German Engineering

Lackierpistolen | Bechersysteme | Atemschutz | Filtertechnik | Zubehör

Preisliste 2020

Inhaltsverzeichnis

Preisliste 2020

Inhaltsverzeichnis 2
Spezielle Hinweise 3
Anwendungsempfehlung Lackierpistolen I 4
Anwendungsempfehlung Lackierpistolen II 5
Schnittmodell SATAjet X 5500 6
Anwendungsempfehlung Bechersysteme 7
Anwendungsempfehlung Atemschutz 8
Anwendungsempfehlung Filtertechnik 9
Anwendungsempfehlung Zubehörprodukte 10

Lackierpistolen 11
SATAjet® X 5500 RP®/HVLP PHASER 14
Ersatzteile SATAjet® X 5500 PHASER 15
SATAjet® X 5500 RP®/HVLP 16
Ersatzteile SATAjet® X 5500 17
SATAjet® 5000 B RP®/HVLP 18
Ersatzteile SATAjet® 5000 B 19
SATAjet® 3000 K RP®/HVLP 20
Ersatzteile SATAjet® 3000 K 21
SATAjet® 4800 K spray mix 22
Ersatzteile SATAjet® 4800 K spray mix 23
SATAjet® 3000 K spray mix 24
Ersatzteile SATAjet® 3000 K spray mix 25
SATAjet® 1000 B RP®/HVLP 26
Ersatzteile SATAjet® 1000 B 27
SATAjet® 1000 B RP®, HVLP LIGNUM 2 28
Ersatzteile SATAjet® 1000 B LIGNUM 2 29
SATAjet® 1000 K RP®/HVLP 30
Ersatzteile SATAjet® 1000 K 31
SATAjet® 1000 H RP® 32
Ersatzteile SATAjet® 1000 H 33
SATAjet® 100 B F RP®/HVLP, B P 34
Ersatzteile SATAjet® 100 B 35
SATAminijet® 4400 B RP®/HVLP 36
Ersatzteile SATAminijet® 4400 B 37
SATAminijet® 1000 K RP®/HVLP 38
Ersatzteile SATAminijet® 1000 K 39
SATAjet® H 40
Ersatzteile SATAjet® H 41
SATA® spray master RP® 42
Ersatzteile SATA® spray master RP® 43
SATAjet® 20 B 44
Ersatzteile SATAjet® 20 B 45
SATAgraph™ 1/3/4 46
Ersatzteile SATAgraph™ 1/3/4 47
Verlängerungen SATAjet® 1000 B RP® 48
Verlängerungen SATAjet® 1000 K RP® 49
Material- und Luftanschluss SATAjet® 3000 K, 1000 K 50
Material- und Luftanschluss SATAminijet® 1000 K 51
Pistolenkoffer 52
Düsensätze und Ersatzteile ausgelaufener Modellreihen 55
Ersatzteile SATAjet® 5000 B PHASER (ausgelaufene Modellreihe) 56
Ersatzteile SATAjet® 4000 B (ausgelaufene Modellreihe) 57
Ersatzteile SATAminijet® 3000 B HVLP (ausgelaufene Modellreihe) 58
SATAjet® B / SATAjet® GR (ausgelaufene Modellreihe) 59
SATA adam 2, SATA adam 2 black 60
Digitale/Analoge Druckmessung mit SATA 61
Ersatzteile für SATA Lackierpistolen mit Fließbecher I 62
Ersatzteile für SATA Lackierpistolen mit Fließbecher II 63
Zubehör für Lackierpistolen Teil I 64
Zubehör für Lackierpistolen Teil II 65
Lackierpistolen-Reinigung und -Wartung Teil I 66
Lackierpistolen-Reinigung und -Wartung Teil II 67

Bechersysteme 69
SATA® RPS® Mehrzweckbecher-System 70
Ersatzteile SATA® RPS® 71
Zubehör für SATA® RPS® 72
Fließbecher für Lackierpistolen 74
RPS® Adapter für SATA Lackierpistolen 75
RPS® Adapter für Fremdpistolen 76
SATA® Rührwerksbecher 77
SATA® BVD™ 78

Atemschutz 79
Atemschutz ohne Aktivkohle-Gurteinheit 80
Atemschutz mit Aktivkohle-Gurteinheit 81
SATA® air vision™ 5000 82
Ersatzteile SATA® air vision™ 5000 84
SATA® vision™ 2000 86
Ersatzteile SATA® vision™ 2000 87
SATA® air star C 88
Ersatzteile SATA® air star C 89
Zubehör für SATA vision 2000/SATA air star C 90
Ersatzteile SATA® top air™/SATA® air warmer™ 91
SATA® air star® F 92
Ersatzteile SATA® air star® F 93

Filtertechnik 95
SATA® filter 100 prep™/101 prep™/103 prep™ 96
Ersatzteile SATA® filter 103 prep™ 97
SATA® filter 414™/424™/434™/464™ 98
Ersatzteile SATA® filter 424™/464™ 99
SATA® filter 444™/474™/484™ 100
Ersatzteile SATA® filter 444™/474™/484™ 101
Zubehör für SATA® Filterbaureihe 102

Zubehör 103
SATA® mini set™ 2 104
Ersatzteile SATA® mini set™ 2 105
SATA® paint set™ 10 106
Ersatzteile SATA® paint set™ 10 107
SATA® Materialdruckbehälter 24 l / 48 l 108
Ersatzteile SATA® Materialdruckbehälter 24 l / 48 l 109
SATA® vario top spray™ 110
Ersatzteile SATA® vario top spray™ 111
Ersatzteile SATA® vario top spray™ Pumpen 112
Ersatzteile Materialfeindruckregler 113
SATA® modulus™ 114
Abstrahltechnik / Ausblasepistolen 116
Ersatzteile Abstrahltechnik 117
Korrosionsschutz 118
Ersatzteile SATA® HRS™ 119
SATA Reinigungsgeräte 120
SATA® clean RCS™ (compact, micro), SATA® multi clean™ 2 121
SATA® trueSun™ 122
SATA® dry jet 2™ 123
SATA® Schläuche Teil I 124
SATA® Schläuche Teil II und Schnellkupplungen 125
SATA® Lackieranzüge 126

Spezielle Hinweise

Technischer Hinweis
Da überwiegend mit Schnellkupplungen gearbeitet wird, werden SATA-Lackierpistolen grundsätzlich mit Lufteingang 1/4" Außengewinde ohne Schlauchverschraubung ausgeliefert.

Lieferung
Sämtliche Preise verstehen sich ab Werk. Sie schließen Umverpackung, Fracht, Porto und Versicherungskosten nicht ein. Es gelten ausschließlich unsere allgemeinen Verkaufs- und Lieferbedingungen. Einsehbar unter www.sata.com/lzb. Anderslautenden Einkaufsbedingungen widersprechen wir.
Für Lieferungen an eine von der Geschäftsadresse des Kunden abweichende Lieferadresse wird pauschal ein Zuschlag von 6,10 € berechnet.

Preise
Bei den in der Preisliste genannten Preisen handelt es sich um eine unverbindliche Preisempfehlung, jeweils gültig für den hierin angegebenen Zeitraum. Sämtliche Preise verstehen sich zuzüglich gesetzlicher MwSt.. Eine Berichtigung einzelner Preise während der Laufzeit der jeweils gültigen Preisliste behalten wir uns ausdrücklich vor.

Kleinaufträge
Bei Kleinaufträgen unter einem Warenwert von Euro 230,00 (Listenpreise ohne MwSt.) erfolgt die Berechnung brutto für netto. Mindestrechnungswert: Euro 50,00 (ohne MwSt.).

Umtausch/Rückgabe
Warenumtausch und Rückgabe sind nur möglich nach vorheriger, schriftlicher Vereinbarung mit SATA. Der Rückversand der Ware muss in unbenutztem, einwandfreiem Zustand und unbeschädigter Originalverpackung erfolgen. Alte und unbrauchbare Teile sind von einer Rückgabe ausgeschlossen. Bei Umtausch bzw. Rückgabe wegen Falschbestellung oder sonstigen, nicht von SATA zu vertretenden Gründen erfolgt zum Ausgleich der Prüfungskosten und des Verwaltungsaufwandes als Bearbeitungsgebühr ein Abzug von 20 % des Bezugspreises. Die Mindestbearbeitungsgebühr beträgt in jedem Falle netto Euro 37,50 je Vorgang.

Irrtümer, technische Änderungen und Druckfehler vorbehalten.

Aufbau der Preislistenblätter (ab Seite 14)

SATAjet® X 5500 RP® STANDARD / DIGITAL

	I-Düse					O-Düse					
① Düse	1,1 I	1,2 I	1,3 I	1,4 I	–	1,1 O	1,2 O	1,3 O	1,4 O	–	
Standard mit **RPS Mehrzweckbecher** 0,6 l / 0,9 l (je 1x) **mit** Drehgelenk ②											**Euro**
Art. Nr.	1061548	1067190	1067132	1061572	–	1061580	1067182	1067299	1061613	–	**630,00 (1)**

Druckmessung und -einstellung		**Euro**	
211540 ③	SATA adam 2 >bar< für SATAjet 5000 B ②	**210,90 (3)** ④	

Legende			
①	Düsengröße	③	Artikelnummer
②	Artikelbezeichnung	④	Preis und (Konditionsgruppe)

Klassifizierung der Artikel in Konditionsgruppen (KG)	
(0)	Sonderartikel
(1)	Lackierpistolen, Filtertechnik, Ausblasepistolen und Unterbodenschutzpistolen
(2)	Atemschutz
(3)	Einzelteile, Zubehör und Ersatzteile der KG 1 wie Düsensätze, Fließbecher usw.
(4)	Einzelteile, Zubehör und Ersatzteile der KG 2 und KG 5
(5)	Pumpen, Druckgefäße, Rostschutzanlagen, Automatikpistolen, Trockenblassysteme, Reinigungsgeräte und Spendersysteme
(6)	Sonstige Geräte, Service
(7)	Industrieprodukte

Anwendungsempfehlung Lackierpistolen I

Pistolentype	Anwendungsbereiche	Funktionsweise
SATAjet X 5500 PHASER RP/HVLP Seite 14 | 15	Applikation von Decklacken für höchste Oberflächenqualität beim Lackieren von z. B. Kfz, Nfz, Möbeln, Yachten oder hochwertigen Industrieteilen mit allen Lacksystemen	· Zerstäubungsverfahren wahlweise in HVLP-Niederdruck bzw. RP-optimierter Hochdruck Technologie mit jeweils zwei unterschiedlichen Düsensystemen · I-Düsen für eine kontrollierte Applikationstechnik · O-Düsen für eine schnelle Applikationstechnik · R/B-Regulierung · Materialmengenregulierung · Druckluftmikrometer · RPS Mehrzweckbecher
SATAjet X 5500 RP/HVLP Seite 16 | 17	Applikation von Decklacken für höchste Oberflächenqualität beim Lackieren von z. B. Kfz, Nfz, Möbeln, Yachten oder hochwertigen Industrieteilen mit allen Lacksystemen	· Zerstäubungsverfahren wahlweise in HVLP-Niederdruck bzw. RP-optimierter Hochdruck Technologie mit jeweils zwei unterschiedlichen Düsensystemen · I-Düsen für eine kontrollierte Applikationstechnik · O-Düsen für eine schnelle Applikationstechnik · R/B-Regulierung · Materialmengenregulierung · Druckluftmikrometer · RPS Mehrzweckbecher · Optional: integrierte digitale Druckmesseinrichtung
SATAjet 5000 B RP/HVLP Seite 18 | 19 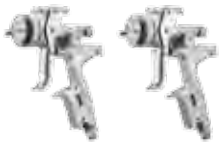	Applikation von Decklacken für höchste Oberflächenqualität beim Lackieren von z. B. Kfz, Nfz, Möbeln, Yachten oder hochwertigen Industrieteilen mit allen Lacksystemen	· Zerstäubungsverfahren wahlweise in HVLP-Niederdruck bzw. RP-optimierter Hochdruck Technologie · R/B-Regulierung · Materialmengenregulierung · Druckluftmikrometer · Mehrwegbecher mit QCC-Bajonettanschluß oder RPS Mehrzweckbecher · Optional: integrierte digitale Eingangsdruckmessung
SATAjet 1000 B RP/HVLP Seite 26 | 27 **SATAjet 1000 B** RP/HVLP **LIGNUM 2** Seite 28 | 29 **SATAjet 1000 H** RP Seite 32 | 33	Applikation unterschiedlichster Materialien von Grundierungen, Lacken über Klebstoffe, Trennmittel in Handwerk und Industrie. Lackierpistole mit umfangreichem Zubehör, wie z. B. Verlängerungen mit verschiedenen Spritzwinkeln, Dralldüsen und Schlitzdüsen	· Zerstäubungsverfahren wahlweise in HVLP-Niederdruck bzw. RP-optimierter Hochdruck Technologie · R/B-Regulierung · Materialmengenregulierung · Druckluftmikrometer · Mehrwegbecher mit QCC-Bajonettanschluß bzw. Hängebecher
SATAjet 3000 K RP/HVLP Seite 20 | 21	Anwendungsbereich bevorzugt für Großflächenlackierung, z. B. Nfz-Lackierung oder hochwertiger Objekte	· Druckgespeist in Verbindung mit Farbdruckgefäßen oder Niederdruck-Pumpen, z. B. SATA vario top spray · Zerstäubungsverfahren wahlweise in HVLP-Niederdruck bzw. RP-optimierter Hochdruck Technologie · axialer R/B-Regulierung · Materialmengenregulierung · Optional: digitale Eingangsdruckmessung
SATAjet 4800 K spray mix Seite 22 | 23	Großflächenlackierung in der Holzindustrie und Metallverarbeitung im airless oder airmix Verfahren	· Höchstdruckgespeist bis 250 bar in Verbindung mit entsprechendem Pumpensystem · Druckluftmikrometer · Drehgelenk am Materialanschluss
SATAjet 3000 K spray mix Seite 24 | 25	Großflächenlackierung in der Holzindustrie und Metallverarbeitung	· Höchstdruckgespeist bis 250 bar in Verbindung mit Höchstdruckpumpen · R/B-Regulierung · Druckluftmikrometer

Anwendungsempfehlung Lackierpistolen II

Pistolentype	Anwendungsbereiche	Funktionsweise
SATAjet 1000 K **RP**/**HVLP** Seite 30|31	Anwendungsbereich bevorzugt für Großflächenlackierung, z. B. Nfz-Lackierung oder hochwertiger Objekte	· Druckgespeist in Verbindung mit Farbdruckgefäßen oder Niederdruck-Pumpen, z. B. SATA vario top spray
SATAjet 100 B F **RP**/**HVLP** Seite 34|35	Verarbeitung von Füller- und Grundmaterialien in Handwerk und Industrie	· Zerstäubungsverfahren wahlweise in HVLP-Niederdruck bzw. RP-optimierter Hochdruck Technologie · R/B-Regulierung · Materialmengenregulierung · Druckluftmikrometer · Mehrwegbecher mit QCC-Bajonettanschluß
SATAjet 100 B P Seite 34|35	Verarbeitung von Spritzspachtel	· Hochdruckpistole mit gekürzten Luftdüsen-Hörnern ohne Druckluftmikrometer · Funktionselemente wie SATAjet 100 B, jedoch ohne Druckluftmikrometer
SATAminijet 4400 B **RP**/**HVLP** Seite 36|37 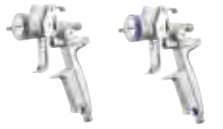	Lackierpistole für kleinere Flächen und schwer zugängliche Stellen in Handwerk und Industrie. Auch bestens geeignet zum Trennmittelauftrag. Spezielle SR-Düsensätze für Beilackierungen (Spot Repair) in der Fahrzeuglackierung	· Zerstäubungsverfahren wahlweise in HVLP-Niederdruck bzw. RP-optimierter Hochdruck Technologie · R/B-Regulierung · Materialmengenregulierung · Druckluftmikrometer · Mehrwegbecher mit QCC-Bajonettanschluß oder RPS Mehrzweckbecher · Spezielle HVLP SR- sowie RP SR-Düsensätze
SATAminijet 1000 K **RP**/**HVLP** Seite 38|39	Lackierpistole für die manuelle Serienlackierung von kleinen und filigranen Teilen sowie für Dekor- und Designlackierungen, beispielsweise in der Spielzeug- oder Kosmetikindustrie. Auch bestens geeignet zum Auftragen von Trenn- und Schmiermitteln in Spritzguss- oder Schmiedeformen	· Zerstäubungsverfahren wahlweise in HVLP-Niederdruck bzw. RP-optimierter Hochdruck Technologie · Druckgespeist in Verbindung mit Farbdruckgefäßen, z. B. SATA mini set 2 · Als Hängebechervariante in Verbindung mit RPS Mehrzweckbechern
SATAjet 20 B Seite 44|45	Lackierpistole für feine Dekorlackierungen in Handwerk und Industrie, Schriftenmaler, Patinierarbeiten	· Ausschließlich Rundstrahldüsen · Mehrwegbecher
SATAgraph 1/3/4 Seite 46|47	Lackierpistolen für feinste Airbrush- und Dekorlackierungen in Handwerk und Industrie	· Spritzgriffel mit Fließ- bzw. Hängebecher · Ausschließlich Rundstrahldüsen · Teilweise mit Double-Action-Funktion
SATA spray master RP Seite 42|43	Verarbeitung hochviskoser Materialien in kleinen Mengen	· Optimierter Hochdruck RP · Druckbeaufschlagter Fließbecher mit Druckregelventil
SATA Automatikpistolen	Bitte fordern Sie unter info@sata.com den Industriekatalog an.	

Schnittmodell SATAjet X 5500

Schnittmodell SATAjet X 5500

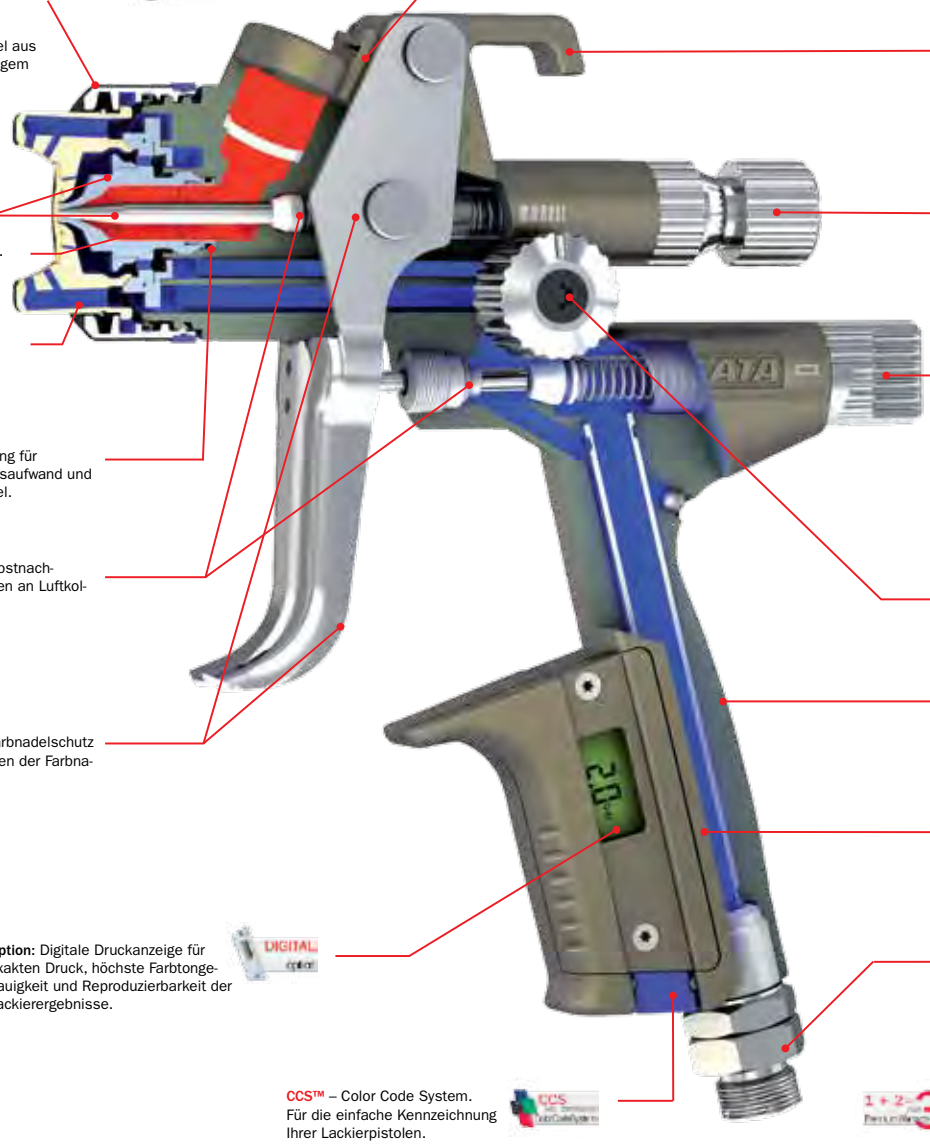

Robuste Luftdüse aus verchromtem Messing mit QC™ Luftdüsengewinde für schnellen Wechsel mit nur einer Umdrehung.
Luftdüsenring:
grün = HVLP-Technologie
blau = RP-Technologie.

Farbdüse und -nadel aus korrosionsbeständigem Edelstahl.

Materialkanal (rot).

Luftkanäle (blau).

Farbdüsenabdichtung für geringen Reinigungsaufwand und sichere Farbwechsel.

Wartungsarme, selbstnachstellende Dichtungen an Luftkolben und Farbnadel.

Abzugsbügel mit Farbnadelschutz für lange Standzeiten der Farbnadeldichtung.

Option: Digitale Druckanzeige für exakten Druck, höchste Farbtongenauigkeit und Reproduzierbarkeit der Lackierergebnisse.

CCS™ – Color Code System. Für die einfache Kennzeichnung Ihrer Lackierpistolen.

QCC® – Quick Cup Connector. Becheranschluss mit Bajonett. Für schnellen, sauberen Becherwechsel und einfache Reinigung.

Aufhängehaken zur praktischen Aufbewahrung.

Einstellelemente auch mit Handschuhen perfekt zu bedienen: Griffige Materialmengenregulierung.

Luftmikrometer zum Einstellen der Zerstäuberluft. Höchste Präzision mit digitaler Druckanzeige (**optional**).

Rund-/Breitstrahlregulierung mit einer halben Drehung erlaubt eine feine Justierung.

Ergonomisch geformter Griff.

Reinigungsfreundliche, korrosionsfeste Eloxal-Oberfläche.

Luftanschluss 1/4“ Außengewinde mit Drehgelenk.

Garantie. Qualität ist nicht genug – wir garantieren sie auch: 3 Jahre bei Registrierung!

Anwendungsempfehlung Bechersysteme

Bechertype/Größen	Anwendungsbereiche	Anschluss
SATA RPS-Mehrzweck-becher 0,3 l / 0,6 l / 0,9 l Seite 70 bis 73	Mehrzweck-Fließbecher mit Farbsieb für häufige Farbwechsel. Zum Anmischen, Lackieren und Aufbewahren von Lack. Für alle aktuellen SATA-Pistolen keine Adapter erforderlich.	• Optional mit QCC-Bajonettanschluß und Außengewinde • Adapter für ältere SATA-Lackierpistolen und Fremdpistolen erhältlich
SATA Mehrwegbecher 0,125 l / 0,15 l / 0,3 l / 0,6 l / 0,75 l / 1,0 l Seite 74	Mehrweg-Fließbecher aus Kunststoff oder Aluminium für SATA-Lackierpistolen	• Optional mit QCC-Bajonettanschluß und Außengewinde oder mit Innengewinde für ältere SATA Lackierpistolen
SATA Rührwerksbecher 0,7 l Seite 77	Mehrweg-Fließbecher aus Aluminium mit integriertem Rührwerk zum Verarbeiten von Materialien mit Inhaltsstoffen, die sich schnell absetzen, wie z. B. Effektlacke. Rührwerk mit Luftregelventil zur Drehzahleinstellung	• Optional mit QCC-Bajonettanschluß und Außengewinde
SATA BVD-Anbausatz 0,7 l Seite 78	Druckbeaufschlagter Mehrweg-Becher aus Aluminium zur Verarbeitung hochviskoser Materialien	• Optional mit QCC-Bajonettanschluß und Außengewinde oder mit Innengewinde für ältere SATA Lackierpistolen

Anwendungsempfehlung Atemschutz

Atemschutztype	Anwendungsbereiche/Funktionsweise
SATA air vision 5000 Seite 80 bis 85	Ergonomische Kopfhaube mit umgebungsluftunabhängiger (druckgespeist) Belüftung. Für den Schutz des gesamten Kopfbereiches während der Arbeit. Die gesetzlichen Bestimmungen der jeweiligen Einsatzregion sind zu beachten.
SATA vision 2000 Seite 86 | 87	Vollhaube schützt Kopf inkl. Haare und Hals / umgebungsluftunabhängig (druckluftgespeist). Die gesetzlichen Bestimmungen des jeweiligen Landes sind zu beachten.
SATA air star C Seite 88 | 89	Halbmaske schützt Mund und Nase / umgebungsluftunabhängig (druckluftgespeist). Schutzbrille wird empfohlen. Die gesetzlichen Bestimmungen des jeweiligen Landes sind zu beachten.
SATA air star F Seite 92 | 93	Halbmaske schützt Mund und Nase / umgebungsluftabhängig (Filtermaske). Mit Vorfilterscheiben zur Standzeitverlängerung der Filterpatronen. Schutzbrille wird empfohlen. Die gesetzlichen Bestimmungen des jeweiligen Landes sind zu beachten.

Schnittmodell SATA air vision 5000

Haubentuch
atmungsaktiv, lösemittelbeständig, fusselfrei, schwer entflammbar. Mit Klettverschluss schnell wechselbar.

Komfortband
zur Sicherstellung der Hygiene. Aus Microfaser-Velour, dermatologisch geprüft; sekundenschnell austauschbar; kaschiert mit Schaumstoffpolster für erhöhten Tragekomfort.

SATA CCS-Disks
zur individuellen Markierung und zum Vermeiden von Verwechslungen; erhältlich in 4 Farben.

Arretier-Element
erlaubt eine einfache Fixierung des Visiers.

Gesichtsabdichtung
für eine optimale Anpassung an die Gesichtskontur. Geringe Reflexion durch dunkle Farbgebung.

Atem-Luftschlauch
zur Frischluftversorgung. Rückseitige Schlauchführung für ungestörtes Arbeiten.

Akustische Warneinrichtung
für Ihre Sicherheit bei zu geringer Luftzufuhr.

Luftleitelement
bei Bedarf einsetzbar – zur Vermeidung von Zugluft.

Ausströmblock
Atemluftverteilung reduziert den Geräuschpegel auf 64 dB(A) bei 2,5 bar Eingangsdruck.

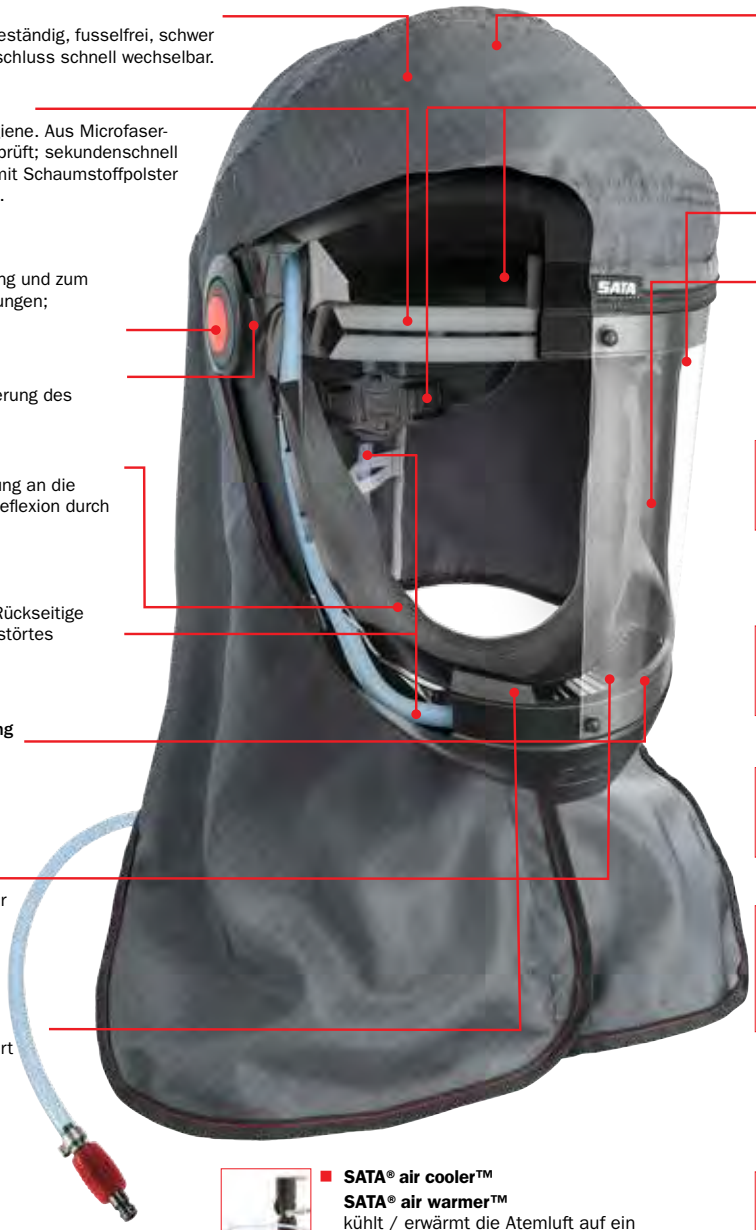

Haubenschale
mit Stoßschutz für sicheres Arbeiten auch an schwer zugänglichen Stellen.

Kopfspinne
hat Einstellmöglichkeiten an 4 Stellen, was einen perfekten Sitz erlaubt.

Visier
mit großem Sichtfeld

Spezial-Sichtfolie
ermöglicht reflektionsarme und verzerrungsfreie Sicht ohne Farbverfälschungen; schnell und einfach auswechselbar.

- **SATA® air regulator belt™ / plus**
breiter, gepolsterter Gurt erlaubt eine individuelle Anpassung und Erweiterung um weitere Module.

- **SATA® air regulator™**
die Luftregulierеinheit lässt sich bis zu einem Winkel von +/- 45° am Gurtsystem einstellen.

- **SATA® air humidifier™**
der Atemluftbefeuchter kann die relative Luftfeuchtigkeit um bis zu 30 % erhöhen.

- **SATA® air carbon regulator™**
die Luftregulierеinheit sorgt insbesondere bei vorgeschalteten Filtersystemen ohne Aktivkohlestufe für die erforderliche Sicherheit. Sie lässt sich bis zu einem Winkel von +/- 45° am Gurtsystem einstellen.

- **SATA® air cooler™**
SATA® air warmer™
kühlt / erwärmt die Atemluft auf ein angenehmes Maß. Die Temperatur kann hierbei individuell eingestellt werden.

- **SATA® air warmer carbon™**
der Lufterwärmer reguliert die Temperatur der Atemluft je nach Luftbedarf und Umgebungsbedingungen zwischen 4 °C und 20 °C.

Anwendungsempfehlung Filtertechnik

Filtertype	Anwendungsbereiche/Funktionsweise
SATA filter 100 prep **SATA filter 101 prep** **SATA filter 103 prep** Seite 96 | 97	Preiswerte Filtereinheiten, z. B. für den Vorbereitungsbereich bzw. Arbeitsbereich mit Umgebungstemperatur **< 50 °C** · modularer Aufbau bis 3 Stufen inkl. Aktivkohlefilter · höchste Ansprüche an qualifizierte Arbeitsluft · Luftdurchsatz: **ca. 800 Nl/min** bei 6 bar
SATA filter 414 /424 / 434 / 444 / 464 / 474 / 484 Seite 98 bis 101 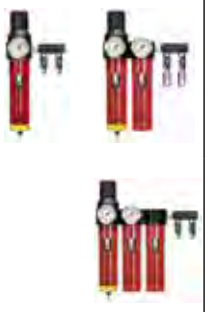	Filtereinheiten für Einsatzbereiche innerhalb von Lackierkabinen · Umgebungstemperatur: **bis max. 120 °C, bis max. 60 °C bei Verwendung von Aktivkohle (3. Stufe)** · modularer Aufbau bis 3 Stufen inkl. Aktivkohlefilter · höchste Ansprüche an qualifizierte Arbeitsluft (100 % technisch saubere Arbeitsluft) · Luftdurchsatz: **ca. 3.600 Nl/min** bei 6 bar

Schnittmodell SATA filter 484

Anwendungsempfehlung Zubehörprodukte

Gerätetyp	Anwendungsbereiche/Funktionsweise
SATA Materialdruck-behälter Seite 104 bis 109	· Zeitersparnis durch kontinuierliches Arbeiten ohne Arbeitsunterbrechungen · Einsetzbar auch für hochviskose, pastöse oder thixotrope Materialien · Vielfältige Ausstattungsvarianten und Sonderausführungen
SATA vario top spray Seite 110 bis 113	· Leistungsstarke Membranpumpen-Technologie für hohe Förder- und Flächenleistung · Individuelle Ausstattungsvarianten zum Pumpen, Fördern oder Lackieren · Feinste Zerstäubung von Vormaterialien und Decklacken in Kombination mit den bewährten, hochwertigen SATA Lackierpistolen (z. B. SATAjet 3000 K und 1000 K)
SATA modulus Seite 114 | 115	· Modulare Bauweise mit über 10.000 möglichen Varianten · Einzelne Bausteine mit geringem Aufwand nachrüstbar, da untereinander kompatibel · Pulsationsfreie Materialförderung gewährleistet einen konstanten Materialfluss und somit eine gleichmäßige Beschichtung
SATA clean RCS **SATA clean RCS compact** **SATA clean RCS micro** Seite 120 | 121	· Schnell-Reinigungssystem zur Zwischenreinigung von Lackierpistolen für schnelle Farbwechsel beim Einsatz von Mehrzweckbecher, z. B. SATA RPS · Für wasser- und lösemittelbasierende Lacksysteme geeignet
SATA multi clean 2 Seite 120	· Geschlossener Pistolenwaschautomat mit integrierter Absaugung zur maschninellen Reinigung von Lackierpistolen · Für wasser- bzw. lösemittelbasierende Lacksysteme geeignet
SATA trueSun Seite 122	· Tageslichtlampe für die Ermittlung von Farbtönen · Gleichmäßige Lichtverteilung und somit ein Farbton auf der gesamten beleuchteten Fläche – von der Spotmitte bis zum Rand · Integrierte Anzeige zum Ladezustand des Akkus · Wahlweise stufenlose dimmbare Lichtstärke · Höchste Tageslichtqualität vom ersten bis zum letzten Moment
SATA dry jet 2 Seite 123	· Beschleunigte Trocknung lackierter Oberflächen beim Einsatz von Wasserbasislacken · Ideal für Teillackierungen, teure Kabinenaufheizzeiten werden vermieden · Integrierte Luftregulierung zur Einstellung des Eingangsdrucks
SATA Ausblasepistolen Seite 116	· Für Ab- und Ausblasarbeiten - geringer Luftverbrauch, hohe Leistung · Robust und langlebig · Verschiedene Ausführungen mit Spezialdüsen erhältlich
Abstrahltechnik Seite 116 | 117	· Abstrahlpistolen mit Hartmetall-Einsatz - Entrosten auf einfache und schnelle Art · Ideal für schwer zugängliche Stellen · Injektor-Saugprinzip wahlweise mittels Handpistole bzw. Großgebinde
Korrosionsschutz Seite 118 |119	· Druckbecherpistole für Hohlraumkonservierung und Unterbodenschutzanwendungen aller Fahrzeugtypen. Verschiedene Hohlraumsondensysteme verfügbar · Feine Zerstäubung selbst bei hochviskosen Materialien durch Druckbeaufschlagung mit bis zu 10 bar

Lackierpistolen

SATAjet® X 5500 RP®/HVLP

Das revolutionäre Düsensystem

Anspruchsvolle Lacksysteme und neue Verarbeitungsempfehlungen schaffen neue Möglichkeiten, stellen aber den Anwender auch vor Herausforderungen. Die SATAjet X 5500 setzt mit dem X-Düsensystem einen Standard für die Zukunft.

Das Düsensystem ist einfach und nachvollziehbar aufgebaut: Die beiden bewährten Technologien – nämlich HVLP und RP – bleiben bestehen. Für jede gibt es jeweils „I“- und „O“-Düsensätze. Mit aufsteigender Düsengröße in der jeweiligen Technologie (HVLP/RP) und Strahlform ("I" oder "O") steigt auch der Materialauswurf konstant – das bedeutet, dass die jeweilige Strahlhöhe und -breite über das gesamte Spektrum gleich bleiben. Der Anwender hat somit ein transparentes und logisches System, das ihm klare und strukturierte Entscheidungsmöglichkeiten gibt.

Die „I“-Düsen haben eine gestreckte Strahlform mit einer kurzen Auslaufzone und einen trockeneren Strahlkern, der sich ideal für eine **geringere Applikationsgeschwindigkeit** eignet und beim Lackieren maximale Kontrolle bietet. Die **Schichtstärke pro Spritzgang** ist bei gleicher Düsengröße im Vergleich zu einer „O“-Düse **etwas geringer**.

- Gestreckte Strahlform mit wenig Auslaufzone
- Verbesserte Kontrolle während der Applikation
- Reduzierter Schichtauftrag pro Spritzgang im Vergleich zur bisherigen oder "O"-Düse

Die „O“-Düsen haben eine Ovale Strahlform mit einer größeren Auslaufzone sowie einen nassen Strahlkern, welcher sich für **höhere Applikationsgeschwindigkeiten** eignet, jedoch etwas weniger Kontrolle beim Lackieren bietet. Die **Schichtstärke pro Spritzgang** ist bei gleicher Düsengröße im Vergleich zu einer „I“-Düse **etwas höher**.

- Ovale Strahlform mit größerer Auslaufzone
- Nasser Strahlkern für eine höhere Arbeitsgeschwindigkeit
- Schichtauftrag pro Spritzgang etwas höher, als bei der "I"-Düse

SATAjet® X 5500 RP® Digital

SATAjet® X 5500 HVLP

VORTEILE

- Revolutionär: Die Zerstäubung der X-Düsen setzt neue Maßstäbe
- Spürbar leiser: Flüsterdüse™ durch optimierte Strömungsgeometrie, reduzierte Lautstärke in den relevanten Frequenzbereichen
- Individuell: Passend für jede Applikationsanforderung wie beispielsweise Eigenschaften des Lacksystems, klimatische Bedingungen oder Lackiergewohnheiten (Arbeitsgeschwindigkeit/Kontrolle)
- Präzise: Optimierte Materialverteilung für eine gleichmäßigere und feinere Zerstäubung in beiden Strahlvarianten
- Wartungsarm: Kein Luftverteilerring erforderlich, dadurch einfachere und schnellere Reinigung möglich
- Logisch: Konstante Strahldimensionen bei allen Düsengrößen (innerhalb der jeweiligen Technologie) mit gleichmäßig steigendem Materialdurchsatz
- Effizient: Bei gleicher Applikationsweise ist eine erhebliche Materialeinsparung möglich

Wählen Sie Ihre persönliche Düse

Available on the App Store

ANDROID APP ON Google play

www.sata.com/nozzlefinder

STRAHLFORMEN

Bisher: Beispiele Strahlformen

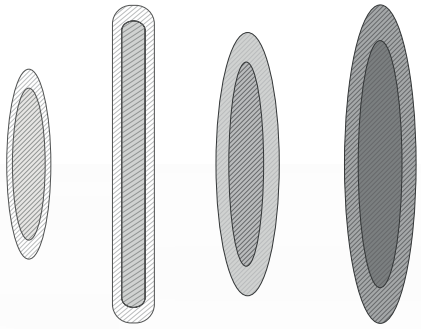

1.1 1.2 W 1.3 1.4

Mit SATAjet X 5500

Strahlform **I-Düse HVLP/RP**

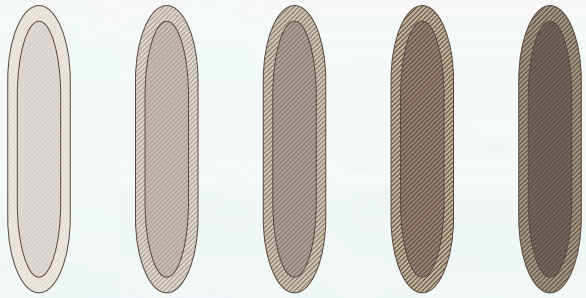

1.1 I 1.2 I 1.3 I 1.4 I 1.5 I (nur HVLP)

Strahlform **O-Düse HVLP/RP**

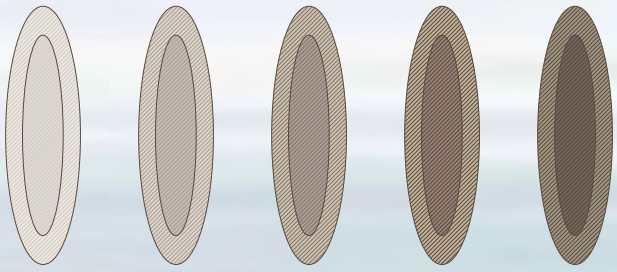

1.1 O 1.2 O 1.3 O 1.4 O 1.5 O (nur HVLP)

NEU

SATAjet® X 5500 RP®/HVLP PHASER

Erhältlich ab circa November 2019.

SATAjet® X 5500 RP® PHASER

Technische Daten	
	Eingangsdruck Operating range (Einsatzbereich): 0,5 bar – 2,4 bar Compliant: max. 2,0 bar
	Luftverbrauch bei 2,0 bar: 290 Nl/min
	Spritzabstand Operating range (Einsatzbereich): 10 cm – 21 cm Empfohlen: 17 cm - 21 cm

	I-Düse			O-Düse			
Düse	1,2 I	1,3 I	–	1,2 O	1,3 O	–	
Standard mit **RPS Mehrzweckbecher** 0,6 l / 0,9 l (je 1x)							**Euro**
Art. Nr.	1096066	1096074	–	1096090	1096082	–	**949,00 (1)**
Düse	1,2 I	1,3 I	–	1,2 O	1,3 O	–	
Düsensatz							**Euro**
Art. Nr.	1096181	1096199	–	1096214	1096206	–	**311,10 (3)**

SATAjet® X 5500 HVLP PHASER

Technische Daten	
	Eingangsdruck Operating range (Einsatzbereich): 0,5 bar – 2,4 bar HVLP: max. 2,0 bar
	Luftverbrauch bei 2,0 bar: 430 Nl/min
	Spritzabstand Operating range (Einsatzbereich): 10 cm – 21 cm Empfohlen: 10 cm - 15 cm

	I-Düse			O-Düse			
Düse	1,2 I	1,3 I	1,4 I	1,2 O	1,3 O	1,4 O	
Standard mit **RPS Mehrzweckbecher** 0,6 l / 0,9 l (je 1x)							
Art. Nr.	1096157	1096149	1096131	1096107	1096115	1096123	**962,00 (1)**
Düse	1,2 I	1,3 I	1,4 I	1,2 O	1,3 O	1,4 O	
Düsensatz							**Euro**
Art. Nr.	1096272	1096264	1096256	1096222	1096230	1096248	**315,50 (3)**

Alle Preise sind unverbindliche Preisempfehlungen. Irrtümer, technische Änderungen und Druckfehler vorbehalten.

Ersatzteile SATAjet® X 5500 PHASER

Art. Nr./Bez.	Euro
15438 Farbnadelpackung	**14,90 (3)**
86843 Luftkolbenstange	**7,70 (3)**
96875 Kunststoffeinsatz für Pistolen mit QCC-Becheranschluss	**0,80 (3)**
131987 Ersatz-Stecksieb 200µm, pastellgrün (Verpackungseinheit 100 Stück)	**96,10 (3)**
133934 Dichtung (Verpackungseinheit 3 Stück) für Spindel	**4,60 (3)**
133942 Dichtungshalter, kpl.	**17,90 (3)**
133959 Druckfeder (je 3 Stück) für Farbnadel und Luftkolben	**15,00 (3)**
133991 Luftkolbenkopf (Verpackungseinheit 3 Stück)	**6,70 (3)**
140582 Dichtelement (Verpackungseinheit 5 Stück) für Farbdüse	**16,30 (3)**
211391 Arretierschraube (Verpackungseinheit 3 Stück) für Luftmikrometer	**7,80 (3)**
211409 CCS-Clips, grün, blau, rot, schwarz (Verpackungseinheit 4 Stück)	**5,50 (3)**
211508 Dichtring (Verpackungseinheit 5 Stück)	**29,40 (3)**
213025 Spindel für R-/B-Regulierung	**43,50 (3)**
1006669 Set, bestehend aus Farbmarkierungsringen (blau, grün, schwarz Verpackungseinheit je 1 Stück)	**8,70 (3)**
1006734 Befestigungs-Clip für Abzugsbügel	**5,30 (3)**
1057323 Werkzeugsatz	**26,10 (3)**
1092973 Abzugsbügelset	**106,20 (3)**
1092981 Luftanschlussstück 1/4" Außengewinde	**11,70 (3)**
1092999 Rändelknopf mit Schraube (Verpackungseinheit 2 Stück)	**34,30 (3)**
1093004 Materialmengenregulierung mit Gegenmutter	**28,70 (3)**
1093012 Luftmikrometer	**46,70 (3)**

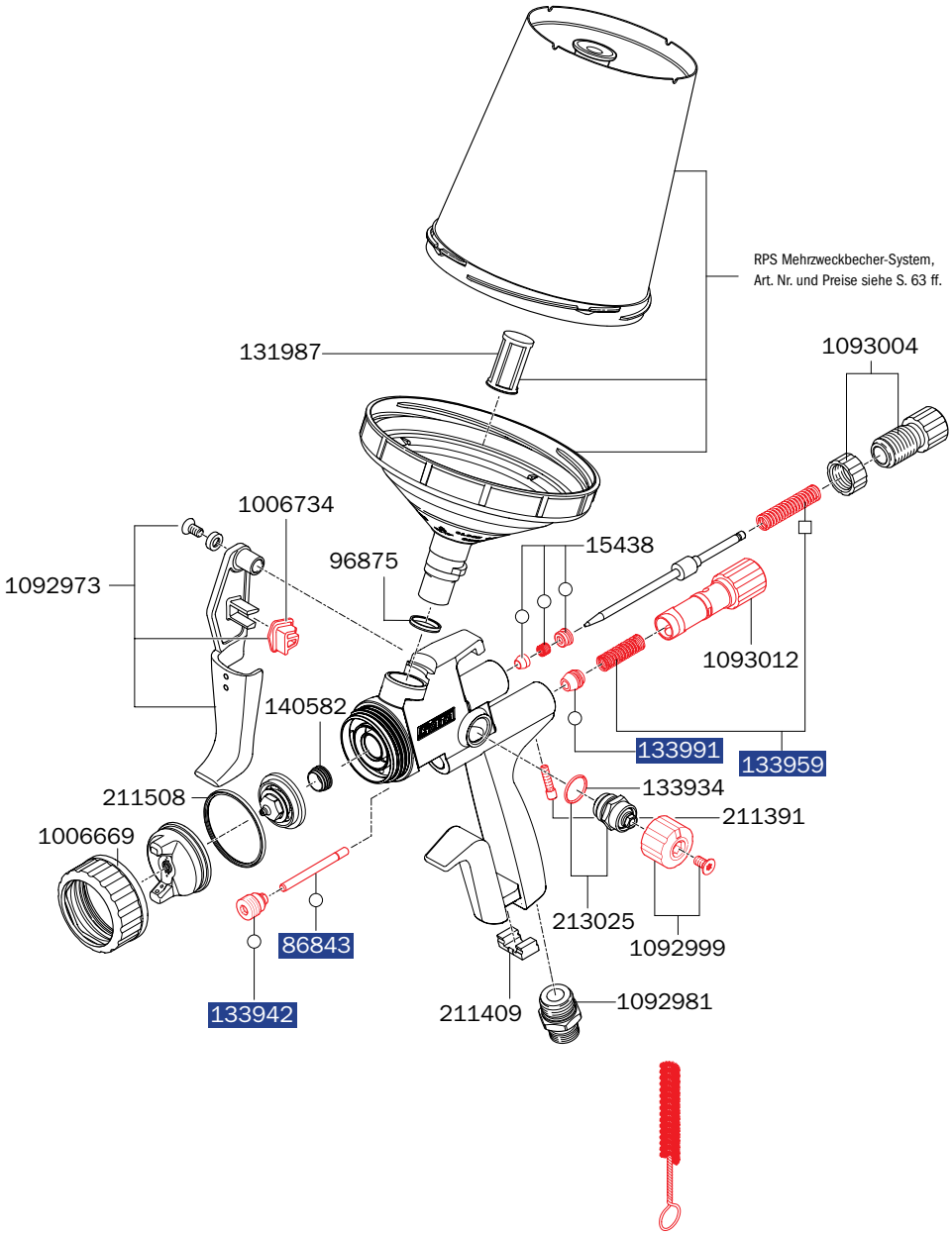

Art. Nr./Bez.		Euro
1057323 **Werkzeugsatz** · Universalschlüssel · Kombi-Tool · Reinigungsbürste · CCS-Clips · Lacksieb		**26,10 (3)**
1097379	Universal-Schlüsseleinheit (Verpackungseinheit 3 Stück)	**10,20 (3)**

Art. Nr./Bez.	Euro
1093020 **Reparatur-Set**	**87,90 (3)**
82552 **Luftkolben-Serviceeinheit**	**44,50 (3)**
○ **136960** **Dichtungs-Set**	**30,90 (3)**

Alle Preise sind unverbindliche Preisempfehlungen. Irrtümer, technische Änderungen und Druckfehler vorbehalten.

SATAjet® X 5500 RP®/HVLP

SATAjet® X 5500 RP® STANDARD / DIGITAL

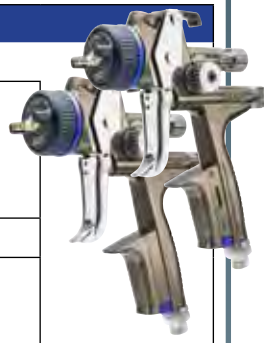

Technische Daten	
	Eingangsdruck Operating range (Einsatzbereich): 0,5 bar – 2,4 bar Compliant: max. 2,0 bar
	Luftverbrauch bei 2,0 bar: 290 Nl/min
	Spritzabstand Operating range (Einsatzbereich): 10 cm – 21 cm Empfohlen: 17 cm - 21 cm

	I-Düse					O-Düse					
Düse	1,1 I	1,2 I	1,3 I	1,4 I	–	1,1 O	1,2 O	1,3 O	1,4 O	–	
Standard mit **RPS Mehrzweckbecher** 0,6 l / 0,9 l (je 1x) **mit** Drehgelenk											**Euro**
Art. Nr.	1061548	1067190	1067132	1061572	–	1061580	1067182	1067299	1061613	–	**630,00 (1)**
DIGITAL mit **RPS Mehrzweckbecher** 0,6 l / 0,9 l (je 1x) **mit** Drehgelenk											
Art. Nr.	1061621	1067231	1067215	1061712	–	1061746	1067223	1067207	1061829	–	**795,00 (1)**
Düse	1,1 I	1,2 I	1,3 I	1,4 I	–	1,1 O	1,2 O	1,3 O	1,4 O	–	
Düsensatz											**Euro**
Art. Nr.	1063536	1063544	1063552	1063560	–	1063578	1063586	1063594	1063601	–	**212,60 (3)**

SATAjet® X 5500 HVLP STANDARD / DIGITAL

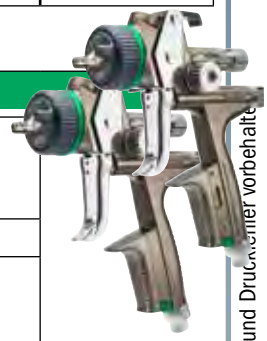

Technische Daten	
	Eingangsdruck Operating range (Einsatzbereich): 0,5 bar – 2,4 bar HVLP: max. 2,0 bar
	Luftverbrauch bei 2,0 bar: 430 Nl/min
	Spritzabstand Operating range (Einsatzbereich): 10 cm – 21 cm Empfohlen: 10 cm - 15 cm

	I-Düse					O-Düse					
Düse	1,1 I	1,2 I	1,3 I	1,4 I	1,5 I	1,1 O	1,2 O	1,3 O	1,4 O	1,5 O	
Standard mit **RPS Mehrzweckbecher** 0,6 l / 0,9 l (je 1x) **mit** Drehgelenk											
Art. Nr.	1061895	1067330	1067314	1061910	1061928	1061936	1067322	1067306	1061960	1061978	**643,00 (1)**
DIGITAL mit **RPS Mehrzweckbecher** 0,6 l / 0,9 l (je 1x) **mit** Drehgelenk											
Art. Nr.	1061994	1067372	1067356	1062033	1062067	1062075	1067364	1067348	1062158	1062166	**808,00 (1)**
Düse	1,1 I	1,2 I	1,3 I	1,4 I	1,5 I	1,1 O	1,2 O	1,3 O	1,4 O	1,5 O	
Düsensatz											**Euro**
Art. Nr.	1063619	1063627	1063635	1063651	1063669	1063677	1063685	1063643	1063693	1063700	**217,00 (3)**

Alle Preise sind unverbindliche Preisempfehlungen. Irrtümer, technische Änderungen und Druckfehler vorbehalten.

Ersatzteile SATAjet® X 5500

Art. Nr./Bez.	Euro
15438 Farbnadelpackung	**14,90 (3)**
16162 Drehgelenk	**29,30 (3)**
19745 Drehgelenk	**29,30 (3)**
86843 Luftkolbenstange	**7,70 (3)**
96875 Kunststoffeinsatz für Pistolen mit QCC-Becheranschluss	**0,80 (3)**
131987 Ersatz-Stecksieb 200µm, pastellgrün (Verpackungseinheit 100 Stück)	**96,10 (3)**
133934 Dichtung (Verpackungseinheit 3 Stück) für Spindel	**4,60 (3)**
133942 Dichtungshalter, kpl.	**17,90 (3)**
133959 Druckfeder (je 3 Stück) für Farbnadel und Luftkolben	**15,00 (3)**
133991 Luftkolbenkopf (Verpackungseinheit 3 Stück)	**6,70 (3)**
140582 Dichtelement (Verpackungseinheit 5 Stück) für Farbdüse	**16,30 (3)**
211391 Arretierschraube (Verpackungseinheit 3 Stück) für Luftmikrometer	**7,80 (3)**
211409 CCS-Clips, grün, blau, rot, schwarz (Verpackungseinheit 4 Stück)	**5,50 (3)**
211433 Abzugsbügelset	**31,10 (3)**
211441 Dichtungshalter mit Hülse	**14,90 (3)**
211458 Bügelrollen-Set	**23,90 (3)**
211466 Luftmikrometer	**41,70 (3)**
211474 Materialmengenregulierung mit Gegenmutter	**24,90 (3)**
211508 Dichtring (Verpackungseinheit 5 Stück)	**29,40 (3)**
211516 Drehgelenk mit Dichtungshalter und Hülse	**47,70 (3)**
213025 Spindel für R-/B-Regulierung	**43,50 (3)**
1057323 Werkzeugsatz	**26,10 (3)**
1057357 Rändelknopf mit Schraube (Verpackungseinheit 2 Stück)	**26,70 (3)**
1057414 Batterie-Set	**25,80 (3)**

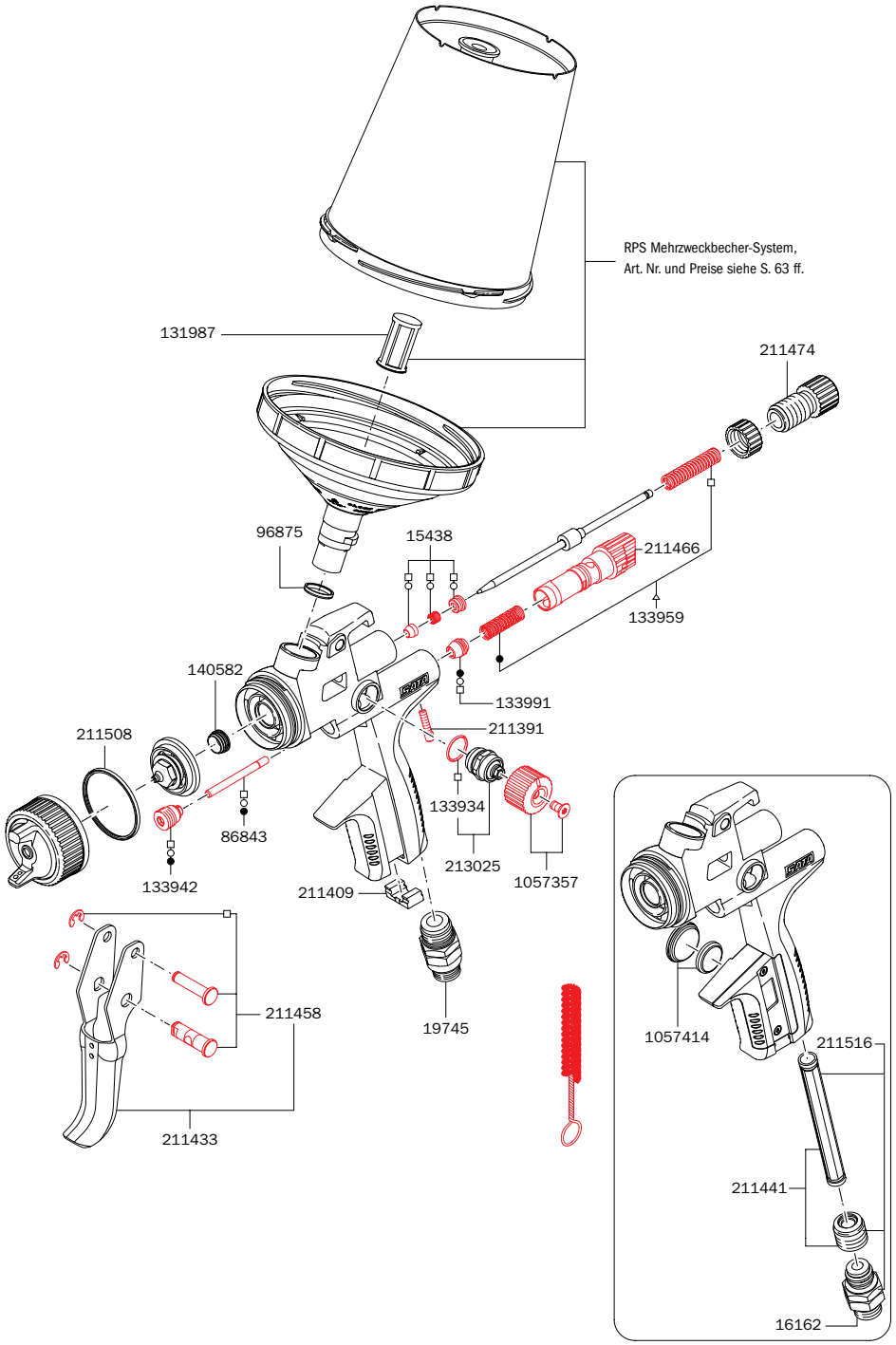

Art. Nr./Bez.	Euro
1057323 **Werkzeugsatz** · Universalschlüssel · Kombi-Tool · Reinigungsbürste · CCS-Clips · Lacksieb	**26,10 (3)**
1097379 Universal-Schlüsseleinheit (Verpackungseinheit 3 Stück)	**10,20 (3)**

Art. Nr./Bez.	Euro
1047522 **Reparatur- Set**	**74,80 (3)**
82552 **Luftkolben-Serviceeinheit**	**44,50 (3)**
○ **136960** **Dichtungs-Set**	**30,90 (3)**

Alle Preise sind unverbindliche Preisempfehlungen. Irrtümer, technische Änderungen und Druckfehler vorbehalten.

SATAjet® 5000 B RP®/HVLP

SATAjet 5000 B RP STANDARD / DIGITAL

Technische Daten	
	Eingangsdruck Operating range (Einsatzbereich): 0,5 bar – 2,4 bar Compliant: max. 2,0 bar
	Luftverbrauch bei 2,0 bar: 290 Nl/min
	Spritzabstand Operating range (Einsatzbereich): 10 cm – 21 cm Empfohlen: 17 cm - 21 cm

Düse	1,0	1,1	1,2	1,2 W	1,3	1,3 cc	1,4	1,6	1,8	2,0	2,5	
Standard mit 0,6 l QCC-Kunststoff-Mehrwegbecher **ohne** Drehgelenk												**Euro**
Art. Nr.	–	–	209627	209635	209643	1005041	209650	209668	–	–	–	**602,00 (1)**
Standard mit 0,6 l QCC-Kunststoff-Mehrwegbecher **mit** Drehgelenk												
Art. Nr.	209676	209684	224428	209700	224436	1005067	209726	209734	209742	209759	209767	**610,00 (1)**
Standard mit **RPS Mehrzweckbecher** 0,3 l / 0,6 l / 0,9 l (je 1x) **mit** Drehgelenk												
Art. Nr.	–	–	209775	209783	209791	1005075	209809	–	–	–	–	**586,00 (1)**

Düse	1,0	1,1	1,2	1,2 W	1,3	1,3 cc	1,4	1,6	1,8	2,0	2,5	
DIGITAL mit 0,6 l QCC-Kunststoff-Mehrwegbecher **mit** Drehgelenk												**Euro**
Art. Nr.	–	–	224402	209825	209833	1005083	209841	–	–	–		**761,00 (1)**
DIGITAL mit **RPS Mehrzweckbecher** 0,3 l / 0,6 l / 0,9 l (je 1x) **mit** Drehgelenk												
Art. Nr.	–	210070	224410	209932	209940	1005091	209957	–	–	–	–	**737,00 (1)**
Düsensatz												**Euro**
Art. Nr.	210245	210252	210260	210278	210286	1002104	210294	210302	210310	210328	210336	**196,20 (3)**

SATAjet 5000 B HVLP STANDARD / DIGITAL

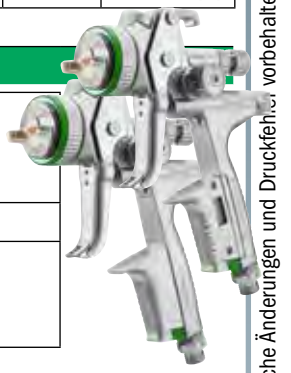

Technische Daten	
	Eingangsdruck Operating range (Einsatzbereich): 0,5 bar – 2,4 bar HVLP: max. 2,0 bar
	Luftverbrauch bei 2,0 bar: 430 Nl/min
	Spritzabstand Operating range (Einsatzbereich): 10 cm – 21 cm Empfohlen: 10 cm - 15 cm

Düse	1,0	1,2	WSB	1,3	1,4	1,5	1,7	1,9	2,2		
Standard mit 0,6 l QCC-Kunststoff-Mehrwegbecher **ohne** Drehgelenk											**Euro**
Art. Nr.	–	210369	210377	210385	210401	210419	–	–	–		**615,00 (1)**
Standard mit 0,6 l QCC-Kunststoff-Mehrwegbecher **mit** Drehgelenk											
Art. Nr.	210427	210435	210443	210450	210484	210500	210518	210534	210542		**623,00 (1)**
Standard mit **RPS Mehrzweckbecher** 0,3 l / 0,6 l / 0,9 l (je 1x) **mit** Drehgelenk											
Art. Nr.	–	210559	210567	210575	210591	210609	–	–	–		**599,00 (1)**

Düse	1,0	1,2	WSB	1,3	1,4	1,5	1,7	1,9	2,2		
DIGITAL mit 0,6 l QCC-Kunststoff-Mehrwegbecher **mit** Drehgelenk											**Euro**
Art. Nr.	–	210617	210625	224444	210658	210666	–	–	–		**774,00 (1)**
DIGITAL mit **RPS Mehrzweckbecher** 0,3 l / 0,6 l / 0,9 l (je 1x) **mit** Drehgelenk											
Art. Nr.	–	210674	210682	210690	210716	210724	–	–	–		**750,00 (1)**
Düsensatz											**Euro**
Art. Nr.	210955	210963	210971	210989	211011	211045	211052	211060	211078		**200,90 (3)**

Alle Preise sind unverbindliche Preisempfehlungen. Irrtümer, technische Änderungen und Druckfehler vorbehalten.

Ersatzteile SATAjet® 5000 B

Art. Nr./Bez.	Euro
1826 Tropfsperre (Verpackungseinheit 4 Stück)	17,10 (3)
3988 Lacksieb, 300 µm (Verpackungseinheit 10 Stück)	21,50 (3)
15438 Farbnadelpackung	14,90 (3)
19745 Drehgelenk	29,30 (3)
27243 Kunststoff-Mehrwegbecher, 0,6 l mit QCC ohne Feingewinde	49,00 (3)
49395 Schraubdeckel mit Tropfenfangring und Tropfsperre	20,00 (3)
76018 Lacksieb, 300 µm (Verpackungseinheit 100 Stück)	181,50 (3)
76026 Lacksieb, 300 µm (Verpackungseinheit 500 Stück)	797,00 (3)
86843 Luftkolbenstange	7,70 (3)
96875 Kunststoffeinsatz für Pistolen mit QCC-Becheranschluss	0,80 (3)
133934 Dichtung (Verpackungseinheit 3 Stück) für Spindel	4,60 (3)
133942 Dichtungshalter, kpl.	17,90 (3)
133959 Druckfeder (je 3 Stück) für Farbnadel und Luftkolben	15,00 (3)
133991 Luftkolbenkopf (Verpackungseinheit 3 Stück)	6,70 (3)
134098 Luftanschlussstück 1/4" (Außengewinde)	10,00 (3)
140582 Dichtelement (Verpackungseinheit 5 Stück) für Farbdüse	16,30 (3)
211391 Arretierschraube (Verpackungseinheit 3 Stück) für Luftmikrometer	7,80 (3)
211409 CCS-Clips, grün, blau, rot, schwarz (Verpackungseinheit 4 Stück)	5,50 (3)
211425 Luftverteilerring (Verpackungseinheit 3 Stück)	17,20 (3)
211433 Abzugsbügelset	31,10 (3)
211441 Dichtungshalter mit Hülse	14,90 (3)
211458 Bügelrollen-Set	23,90 (3)
211466 Luftmikrometer	41,70 (3)
211474 Materialmengenregulierung mit Gegenmutter	24,90 (3)
211482 Rändelknopf mit Schraube (Verpackungseinheit 2 Stück)	25,80 (3)
211490 Luftanschluss mit Hülse	21,70 (3)
211508 Dichtring (Verpackungseinheit 5 Stück)	29,40 (3)
211516 Drehgelenk mit Dichtungshalter und Hülse	47,70 (3)
213025 Spindel für R-/B-Regulierung	43,50 (3)
213769 Batterie-Set	24,40 (3)

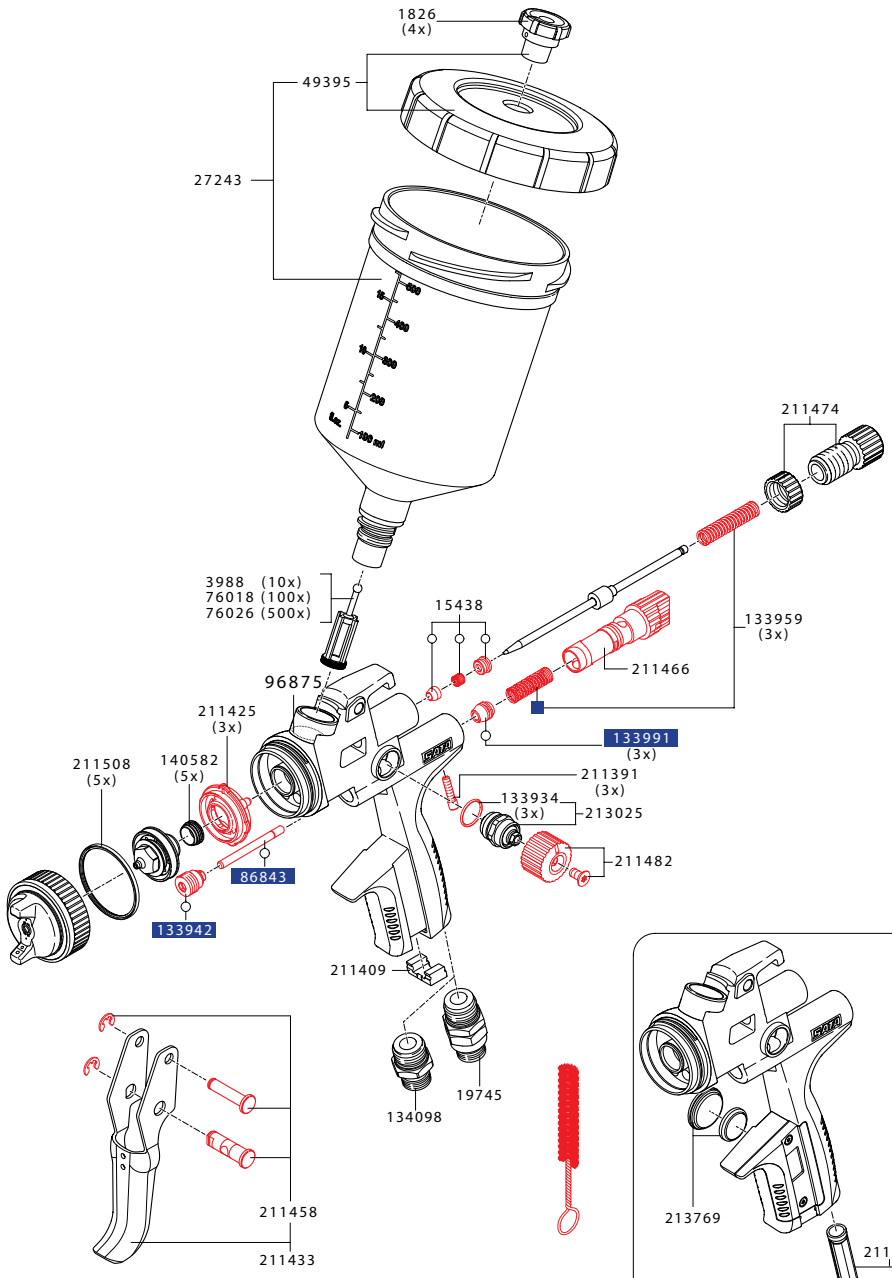

Art. Nr./Bez.	Euro
211524 **Werkzeugsatz** · Universalschlüssel · Kombi-Tool · Reinigungsbürste · CCS-Clips · Lacksieb · Ausziehwerkzeug	26,10 (3)
1097379 Universal-Schlüsseleinheit (Verpackungseinheit 3 Stück)	10,20 (3)

Art. Nr./Bez.	Euro
211532 **Reparatur-Set**	74,80 (3)
82552 **Luftkolben-Serviceeinheit**	44,50 (3)
○ **136960** **Dichtungs-Set**	30,90 (3)

Alle Preise sind unverbindliche Preisempfehlungen. Irrtümer, technische Änderungen und Druckfehler vorbehalten.

SATAjet® 3000 K RP®/HVLP

SATAjet 3000 K RP

Technische Daten	
	Eingangsdruck: 2,5 bar – 3,0 bar
	Luftverbrauch bei 2,5 bar: 430 Nl/min
	Spritzabstand: 17 cm – 21 cm
	Materialanschluss: 3/8" Außengewinde

Düse	0,8	1,1	1,3	1,5	1,7	2,0		
Pistole								**Euro**
Art. Nr.	92932	93336	93344	93351	93369	93377		**601,00 (1)**

Düse	0,8	1,1	1,3	1,5	1,7	2,0		
Düsensatz								**Euro**
Art. Nr.	92494	92502	92510	92528	95422	95356		**176,60 (3)**

Auf Anfrage lieferbar

Pistolen und Düsensätze mit standzeitverlängernder Oberflächenveredelung der Farbdüse und -nadel.

SATAjet 3000 K HVLP

Technische Daten	
	Eingangsdruck: 2,5 bar
	Luftverbrauch bei 2,5 bar: 560 Nl/min
	Spritzabstand: 10 cm – 15 cm
	Materialanschluss: 3/8" Außengewinde

Düse	0,8	1,0	1,2	1,4	1,6	2,0		
Pistole								**Euro**
Art. Nr.	93385	92924	93393	193656	96164	96172		**614,00 (1)**

Düse	0,8	1,0	1,2	1,4	1,6	2,0		
Düsensatz								**Euro**
Art. Nr.	92783	92791	92809	191379	92817	92825		**186,60 (3)**

Auf Anfrage lieferbar

Pistolen und Düsensätze mit standzeitverlängernder Oberflächenveredelung der Farbdüse und -nadel.

Notwendiges Zubehör für SATA-Kesselpistolen		Euro	
92031	SATA Materialrohr G 3/8" (Innengewinde) - 3/8" (Außengewinde) für SATA Kesselpistolen	**63,60 (1)**	
38265	SATA Materialfilter 60 msh, G 3/8" (Innengewinde) und 3/8" (Außengewinde) für SATA Kesselpistolen außer SATAminijet	**123,40 (1)**	

Weiteres Zubehör sowie Material- und Luftanschlüsse siehe Seite 50|51 bzw. 64|65.

Alle Preise sind unverbindliche Preisempfehlungen. Irrtümer, technische Änderungen und Druckfehler vorbehalten.

Ersatzteile SATAjet® 3000 K

Art. Nr./Bez.	Euro
6395 CCS-Clips, grün, blau, rot, schwarz (Verpackungseinheit 4 Stück)	**5,40 (3)**
15438 Farbnadelpackung	**14,90 (3)**
91959 Luftkolbenstange	**8,80 (3)**
92056 Abzugsbügelset	**28,50 (3)**
92619 Materialmengenregulierung mit Gegenmutter	**16,00 (3)**
92742 Rund-/ Breitstrahlregulierung, kpl.	**48,90 (3)**
93526 Materialanschluss, Edelstahl	**23,70 (4)**
93559 Einsatz, Edelstahl	**43,60 (3)**
97824 Luftverteilerring (3 Stück)	**17,40 (3)**
133926 Bügelrollen-Set	**16,50 (3)**
133942 Dichtungshalter, kpl.	**17,90 (3)**
133959 Druckfeder (je 3 Stück) für Farbnadel und Luftkolben	**15,00 (3)**
133967 Arretierschraube für Luftmikrometer	**7,30 (3)**
133991 Luftkolbenkopf (Verpackungseinheit 3 Stück)	**6,70 (3)**
134098 Luftanschlussstück 1/4" (Außengewinde)	**10,00 (3)**
139964 Luftmikrometer	**31,40 (3)**

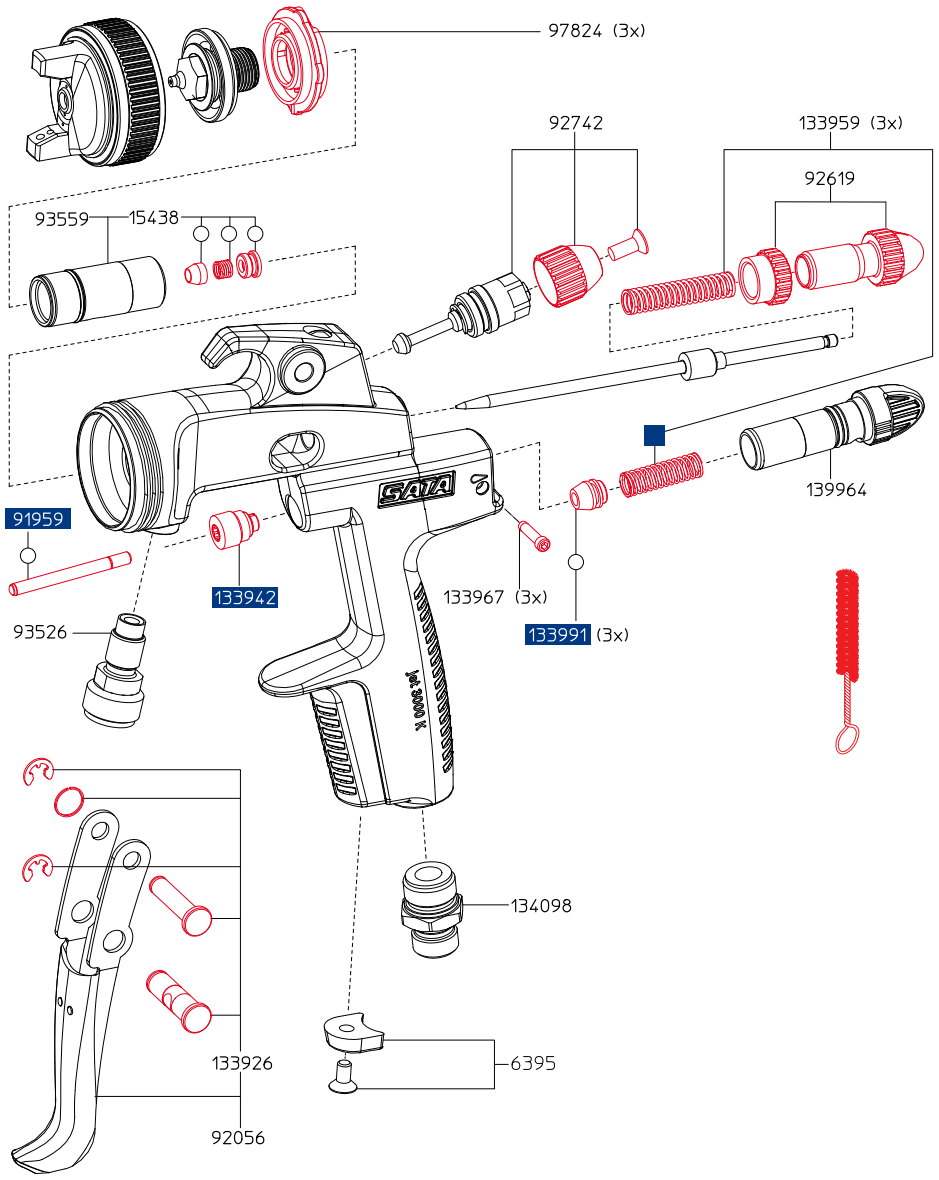

Art. Nr./Bez.	Euro
9050 **Werkzeugsatz** · Ausziehwerkzeug · Lacksieb · Reinigungsbürste · Innensechskantschlüssel SW 2 · Innensechskantschlüssel SW 4 · Universalschlüssel	**18,60 (3)**

	Art. Nr./Bez.	Euro
	92767 **Reparatur-Set**	**69,10 (3)**
	92759 **Luftkolben-Serviceeinheit**	**45,90 (3)**
○	**183780** **Dichtungs-Set**	**30,90 (3)**

Alle Preise sind unverbindliche Preisempfehlungen. Irrtümer, technische Änderungen und Druckfehler vorbehalten.

SATAjet® 4800 K spray mix

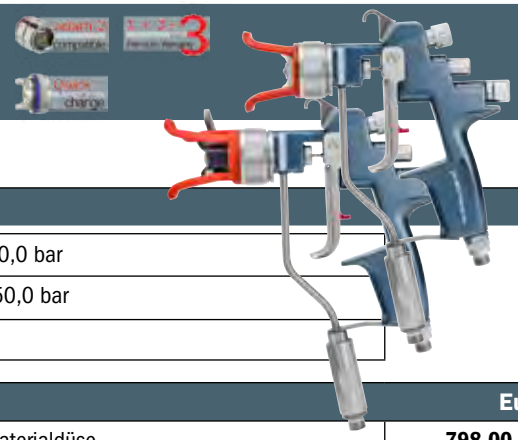

SATAjet 4800 K spray mix	
Technische Daten	Max. Betriebsüberdruck Spritzluft: 10,0 bar
	Max. Betriebsüberdruck Material: 250,0 bar
	Gewicht mit Materialfilter: 760 g

Spray mix Pistole		Euro
1006354	SATAjet 4800 K spray mix mit Farbrohr, Materialfilter 100 msh, ohne Materialdüse	**798,00 (5)**

Spray mix Pistole mit Wendeschalter		Euro
1006346	SATAjet 4800 K spray mix mit Materialfilter 100 msh, Material- und Luftdrehgelenk, Wendeschalter ohne Wendedüse	**1.084,00 (5)**
207530	Nachrüstsatz, Wendeschalter ohne Wendedüse für SATAjet 4800 K spray mix / 3000 K spray mix	**336,60 (4)**

Düsen SATAjet 4800 K spray mix (im Lieferumfang der Spray mix Pistole nicht enthalten)

Materialdüse **Euro 94,70 (4)** **Euro 122,70 (4)***		**Wendedüse für Wendeschalter** **Euro 159,20 (4)**		**Technische Daten**						
Düsen-Nr.	**Art. Nr.**	**Düsen-Nr.**	**Art. Nr.**	**ø mm**	**ø Zoll**	**Winkel**	**Breite**	**l/min à 70 bar**		**Sieb**
1840	23044*			0,18	0,007	40°	18	0,16		
2325	7328			0,23	0,009	25°	14	0,23	200 msh 85 µm	74856 4er Set
2350	7435			0,23	0,009	50°	22	0,23		
2360	74922			0,23	0,009	60°	24	0,23		
		2550	207548	0,25	0,010	20°/50°	14/22	0,25		
2825	16998			0,28	0,011	25°	14	0,30		
2850	50906			0,28	0,011	50°	22	0,30		
2865	13771			0,28	0,011	65°	26	0,30		
		3050	207555	0,30	0,012	20°/50°	14/22	0,38		
3325	20206			0,33	0,013	25°	14	0,45	100 msh 150 µm	12278 4er Set
3350	50898			0,33	0,013	50°	23	0,45		
3365	13789			0,33	0,013	65°	28	0,45		
3375	74930			0,33	0,013	75°	32	0,45		
3390	73742			0,33	0,013	90°	40	0,45		
		3550	207563	0,35	0,014	20°/50°	14/24	0,50		
3825	13797			0,38	0,015	25°	15	0,61		
3850	7344			0,38	0,015	50°	25	0,61		
3882	74948			0,38	0,015	82°	34	0,61		
		4050	207571	0,40	0,016	20°/50°	14/25	0,70		
4650	19307			0,46	0,018	50°	25	0,95	60 msh 250 µm	12260 4er Set
4682	74955			0,46	0,018	82°	35	0,95		
5370	150276			0,53	0,021	70°	33	1,28		
6050	17004			0,60	0,024	50°	31	1,59		

Düsen-Nr.: XX YY
- XX → Winkel
- YY → ø mm

Schlauchpaare siehe Seite 125.

Weiteres Zubehör sowie Material- und Luftanschlüsse siehe Seite 50|51 bzw. 64|65.

Alle Preise sind unverbindliche Preisempfehlungen. Irrtümer, technische Änderungen und Druckfehler vorbehalten.

Ersatzteile SATAjet® 4800 K spray mix

Art. Nr./Bez.	Euro
12260 Sieb, 60 msh (Verpackungseinheit 4 Stück)	64,50 (4)
12278 Sieb, 100 msh (Verpackungseinheit 4 Stück)	64,50 (4)
18341 Druckfeder für Farbnadel	2,30 (4)
19745 Drehgelenk	29,30 (3)
27813 Feder für Luftkolben bei SATA Lackierpistolen außer SATA minijet	2,70 (3)
74856 Sieb-Set: Sieb 200 msh (4 Stück), Siebhalter (2 Stück), Schraube (1 Stück)	65,80 (4)
77537 Farbnadel SATAjet 4800 K spray mix, 3000 K spray mix, jet K3 spray mix ohne Nadelspitze	51,10 (4)
82636 Dichtungshalter, kpl.	25,60 (4)
97824 Luftverteilerring (3 Stück)	17,40 (3)
98434 Vordüse mit Hartmetalleinsatz	89,30 (4)
98459 Luftdüse Rund-/Breitstrahl	61,80 (4)
98525 Dichtungshalter, kpl.	45,90 (4)
98541 Hartmetallkugelspitze	34,20 (4)
98772 Farbnadel mit Hartmetallspitze, kpl.	82,80 (4)
133991 Luftkolbenkopf (Verpackungseinheit 3 Stück)	6,70 (3)
207522 Dichtungseinheit Wendeschalter	54,50 (4)
207530 Nachrüstsatz, Wendeschalter ohne Wendedüse	336,60 (4)
211391 Arretierschraube (Verpackungseinheit 3 Stück) für Luftmikrometer	7,80 (3)
228049 Luftdüsenring mit Berührschutz	34,70 (4)
228056 Luftdüsenring mit Berührschutz	47,90 (4)
1006362 Rund-/Breitstrahlregulierung, kpl.	42,80 (4)
1006370 Düsenkopf und Materialzuführung kpl., ohne Filteraufnahme und Drehgelenk	189,00 (3)
1006388 Set, bestehend aus Aufhängehaken, Aufhängeöse und Senkschraube, je 1 Stück	17,30 (4)
1014076 Materialfiltergehäuse, kpl. mit Drehgelenk	146,30 (4)
1014084 Abzugsbügelset	56,10 (4)
1014092 Luftkolbenstange	8,20 (4)
1014109 Abschlussschraube	16,50 (4)
1014117 O-Ring Düsenkopf (Verpackungseinheit 10 Stück)	21,50 (4)
1014125 Düsenkopfmutter	7,60 (4)
1014133 Luftmikrometer, kpl.	33,30 (4)

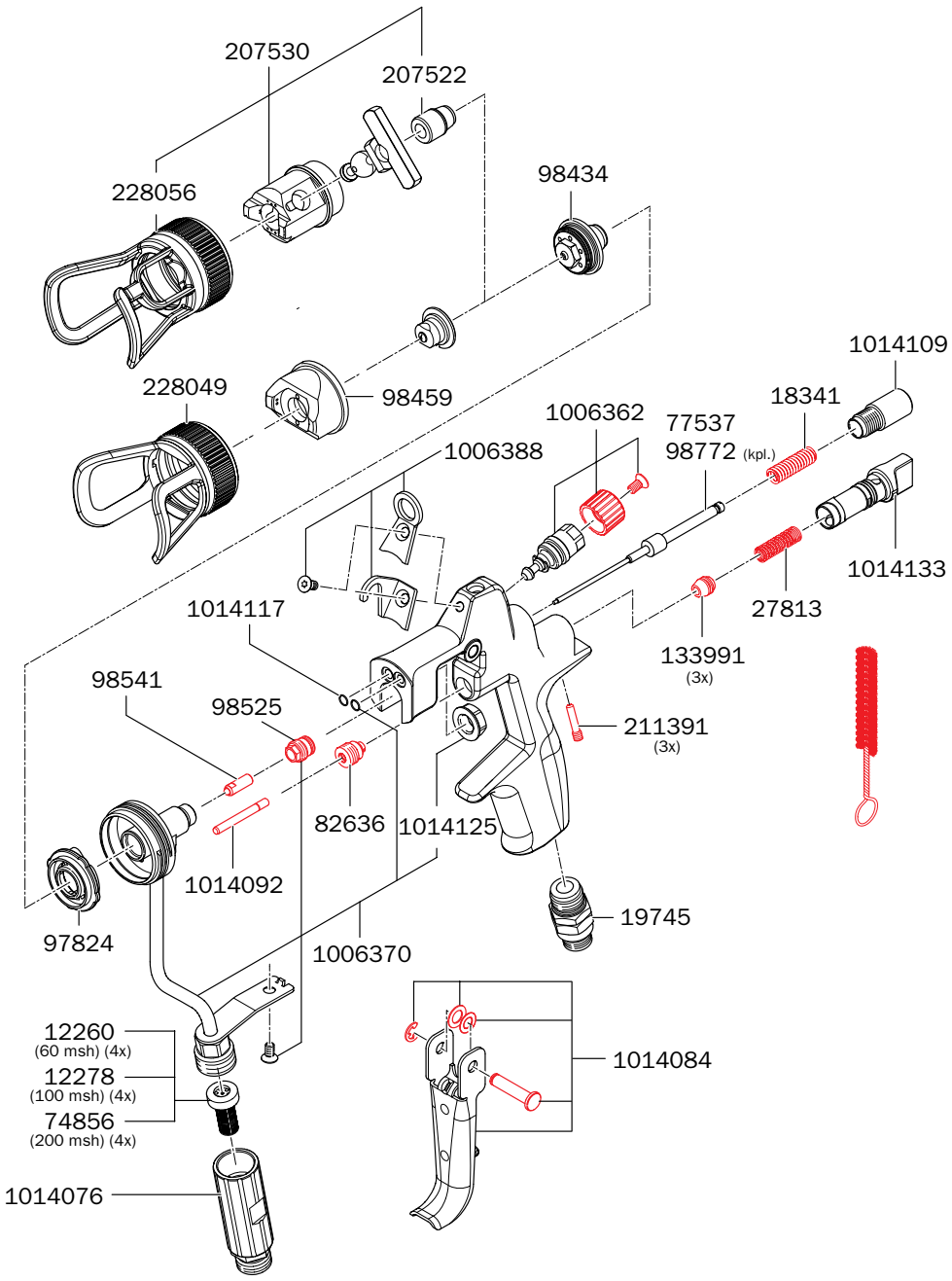

Art. Nr./Bez.	Euro
1006966 **Werkzeugsatz** · Universalschlüssel · Reinigungsbürste · Ausziehwerkzeug	29,30 (3)

Art. Nr./Bez.	Euro
1006940 **Reparatur-Set**	105,50 (4)
92759 **Luftkolben-Serviceeinheit**	45,90 (3)
30833 **SATA Düsenreinigungs-Set**	109,60 (4)

Alle Preise sind unverbindliche Preisempfehlungen. Irrtümer, technische Änderungen und Druckfehler vorbehalten.

SATAjet® 3000 K spray mix

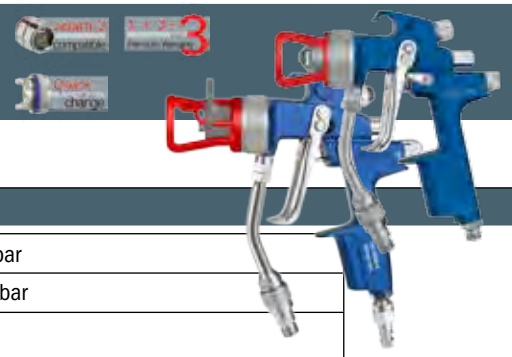

SATAjet 3000 K spray mix	
Technische Daten	Max. Betriebsüberdruck Spritzluft: 10,0 bar
	Max. Betriebsüberdruck Material: 250,0 bar
	Gewicht mit Materialfilter: 650 g

Spray mix Pistole		Euro
120006	SATAjet 3000 K spray mix mit Farbrohr, Materialfilter 100 msh, ohne Materialdüse	**670,00 (5)**

Spray mix Pistole mit Wendeschalter		Euro
120014	SATAjet 3000 K spray mix mit Farbrohr, Materialfilter 100 msh, Wendeschalter ohne Wendedüse	**1.001,00 (5)**
207530	Nachrüstsatz, Wendeschalter ohne Wendedüse für SATAjet 4800 K spray mix / 3000 K spray mix	**336,60 (4)**

Düsen SATAjet 3000 K spray mix (im Lieferumfang der Spray mix Pistole nicht enthalten)

Materialdüse **Euro 94,70 (4)** **Euro 122,70 (4)***		**Wendedüse für Wendeschalter** **Euro 159,20 (4)**		**Technische Daten**						
Düsen-Nr.	**Art. Nr.**	**Düsen-Nr.**	**Art. Nr.**	**ø mm**	**ø Zoll**	**Winkel**	**Breite**	**l/min à 70 bar**		**Sieb**
1840	23044*			0,18	0,007	40°	18	0,16		
2325	7328			0,23	0,009	25°	14	0,23	200 msh 85 µm	74856 4er Set
2350	7435			0,23	0,009	50°	22	0,23		
2360	74922			0,23	0,009	60°	24	0,23		
		2550	207548	0,25	0,010	20°/50°	14/22	0,25		
2825	16998			0,28	0,011	25°	14	0,30		
2850	50906			0,28	0,011	50°	22	0,30		
2865	13771			0,28	0,011	65°	26	0,30		
		3050	207555	0,30	0,012	20°/50°	14/22	0,38		
3325	20206			0,33	0,013	25°	14	0,45	100 msh 150 µm	12278 4er Set
3350	50898			0,33	0,013	50°	23	0,45		
3365	13789			0,33	0,013	65°	28	0,45		
3375	74930			0,33	0,013	75°	32	0,45		
3390	73742			0,33	0,013	90°	40	0,45		
		3550	207563	0,35	0,014	20°/50°	14/24	0,50		
3825	13797			0,38	0,015	25°	15	0,61		
3850	7344			0,38	0,015	50°	25	0,61		
3882	74948			0,38	0,015	82°	34	0,61		
		4050	207571	0,40	0,016	20°/50°	14/25	0,70		
4650	19307			0,46	0,018	50°	25	0,95	60 msh 250 µm	12260 4er Set
4682	74955			0,46	0,018	82°	35	0,95		
5370	150276			0,53	0,021	70°	33	1,28		
6050	17004			0,60	0,024	50°	31	1,59		

Düsen-Nr.: XX YY
- XX → Winkel
- YY → ø mm

Schlauchpaare siehe Seite 125.

Weiteres Zubehör sowie Material- und Luftanschlüsse siehe Seite 50|51 bzw. 64|65.

Alle Preise sind unverbindliche Preisempfehlungen. Irrtümer, technische Änderungen und Druckfehler vorbehalten.

Ersatzteile SATAjet® 3000 K spray mix

Art. Nr./Bez.	Euro
12260 Sieb, 60 msh (Verpackungseinheit 4 Stück)	64,50 (4)
12278 Sieb, 100 msh (Verpackungseinheit 4 Stück)	64,50 (4)
18341 Druckfeder für Farbnadel	2,30 (4)
27813 Feder für Luftkolben bei SATA Lackierpistolen außer SATA minijet	2,70 (3)
74856 Sieb-Set: Sieb 200 msh (4 Stück), Siebhalter (2 Stück), Schraube (1 Stück)	65,80 (4)
91959 Luftkolbenstange	8,80 (3)
94961 Luftmikrometer	34,90 (3)
97824 Luftverteilerring (3 Stück)	17,40 (3)
98418 Abschlussschraube	15,20 (4)
98434 Vordüse mit Hartmetalleinsatz	89,30 (4)
98459 Luftdüse Rund-/Breitstrahl	61,80 (4)
98509 Einsatz mit Dichtungshalter	76,40 (4)
98525 Dichtungshalter, kpl.	45,90 (4)
98541 Hartmetallkugelspitze	34,20 (4)
98590 Materialanschluss	22,80 (4)
98608 Farbrohr mit Materialfilter 100 msh	113,20 (4)
98681 Abzugsbügelset	54,50 (4)
98764 Düsensatz SATAjet 4800 K spray mix / 3000 K spray mix	115,10 (4)
98772 Farbnadel mit Hartmetallspitze, kpl.	82,80 (4)
98806 Rund-/ Breitstrahlregulierung, kpl.	41,30 (4)
120071 Abzugssperre, kpl.	36,30 (4)
133926 Bügelrollen-Set	16,50 (3)
133942 Dichtungshalter, kpl.	17,90 (3)
133967 Arretierschraube für Luftmikrometer	7,30 (3)
133991 Luftkolbenkopf (Verpackungseinheit 3 Stück)	6,70 (3)
134098 Luftanschlussstück 1/4" (Außengewinde)	10,00 (3)
207522 Dichtungseinheit Wendeschalter	54,50 (4)
207530 Nachrüstsatz, Wendeschalter ohne Wendedüse	336,60 (4)
228049 Luftdüsenring mit Berührschutz	34,70 (4)
228056 Luftdüsenring mit Berührschutz	47,90 (4)

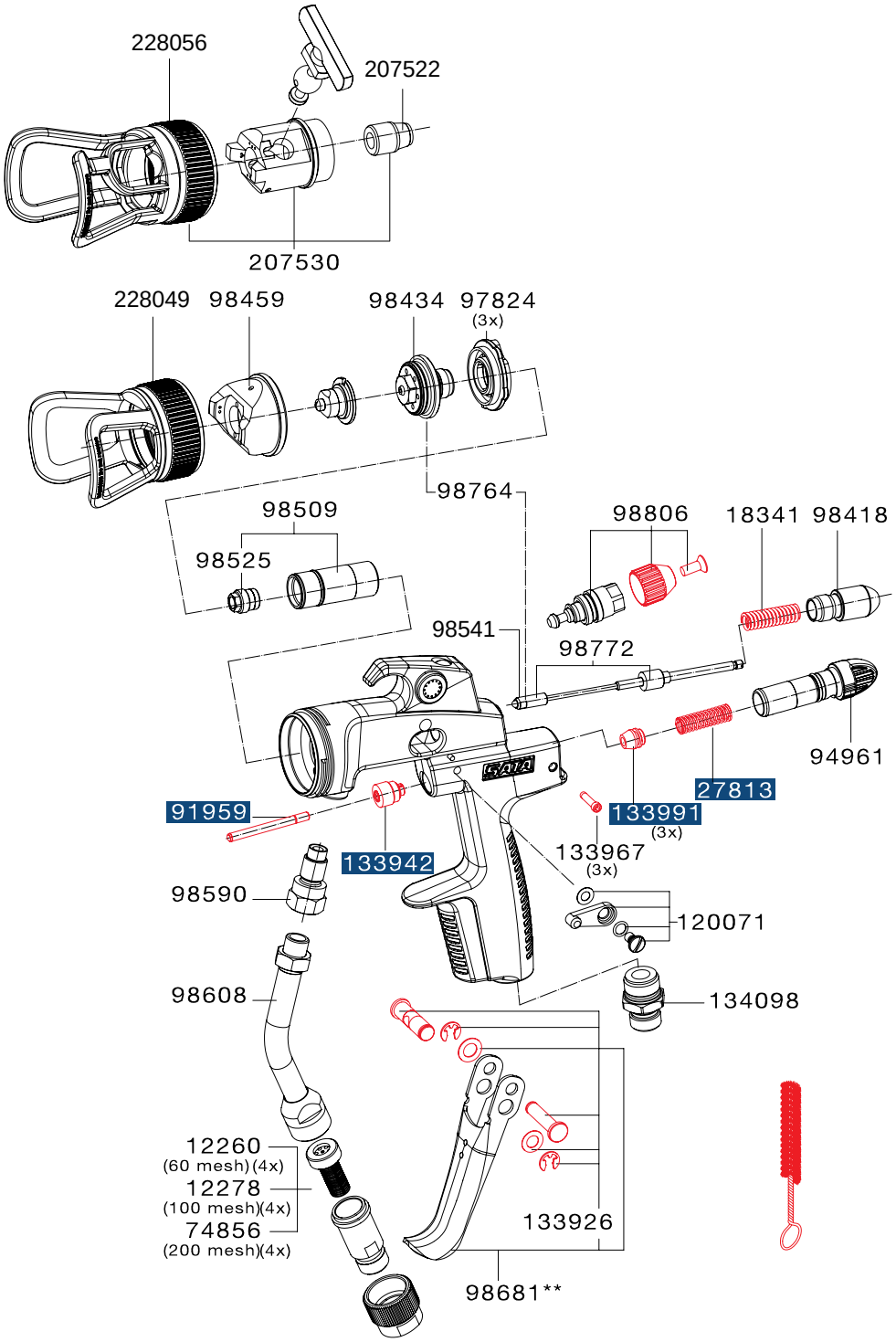

Art. Nr./Bez.	Euro
98699 **Werkzeugsatz** · Universalschlüssel · Inbusschlüssel SW 40 · Innensechskantschlüssel SW 2 · Universalschlüssel · Reinigungsbürste · Steckschlüssel SW 7 · Ausziehwerkzeug	18,40 (4)

Art. Nr./Bez.	Euro
98707 **Reparatur-Set**	82,10 (4)
92759 **Luftkolben-Serviceeinheit**	45,90 (3)
30833 **SATA Düsenreinigungs-Set**	109,60 (4)

Alle Preise sind unverbindliche Preisempfehlungen. Irrtümer, technische Änderungen und Druckfehler vorbehalten.

SATAjet® 1000 B RP®/HVLP

SATAjet 1000 B RP

Technische Daten	Eingangsdruck: 1,5 bar – 2,0 bar
	Luftverbrauch bei 2,0 bar: 275 Nl/min
	Spritzabstand: 17 cm – 21 cm

Düse	0,8	1,0	1,3	1,6	1,8	2,0	2,5	3,0	4,0		
Pistole mit 0,6 l QCC-Kunststoff-Mehrwegbecher **ohne** Drehgelenk											**Euro**
Art. Nr.	151183	151191	1005869	149310	150391	149328	151209	151217			**336,00 (1)**
									154161		**356,00 (1)**
Pistole mit 0,6 l QCC-Kunststoff-Mehrwegbecher **mit** Drehgelenk											
Art. Nr.	157875	157883	1005877	157909	157917	157925	157933	157941			**344,00 (1)**
									157958		**368,00 (1)**

Düse	0,8	1,0	1,3	1,6	1,8	2,0	2,5	3,0	4,0		
Pistole mit 0,75 l QCC-**Alu**-Mehrwegbecher **ohne** Drehgelenk											
Art. Nr.	151225	151233	150342	149344	150409	149351	151241	151258			**338,00 (1)**
									154179		**361,00 (1)**

Düse	0,8	1,0	1,3	1,6	1,8	2,0	2,5	3,0	4,0	5,0	
Düsensatz											**Euro**
Art. Nr.	151316	151324	149161	149179	150417	149187	151332	151340			**134,70 (3)**
									154187	154195	**156,30 (3)**
	Hochviskos						222372	222380			**141,30 (3)**

Verlängerungen siehe Seite 48.

SATAjet 1000 B RP für Klebstoffanwendungen		Euro
164962	SATAjet 1000 B RP Düse 1,6 D Drall-Rundstrahl 0,6 l QCC Kunststoff-Mehrwegbecher	**446,00 (1)**
164970	Düsensatz SATAjet 1000 B RP 1,6 D (Drall-Rundstrahldüse)	**147,20 (3)**
214320	SATAjet 1000 B RP Düse 1,3 DA Druckbecherpistole für Dispersionsklebstoffe, inkl. SATA BVD Anbausatz	**713,00 (1)**
214338	Düsensatz SATAjet 1000 B RP 1,3 DA für Dispersionsklebstoffe	**154,90 (3)**

SATAjet 1000 B HVLP

Technische Daten	Eingangsdruck: 2,0 bar
	Luftverbrauch bei 2,0 bar: 350 Nl/min
	Spritzabstand: 13 cm – 17 cm

Düse	1,4	1,7	1,9	2,1		
Pistole mit 0,6 l QCC-Kunststoff-Mehrwegbecher **ohne** Drehgelenk						**Euro**
Art. Nr.	149377	149385	149393	149401		**384,00 (1)**
Pistole mit 0,6 l QCC-Kunststoff-Mehrwegbecher **mit** Drehgelenk						
Art. Nr.	157966	157974	157982	157990		**392,00 (1)**

Düse	1,4	1,7	1,9	2,1		
Pistole mit 0,75 l QCC-Alu-Mehrwegbecher **ohne** Drehgelenk						
Art. Nr.	149419	149427	149435	149443		**386,00 (1)**

Düse	1,4	1,7	1,9	2,1		
Düsensatz						**Euro**
Art. Nr.	149195	149203	149211	149229		**139,70 (3)**

Alle Preise sind unverbindliche Preisempfehlungen. Irrtümer, technische Änderungen und Druckfehler vorbehalten.

Ersatzteile SATAjet® 1000 B

Art. Nr./Bez.	Euro
1826 Tropfsperre (Verpackungseinheit 4 Stück)	17,10 (3)
3988 Lacksieb, 300 µm (Verpackungseinheit 10 Stück)	21,50 (3)
6395 CCS-Clips, grün, blau, rot, schwarz (Verpackungseinheit 4 Stück)	5,40 (3)
15438 Farbnadelpackung	14,90 (3)
16162 Drehgelenk	29,30 (3)
27243 Kunststoff-Mehrwegbecher, 0,6 l mit QCC ohne Feingewinde	49,00 (3)
49395 Schraubdeckel mit Tropfenfangring und Tropfsperre	20,00 (3)
76018 Lacksieb, 300 µm (Verpackungseinheit 100 Stück)	181,50 (3)
76026 Lacksieb, 300 µm (Verpackungseinheit 500 Stück)	797,00 (3)
89771 Spindel für R-/B-Regulierung	41,10 (3)
91959 Luftkolbenstange	8,80 (3)
130393 Dichtring	2,90 (3)
130492 Abzugsbügelset	28,50 (3)
133926 Bügelrollen-Set	16,50 (3)
133934 Dichtung (Verpackungseinheit 3 Stück) für Spindel	4,60 (3)
133942 Dichtungshalter, kpl.	17,90 (3)
133959 Druckfeder (je 3 Stück) für Farbnadel und Luftkolben	15,00 (3)
133967 Arretierschraube für Luftmikrometer	7,30 (3)
133983 Luftanschlussstück 1/4" (Außengewinde)	10,70 (3)
133991 Luftkolbenkopf (Verpackungseinheit 3 Stück)	6,70 (3)
139188 Materialmengenregulierung mit Gegenmutter	17,20 (3)
139964 Luftmikrometer	31,40 (3)
140574 Rändelknopf mit Schraube	26,60 (3)
140582 Dichtelement (Verpackungseinheit 5 Stück) für Farbdüse	16,30 (3)
143230 Luftverteilerring (Verpackungseinheit 3 Stück)	17,10 (3)

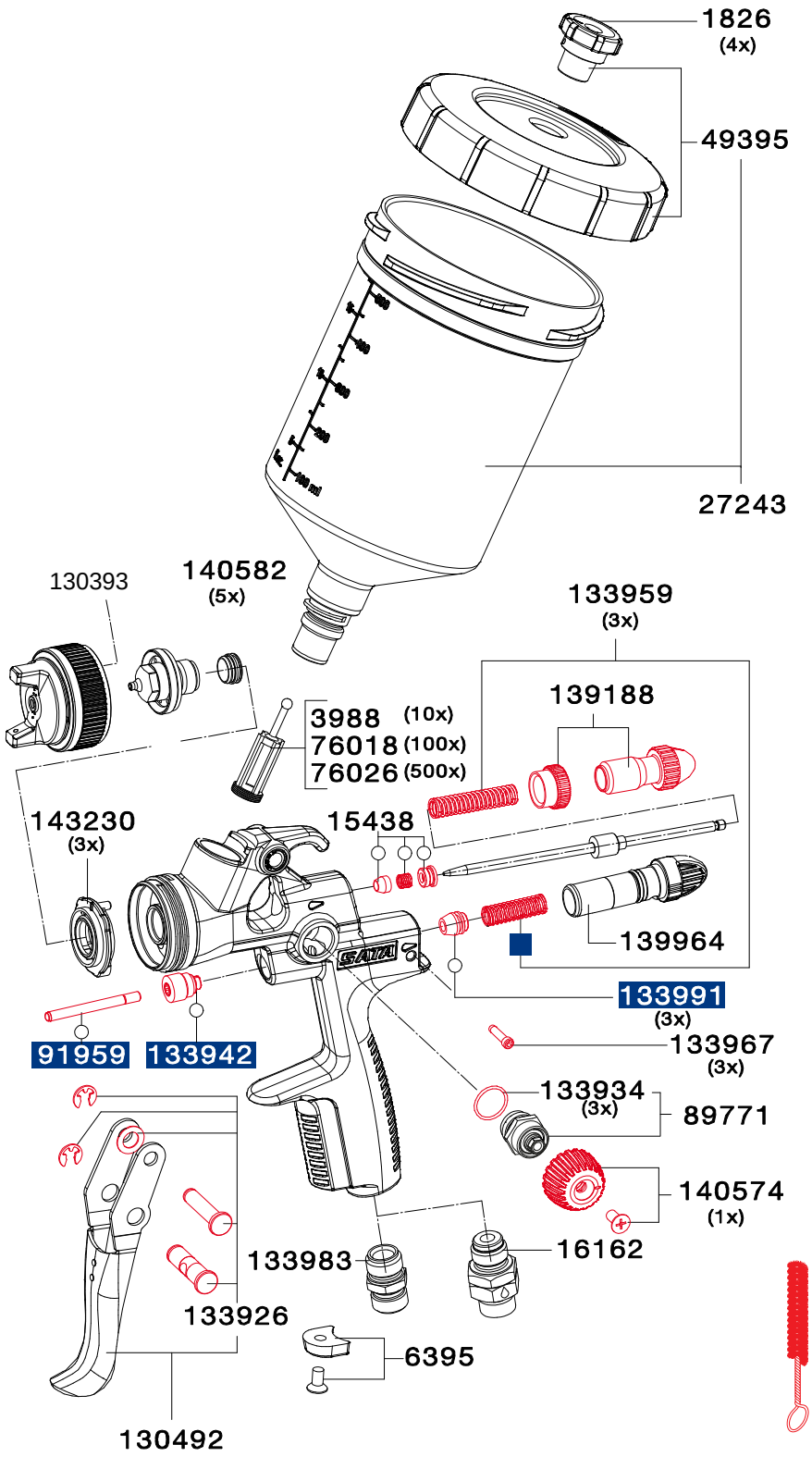

Art. Nr./Bez.	Euro
9050 **Werkzeugsatz** · Ausziehwerkzeug · Lacksieb · Reinigungsbürste · Innensechskantschlüssel SW 2 · Innensechskantschlüssel SW 4 · Universalschlüssel	18,60 (3)
1097379 Universal-Schlüsseleinheit (Verpackungseinheit 3 Stück)	10,20 (3)

Art. Nr./Bez.	Euro
130542 **Reparatur-Set**	58,70 (3)
92759 **Luftkolben-Serviceeinheit**	45,90 (3)
○ **183780** **Dichtungs-Set**	30,90 (3)

Alle Preise sind unverbindliche Preisempfehlungen. Irrtümer, technische Änderungen und Druckfehler vorbehalten.

SATAjet® 1000 B RP®, HVLP LIGNUM 2

SATAjet 1000 B RP LIGNUM 2

Technische Daten	Eingangsdruck: 1,5 bar – 2,0 bar
	Luftverbrauch bei 2,0 bar: 275 Nl/min
	Spritzabstand: 17 cm – 21 cm

Düse	0,8	1,0	1,3	1,6	1,8	2,0	2,5	3,0	4,0	5,0	
Pistole mit 0,6 l QCC-Kunststoff-Mehrwegbecher **mit** Drehgelenk											
Art. Nr.	-	-	190157	190165	190173	190181	197665	-	-	-	**359,00 (1)**

Düse	0,8	1,0	1,3	1,6	1,8	2,0	2,5	3,0	4,0	5,0	
Düsensatz											**Euro**
Art. Nr.	151316	151324	149161	149179	150417	149187	151332	151340			**134,70 (3)**
									154187	154195	**156,30 (3)**
	Hochviskos						222372	222380			**141,30 (3)**

Verlängerungen siehe Seite 48.

SATAjet 1000 B HVLP LIGNUM 2

Technische Daten	Eingangsdruck: 2,0 bar
	Luftverbrauch bei 2,0 bar: 350 Nl/min
	Spritzabstand: 13 cm – 17 cm

Düse	1,4	1,7	1,9	2,1	
Pistole mit 0,6 l QCC-Kunststoff-Mehrwegbecher **mit** Drehgelenk					
Art. Nr.	190124	190132	190140	-	**408,00 (1)**

Düse	1,4	1,7	1,9	2,1	
Düsensatz					**Euro**
Art. Nr.	149195	149203	149211	149229	**139,70 (3)**

Verlängerungen siehe Seite 48.

Zubehör		Euro	
25775	SATA BVD Anbausatz mit QCC ohne Feingewinde	**282,10 (5)**	
29926	SATA Rührwerksbecher Anbausatz	**499,80 (5)**	

SATA RPS Mehrzweckbecher siehe Seite 70.

Hinweis: Das Modell SATAjet 1000 B LIGNUM 2 ist baugleich zu SATAjet 1000 B. Durch den aufwändigen Veredelungsprozess der Pistolenoberflächen kann es zu leicht abweichenden Farbnuancen kommen. Auch Farbveränderungen, z. B. durch Lichteinflüsse, sind möglich.

Alle Preise sind unverbindliche Preisempfehlungen. Irrtümer, technische Änderungen und Druckfehler vorbehalten.

Ersatzteile SATAjet® 1000 B LIGNUM 2

Art. Nr./Bez.	Euro
1826 Tropfsperre (Verpackungseinheit 4 Stück)	17,10 (3)
3988 Lacksieb, 300 µm (Verpackungseinheit 10 Stück)	21,50 (3)
6395 CCS-Clips, grün, blau, rot, schwarz (Verpackungseinheit 4 Stück)	5,40 (3)
15438 Farbnadelpackung	14,90 (3)
16162 Drehgelenk	29,30 (3)
27243 Kunststoff-Mehrwegbecher, 0,6 l mit QCC ohne Feingewinde	49,00 (3)
49395 Schraubdeckel mit Tropfenfangring und Tropfsperre	20,00 (3)
76018 Lacksieb, 300 µm (Verpackungseinheit 100 Stück)	181,50 (3)
76026 Lacksieb, 300 µm (Verpackungseinheit 500 Stück)	797,00 (3)
89771 Spindel für R-/B-Regulierung	41,10 (3)
91959 Luftkolbenstange	8,80 (3)
130393 Dichtring	2,90 (3)
130492 Abzugsbügelset	28,50 (3)
133926 Bügelrollen-Set	16,50 (3)
133934 Dichtung (Verpackungseinheit 3 Stück) für Spindel	4,60 (3)
133942 Dichtungshalter, kpl.	17,90 (3)
133959 Druckfeder (je 3 Stück) für Farbnadel und Luftkolben	15,00 (3)
133967 Arretierschraube für Luftmikrometer	7,30 (3)
133983 Luftanschlussstück 1/4" (Außengewinde)	10,70 (3)
133991 Luftkolbenkopf (Verpackungseinheit 3 Stück)	6,70 (3)
139188 Materialmengenregulierung mit Gegenmutter	17,20 (3)
139964 Luftmikrometer	31,40 (3)
140574 Rändelknopf mit Schraube	26,60 (3)
140582 Dichtelement (Verpackungseinheit 5 Stück) für Farbdüse	16,30 (3)
143230 Luftverteilerring (Verpackungseinheit 3 Stück)	17,10 (3)

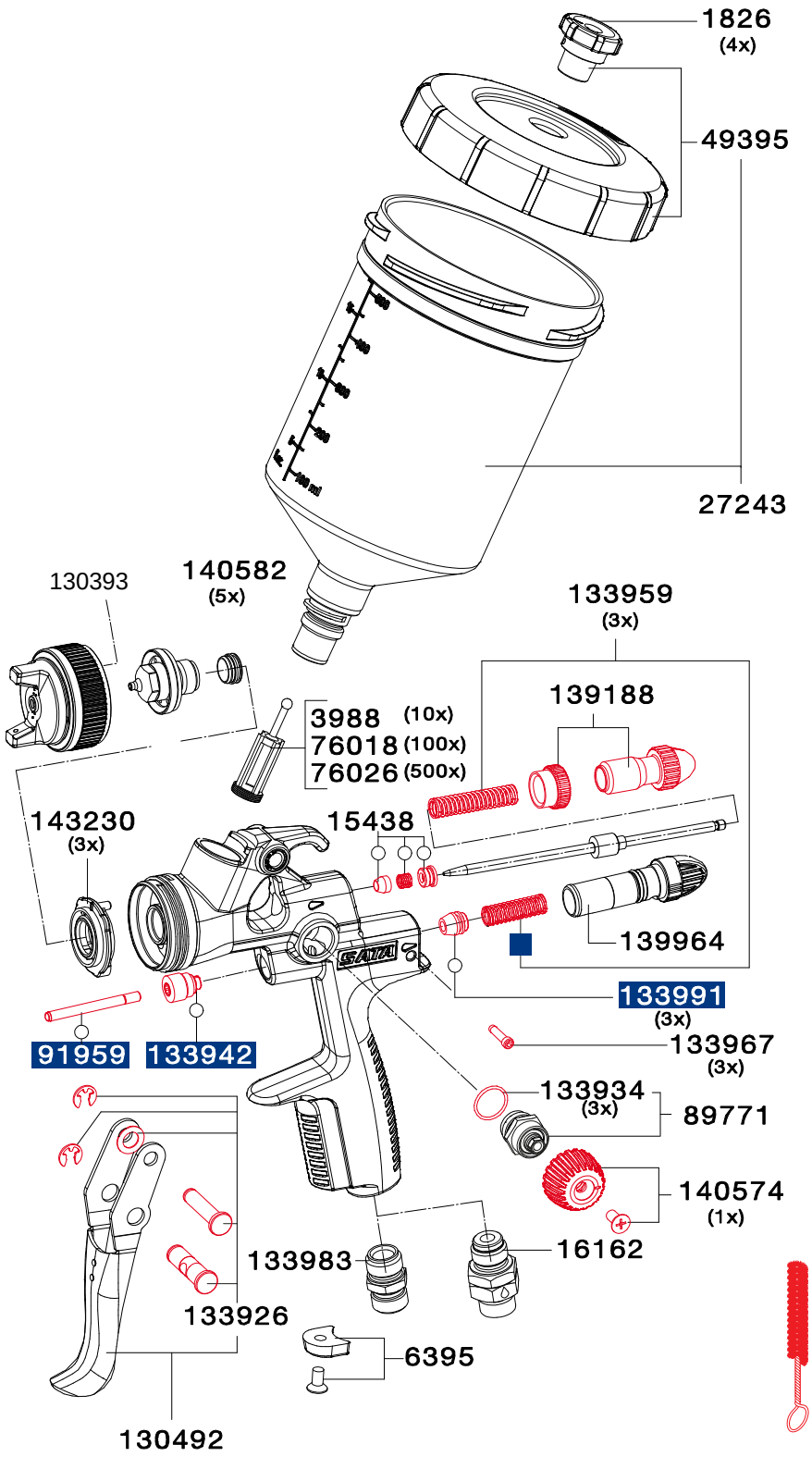

Art. Nr./Bez.	Euro
9050 **Werkzeugsatz** · Ausziehwerkzeug · Lacksieb · Reinigungsbürste · Innensechskantschlüssel SW 2 · Innensechskantschlüssel SW 4 · Universalschlüssel	18,60 (3)
1097379 Universal-Schlüsseleinheit (Verpackungseinheit 3 Stück)	10,20 (3)

Art. Nr./Bez.	Euro
130542 **Reparatur-Set**	58,70 (3)
92759 **Luftkolben-Serviceeinheit**	45,90 (3)
○ **183780** **Dichtungs-Set**	30,90 (3)

Alle Preise sind unverbindliche Preisempfehlungen. Irrtümer, technische Änderungen und Druckfehler vorbehalten.

SATAjet® 1000 K RP®/HVLP

SATAjet 1000 K RP

Technische Daten	Eingangsdruck: 2,5 bar
	Luftverbrauch bei 2,5 bar: 410 Nl/min
	Spritzabstand: 17 cm – 21 cm
	Materialanschluss: 3/8" Außengewinde

Düse	0,8	1,1	1,3	1,5	1,7	2,0	2,5	3,0	4,0	5,0	
Pistole											**Euro**
Art. Nr.	132092	132100	132118	132126	132134	132142	153486	153494			**437,00 (1)**
									154336	–	**446,00 (1)**
Pistole mit **standzeitverlängernder Oberflächenbeschichtung** der Farbdüse und -nadel											
Art. Nr.	141903	141911	141929	141937	141945	141952	–	–	–	–	**523,00 (1)**
Pistole mit **Schlitzdüse**											
Art. Nr.	–	–	–	–	–	–	154344	154351	154369	–	**483,00 (1)**
Düsensatz											**Euro**
Art. Nr.	132159	132167	132175	132183	132191	132209	153528	153536			**135,30 (3)**
									154377	154385	**157,20 (3)**
Düsensatz mit **standzeitverlängernder Oberflächenbeschichtung** der Farbdüse und -nadel											
Art. Nr.	141648	141655	141663	141689	141697	141705	159442	–	–	–	**231,60 (3)**
Schlitz-Düsensatz											
Art. Nr.							154393	154401	154419	–	**205,40 (3)**

SATAjet 1000 K RP für Klebstoffanwendungen		Euro
161232	SATAjet 1000 K RP Düse 1,6 D Drall-Rundstrahl Materialanschluss 3/8" (Außengewinde)	**575,00 (1)**
159707	Düsensatz SATAjet 1000 K RP 1,6 D (Drall-Rundstrahldüse)	**146,20 (3)**
211979	SATAjet 1000 K RP Düse 1,3 DA für Dispersionsklebstoffe Materialanschluss 3/8" (Außengewinde)	**501,00 (1)**
211961	Düsensatz SATAjet 1000 K RP 1,3 DA, für Dispersionsklebstoffe	**155,80 (3)**

SATAjet 1000 K HVLP

Technische Daten	Eingangsdruck: 2,5 bar
	Luftverbrauch bei 2,5 bar: 530 Nl/min
	Spritzabstand: 10 cm – 15 cm
	Materialanschluss: 3/8" Außengewinde

Düse	0,8	1,0	1,2	1,4	1,6	2,0		
Pistole								**Euro**
Art. Nr.	139196	139204	139212	193664	139220	139238		**449,00 (1)**
Pistole mit **standzeitverlängernder Oberflächenbeschichtung** der Farbdüse und -nadel								
Art. Nr.	141960	141978	141986	–	142000	142018		**535,00 (1)**
Düsensatz								**Euro**
Art. Nr.	139253	139261	139279	191387	139287	139295		**146,60 (3)**
Düsensatz mit **standzeitverlängernder Oberflächenbeschichtung** der Farbdüse und -nadel								
Art. Nr.	141762	141770	141804	–	141812	141838		**239,90 (3)**

Notwendiges Zubehör für SATA-Kesselpistolen		Euro	
92031	SATA Materialrohr G 3/8" (Innengewinde) - 3/8" (Außengewinde) für SATA Kesselpistolen	**63,60 (1)**	
38265	SATA Materialfilter 60 msh, G 3/8" (Innengewinde) und 3/8" (Außengewinde) für SATA Kesselpistolen außer SATAminijet	**123,40 (1)**	

Weiteres Zubehör sowie Material- und Luftanschlüsse siehe Seite 50|51 bzw. 64|65. Verlängerungen siehe Seite 49.

Alle Preise sind unverbindliche Preisempfehlungen. Irrtümer, technische Änderungen und Druckfehler vorbehalten.

Ersatzteile SATAjet® 1000 K

Art. Nr./Bez.	Euro
6395 CCS-Clips, grün, blau, rot, schwarz (Verpackungseinheit 4 Stück)	5,40 (3)
15438 Farbnadelpackung	14,90 (3)
89771 Spindel für R-/B-Regulierung	41,10 (3)
91959 Luftkolbenstange	8,80 (3)
93526 Materialanschluss, Edelstahl	23,70 (4)
130484 Einsatz, kpl.	47,70 (3)
130492 Abzugsbügelset	28,50 (3)
130534 Luftverteilerring (Verpackungseinheit 3 Stück)	17,40 (3)
133926 Bügelrollen-Set	16,50 (3)
133934 Dichtung (Verpackungseinheit 3 Stück) für Spindel	4,60 (3)
133942 Dichtungshalter, kpl.	17,90 (3)
133959 Druckfeder (je 3 Stück) für Farbnadel und Luftkolben	15,00 (3)
133967 Arretierschraube für Luftmikrometer	7,30 (3)
133983 Luftanschlussstück 1/4" (Außengewinde)	10,70 (3)
133991 Luftkolbenkopf (Verpackungseinheit 3 Stück)	6,70 (3)
139188 Materialmengenregulierung mit Gegenmutter	17,20 (3)
139964 Luftmikrometer	31,40 (3)
140574 Rändelknopf mit Schraube	26,60 (3)
140582 Dichtelement (Verpackungseinheit 5 Stück) für Farbdüse	16,30 (3)

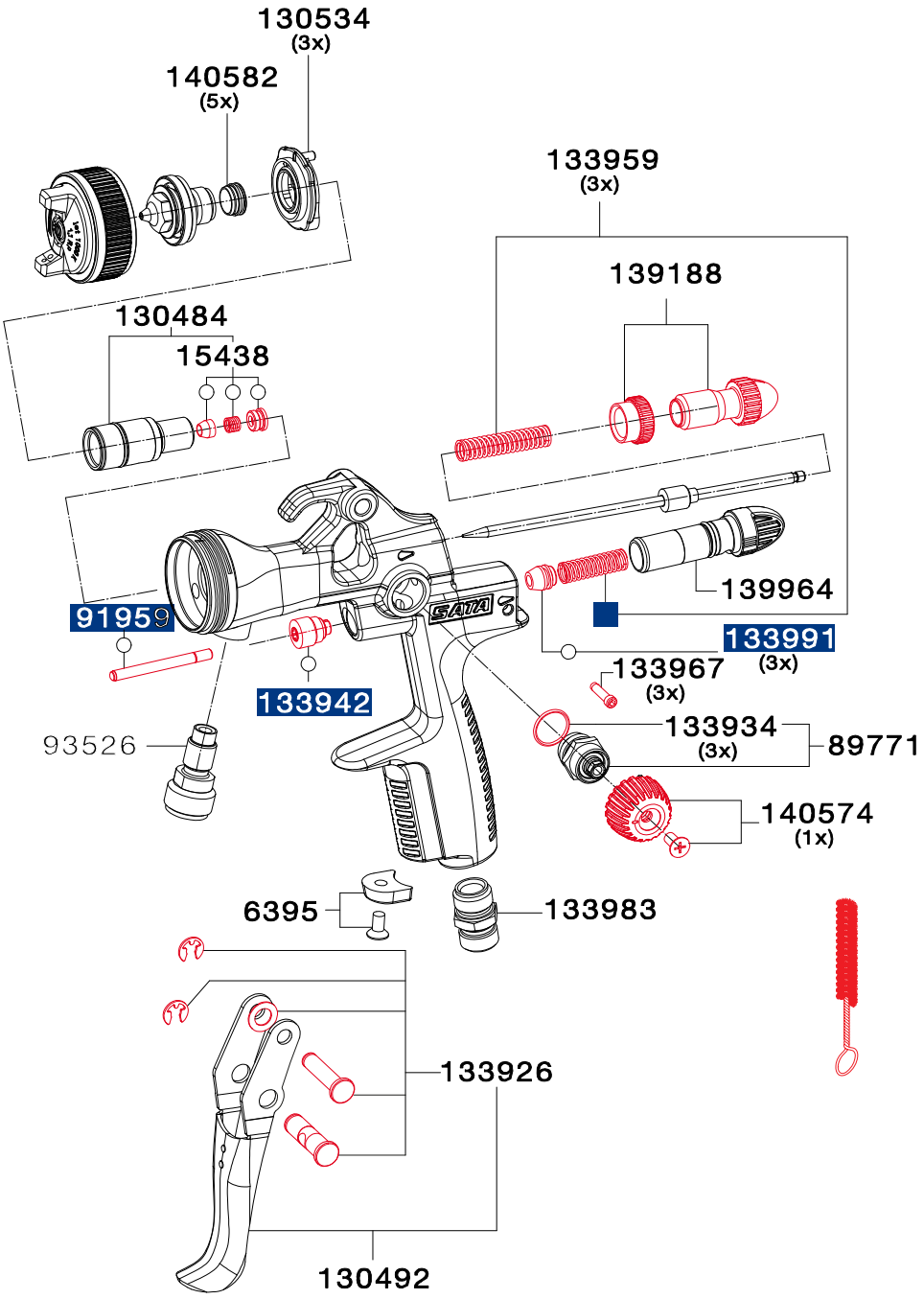

Art. Nr./Bez.	Euro
9050 **Werkzeugsatz** · Ausziehwerkzeug · Lacksieb · Reinigungsbürste · Innensechskantschlüssel SW 2 · Innensechskantschlüssel SW 4 · Universalschlüssel	18,60 (3)
1097379 Universal-Schlüsseleinheit (Verpackungseinheit 3 Stück)	10,20 (3)

Art. Nr./Bez.	Euro
130542 **Reparatur-Set**	58,70 (3)
92759 **Luftkolben-Serviceeinheit**	45,90 (3)
○ **183780** **Dichtungs-Set**	30,90 (3)

Alle Preise sind unverbindliche Preisempfehlungen. Irrtümer, technische Änderungen und Druckfehler vorbehalten.

SATAjet® 1000 H RP®

SATAjet 1000 H RP

Technische Daten	Eingangsdruck: 2,5 bar
	Luftverbrauch bei 2,0 bar: 275 Nl/min
	Spritzabstand: 17 cm – 21 cm

Düse	1,3	1,6	1,8	2,0		
Standard mit 1,0 l Alu-Hängebecher **ohne** Drehgelenk						**Euro**
Art. Nr.	161034	151266	151274	153353		**446,00 (1)**
Düsensatz						**Euro**
Art. Nr.	161059	151613	151621	153379		**131,90 (3)**

Alle Preise sind unverbindliche Preisempfehlungen. Irrtümer, technische Änderungen und Druckfehler vorbehalten.

Ersatzteile SATAjet® 1000 H

Art. Nr./Bez.	Euro
2691 Alu-Hängebecher 1,0 l, kpl.	117,20 (3)
2733 Alu-Deckelarmatur	61,20 (3)
6395 CCS-Clips, grün, blau, rot, schwarz (Verpackungseinheit 4 Stück)	5,40 (3)
15438 Farbnadelpackung	14,90 (3)
26120 Alu-Hängebecher 1,0 l, ohne Deckel	59,00 (3)
45286 Tropfsperre (Verpackungseinheit 4 Stück)	10,40 (3)
50195 Sieb (Verpackungseinheit 2 Stück)	17,10 (3)
51680 Dichtring (Verpackungseinheit 4 Stück)	10,70 (3)
89771 Spindel für R-/B-Regulierung	41,10 (3)
91900 Materialanschluss, Edelstahl	26,20 (3)
91959 Luftkolbenstange	8,80 (3)
130492 Abzugsbügelset	28,50 (3)
130534 Luftverteilerring (Verpackungseinheit 3 Stück)	17,40 (3)
133926 Bügelrollen-Set	16,50 (3)
133934 Dichtung (Verpackungseinheit 3 Stück) für Spindel	4,60 (3)
133942 Dichtungshalter, kpl.	17,90 (3)
133959 Druckfeder (je 3 Stück) für Farbnadel und Luftkolben	15,00 (3)
133967 Arretierschraube für Luftmikrometer	7,30 (3)
133983 Luftanschlussstück 1/4" (Außengewinde)	10,70 (3)
133991 Luftkolbenkopf (Verpackungseinheit 3 Stück)	6,70 (3)
139188 Materialmengenregulierung mit Gegenmutter	17,20 (3)
139964 Luftmikrometer	31,40 (3)
140574 Rändelknopf mit Schraube	26,60 (3)
140582 Dichtelement (Verpackungseinheit 5 Stück) für Farbdüse	16,30 (3)

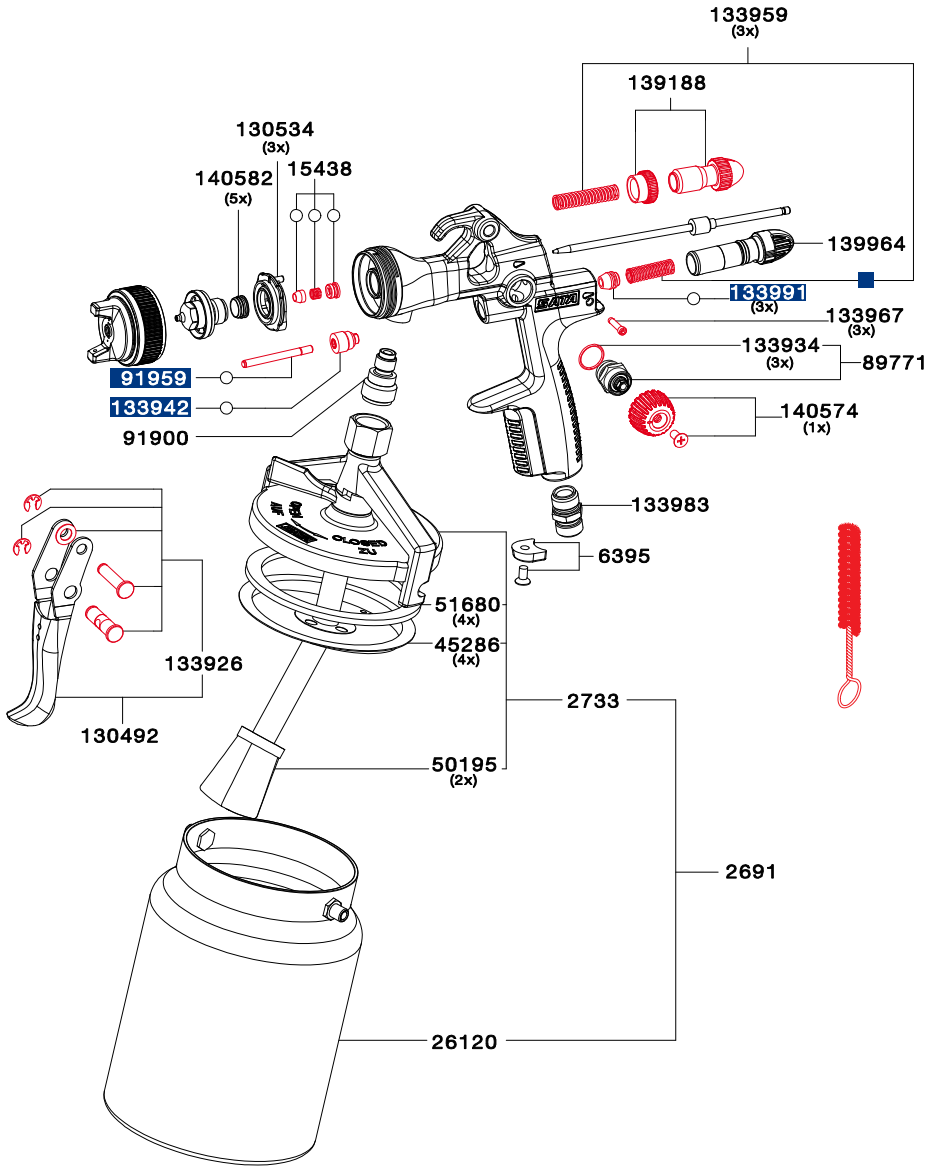

Art. Nr./Bez.	Euro
9050 **Werkzeugsatz** · Ausziehwerkzeug · Lacksieb · Reinigungsbürste · Innensechskantschlüssel SW 2 · Innensechskantschlüssel SW 4 · Universalschlüssel	18,60 (3)
1097379 Universal-Schlüsseleinheit (Verpackungseinheit 3 Stück)	10,20 (3)

	Art. Nr./Bez.	Euro
	130542 **Reparatur-Set**	58,70 (3)
	92759 **Luftkolben-Serviceeinheit**	45,90 (3)
○	183780 **Dichtungs-Set**	30,90 (3)

Alle Preise sind unverbindliche Preisempfehlungen. Irrtümer, technische Änderungen und Druckfehler vorbehalten.

SATAjet® 100 B F RP®/HVLP, B P

SATAjet 100 B F RP

Technische Daten	Eingangsdruck: 1,5 bar – 2,0 bar
	Luftverbrauch bei 2,0 bar: 290 Nl/min
	Spritzabstand: 17 cm – 21 cm

Düse	1,1 UV	1,4	1,6	1,8	2,0		
Pistole mit **0,6 l** QCC-Kunststoff-Mehrwegbecher **ohne** Drehgelenk							**Euro**
Art. Nr.	182592	146969	145193	145201	145219		**284,00 (1)**
Pistole mit **0,75 l** QCC-Alu-Mehrwegbecher **ohne** Drehgelenk							
Art. Nr.	-	153023	146134	146142	147421		**286,00 (1)**
Pistole mit **0,6 l** RPS Mehrzweckbecher **ohne** Drehgelenk							
Art. Nr.	203125	-	-	-	-		**271,00 (1)**

Düse	1,1 UV	1,4	1,6	1,8	2,0		
Düsensatz							**Euro**
Art. Nr.	182600	146977	145250	145268	145276		**102,20 (3)**

SATAjet 100 B F HVLP

Technische Daten	Eingangsdruck: 2,0 bar
	Luftverbrauch bei 2,0 bar: 350 Nl/min
	Spritzabstand: 10 cm – 15 cm

Düse	1,4	1,7	1,9	2,1		
Pistole mit **0,6 l** QCC-Kunststoff–Mehrwegbecher **ohne** Drehgelenk						**Euro**
Art. Nr.	146373	145722	145730	145748		**347,00 (1)**
Pistole mit **0,75 l** QCC-Alu-Mehrwegbecher **ohne** Drehgelenk						
Art. Nr.	147447	146175	146183	147454		**349,00 (1)**
Düsensatz						**Euro**
Art. Nr.	146381	145417	145425	145433		**107,30 (3)**

SATAjet 100 B P

Technische Daten	Eingangsdruck: 1,5 bar – 2,0 bar
	Luftverbrauch bei 2,0 bar: 245 Nl/min
	Spritzabstand: 17 cm – 21 cm

Düse	P		
Pistole mit **0,6 l** QCC-Kunststoff-Mehrwegbecher **ohne** Drehgelenk			**Euro**
Art. Nr.	145185		**282,00 (1)**
Pistole mit **0,75l** QCC-Alu-Mehrwegbecher **ohne** Drehgelenk			
Art. Nr.	146217		**284,00 (1)**

Düse	P		
Düsensatz			**Euro**
Art. Nr.	145284		**103,40 (3)**

Alle Preise sind unverbindliche Preisempfehlungen. Irrtümer, technische Änderungen und Druckfehler vorbehalten.

Ersatzteile SATAjet® 100 B

Art. Nr./Bez.	Euro
1826 Tropfsperre (Verpackungseinheit 4 Stück)	17,10 (3)
3988 Lacksieb, 300 µm (Verpackungseinheit 10 Stück)	21,50 (3)
6395 CCS-Clips, grün, blau, rot, schwarz (Verpackungseinheit 4 Stück)	5,40 (3)
15438 Farbnadelpackung	14,90 (3)
27243 Kunststoff-Mehrwegbecher, 0,6 l mit QCC ohne Feingewinde	49,00 (3)
49395 Schraubdeckel mit Tropfenfangring und Tropfsperre	20,00 (3)
76018 Lacksieb, 300 µm (Verpackungseinheit 100 Stück)	181,50 (3)
76026 Lacksieb, 300 µm (Verpackungseinheit 500 Stück)	797,00 (3)
78154 Abschlusskappe	5,20 (3)
89771 Spindel für R-/B-Regulierung	41,10 (3)
91959 Luftkolbenstange	8,80 (3)
130492 Abzugsbügelset	28,50 (3)
133926 Bügelrollen-Set	16,50 (3)
133934 Dichtung (Verpackungseinheit 3 Stück) für Spindel	4,60 (3)
133942 Dichtungshalter, kpl.	17,90 (3)
133959 Druckfeder (je 3 Stück) für Farbnadel und Luftkolben	15,00 (3)
133967 Arretierschraube für Luftmikrometer	7,30 (3)
133983 Luftanschlussstück 1/4" (Außengewinde)	10,70 (3)
133991 Luftkolbenkopf (Verpackungseinheit 3 Stück)	6,70 (3)
139188 Materialmengenregulierung mit Gegenmutter	17,20 (3)
139964 Luftmikrometer	31,40 (3)
140574 Rändelknopf mit Schraube	26,60 (3)
140582 Dichtelement (Verpackungseinheit 5 Stück) für Farbdüse	16,30 (3)
143230 Luftverteilerring (Verpackungseinheit 3 Stück)	17,10 (3)
16162 Drehgelenk	29,30 (3)

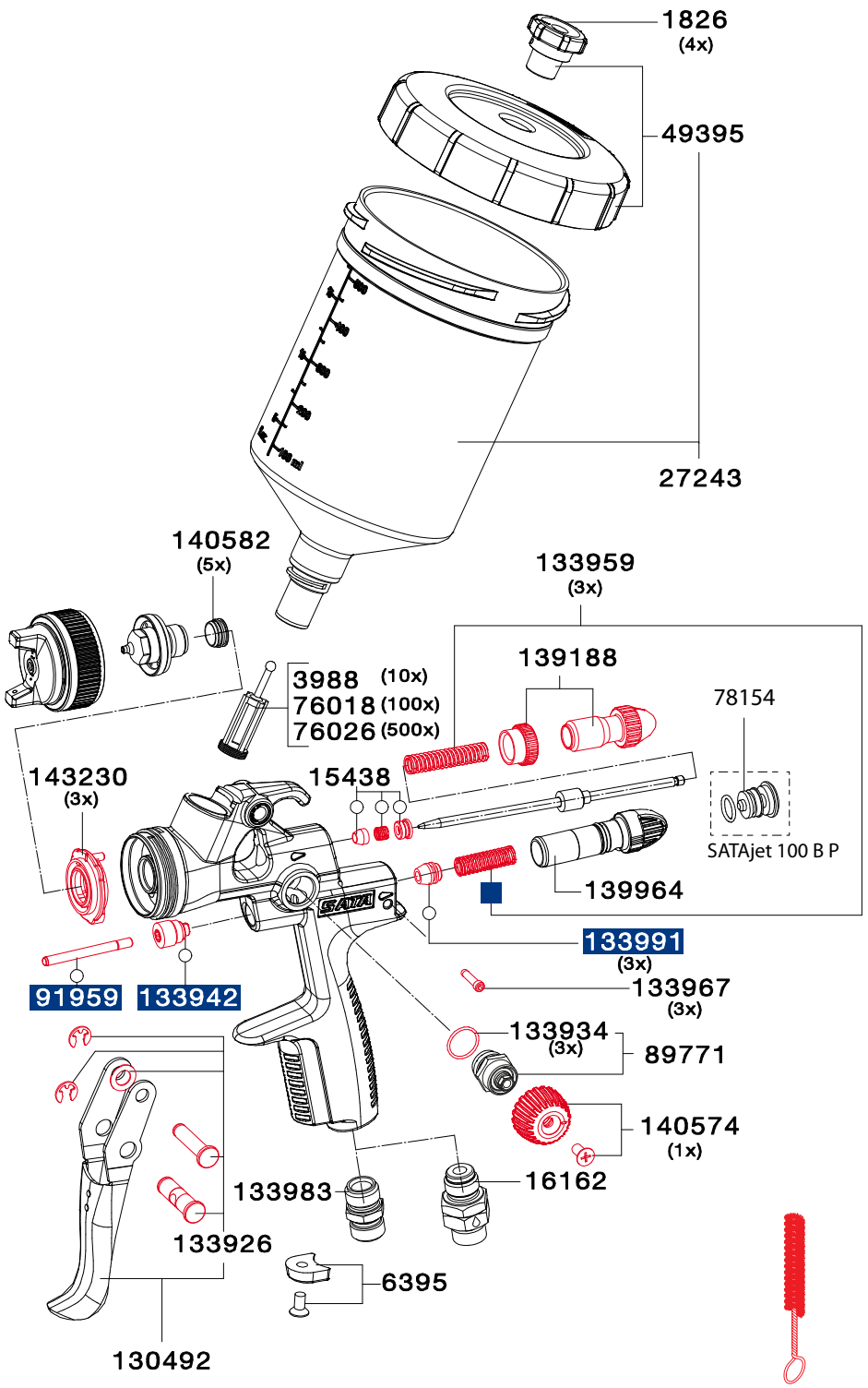

Art. Nr./Bez.	Euro
9050 **Werkzeugsatz** · Ausziehwerkzeug · Lacksieb · Reinigungsbürste · Innensechskantschlüssel SW 2 · Innensechskantschlüssel SW 4 · Universalschlüssel	18,60 (3)
1097379 Universal-Schlüsseleinheit (Verpackungseinheit 3 Stück)	10,20 (3)

Art. Nr./Bez.	
130542 Reparatur-Set	58,70 (3)
92759 Luftkolben-Serviceeinheit	45,90 (3)
○ 183780 Dichtungs-Set	30,90 (3)

Alle Preise sind unverbindliche Preisempfehlungen. Irrtümer, technische Änderungen und Druckfehler vorbehalten.

SATAminijet® 4400 B RP®/HVLP

SATAminijet 4400 B RP

Technische Daten	Eingangsdruck: 0,5 bar – 2,5 bar
	Luftverbrauch bei 2,5 bar: 200 Nl/min
	Spritzabstand: 12 cm – 19 cm

Düse	0,5	1,4	1,6	0,8 SR	1,0 SR	1,2 SR	1,3 SR		
Standard / Spot-Repair mit 125 ccm QCC-Kunststoff-Mehrwegbecher									**Euro**
Art. Nr.	202416	198234	198242	198200	198218	198226	-		**333,00 (1)**
Spot-Repair mit RPS Mehrzweckbecher 0,3 l (2x)									
Art. Nr.	-	-	-	202390	198358	198366	1065136		**317,00 (1)**
Düse	0,5	1,4	1,6	0,8 SR	1,0 SR	1,2 SR	1,3 SR		
Düsensatz									**Euro**
Art. Nr.	202408	201319	201327	201285	201293	201301	1065037		**117,60 (3)**

SATAminijet 4400 B HVLP

Technische Daten	Eingangsdruck: 0,5 bar – 2,0 bar
	Luftverbrauch bei 2,0 bar: 120 Nl/min
	Spritzabstand: 12 cm – 15 cm

Düse	0,3	0,5	0,8	1,0	1,1	0,8 SR	1,0 SR	1,2 SR	1,4 SR		
Standard / Spot-Repair mit 125 ccm QCC-Kunststoff-Mehrwegbecher											**Euro**
Art. Nr.	197970	197988	197996	198002	198010	198069	198077	198085			**339,00 (1)**
Spot Repair mit RPS Mehrzweckbecher 0,3 l (2x)											
Art. Nr.	-	-	-	-	-	198168	198176	198184	198192		**323,00 (1)**
Düse	0,3	0,5	0,8	1,0	1,1	0,8 SR	1,0 SR	1,2 SR	1,4 SR		
Düsensatz											**Euro**
Art. Nr.	201194	201202	201210	201228	201236	201244	201251	201269	201277		**125,00 (3)**
198382	SATA design set mit SATAminijet 4400 B HVLP Düse 1,0										**671,00 (1)**

Spritzstrahlvergleich

SATAminijet 4400 B HVLP **Standarddüse / SR-Düse**	**SATAminijet 4400 B RP** **Standarddüse / SR-Düse**

SR-Düsen speziel für Spot Repair-Anwendungen

- Geringe Gefahr der Entstehung von hellen Rändern
- Ermöglicht das Auftragen sehr dünner Lackschichten

1,0 HVLP (bei 2,0 bar) Spritzabstand 15 cm

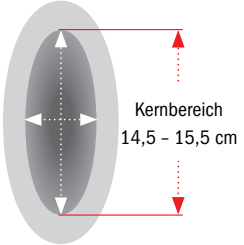

1,0 SR HVLP (bei 2,0 bar) Spritzabstand 15 cm

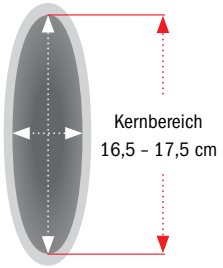

1,4 RP (bei 2,5 bar) Spritzabstand 15 cm

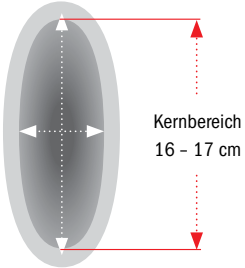

1,2 SR RP (bei 2,5 bar) Spritzabstand 15 cm

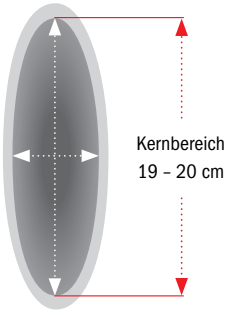

1,3 SR RP (bei **2,0 bar**) Spritzabstand 15 cm

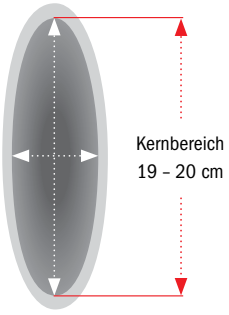

Alle Preise sind unverbindliche Preisempfehlungen. Irrtümer, technische Änderungen und Druckfehler vorbehalten.

Ersatzteile SATAminijet® 4400 B

Art. Nr./Bez.	Euro
3988 Lacksieb, 300 µm (Verpackungseinheit 10 Stück)	21,50 (3)
16295 Glasbecher 25 ml, mit Steckdeckel	28,10 (3)
53033 Glasbecher 25 ml, mit Steckdeckel	121,40 (3)
58164 Glasbecher 25 ml, mit Blinddeckel	30,60 (3)
64022 Kunststoffdeckel (3 Stück)	15,40 (3)
76018 Lacksieb, 300 µm (Verpackungseinheit 100 Stück)	181,50 (3)
76026 Lacksieb, 300 µm (Verpackungseinheit 500 Stück)	797,00 (3)
133983 Luftanschlussstück 1/4" (Außengewinde)	10,70 (3)
197418 CCS-Clips, grün, blau, rot, schwarz (Verpackungseinheit 4 Stück)	6,20 (3)
197467 Luftverteilerring (Verpackungseinheit 3 Stück)	17,20 (3)
197541 Kunststoff-Mehrwegbecher, 0,125 l mit QCC ohne Feingewinde	46,00 (3)
197558 Tropfsperre (Verpackungseinheit 4 Stück)	16,80 (3)
198408 Luftkolbenstange	3,20 (3)
198473 Abzugsbügelset	13,70 (3)
198523 Luftmikrometer, kpl.	21,70 (3)
198549 Spindel für R-/B-Regulierung	35,60 (3)
198911 Alu-Mehrwegbecher, 0,15 l mit QCC ohne Feingewinde	46,50 (3)
199075 Schraubdeckel mit Tropfenfangring und Tropfsperre	13,80 (3)
199406 Materialmengenregulierung mit Gegenmutter	16,20 (3)
199414 Packung für Farbnadel und Luftkolbenstange	14,60 (3)
199430 Arretierschraube (Verpackungseinheit 3 Stück) für Luftmikrometer	6,60 (3)
199448 Luftkolbenkopf (Verpackungseinheit 3 Stück)	7,10 (3)
199455 Dichtelement (Verpackungseinheit 5 Stück) für Farbdüse	16,00 (3)
199463 Bügelrollen-Set	6,20 (3)
199471 Dichtung (Verpackungseinheit 3 Stück) für Spindel	4,90 (3)
201467 Druckfeder (je 3 Stück) für Farbnadel und Luftkolben	14,80 (3)
200162 Rändelknopf mit Schraube (je 2 Stück)	21,90 (3)
200220 Steckbecheranschluss mit QCC	53,70 (3)
200238 Glasbecher 25 ml, mit Steckdeckel (Verpackungseinheit 5 Stück) und QCC Steckanschluss (Verpackungseinheit 1 Stück)	160,50 (3)
200907 Dichtring (Verpackungseinheit 5 Stück)	28,80 (3)

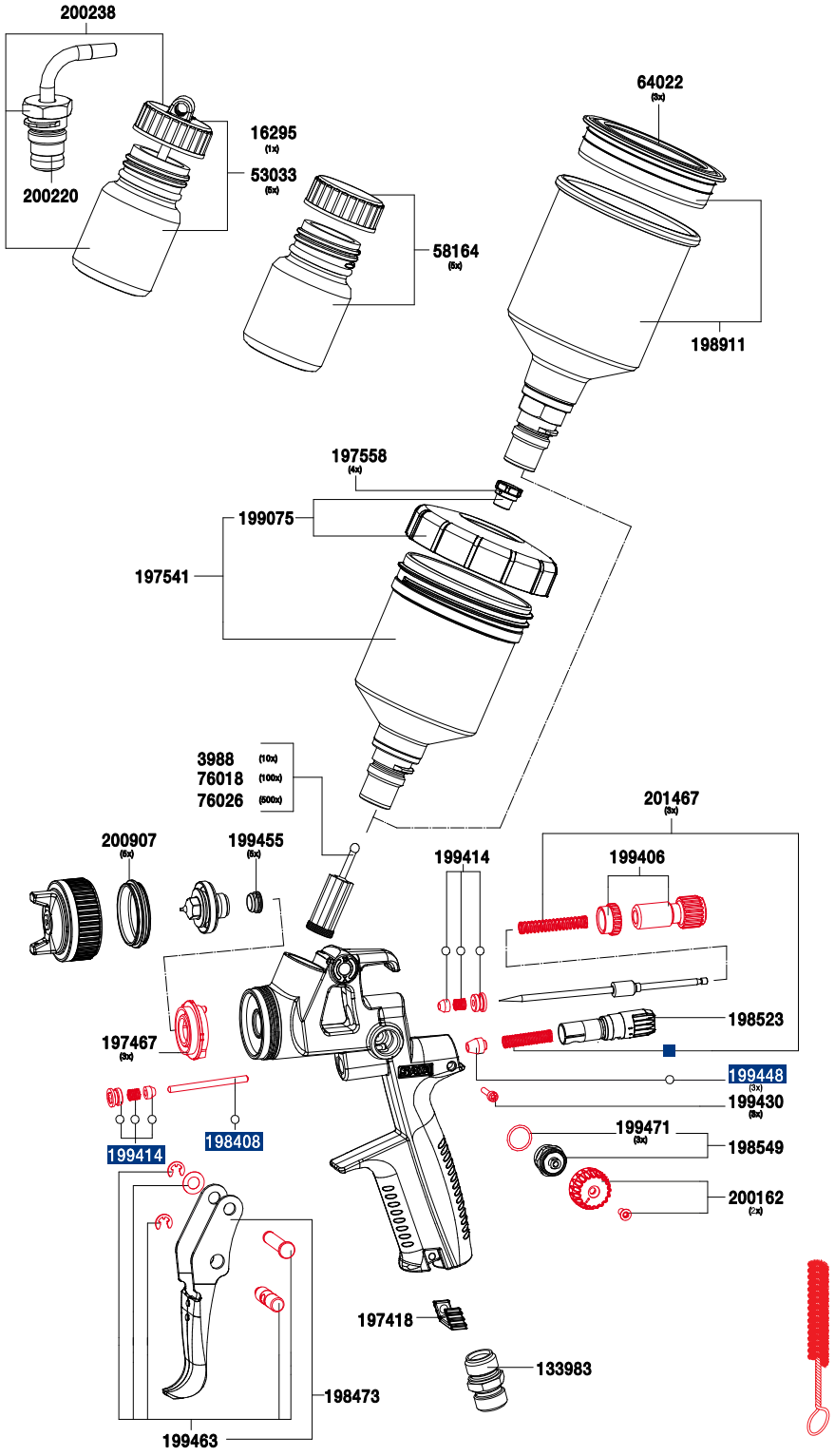

Art. Nr./Bez.	Euro
198572 **Werkzeugsatz** · Universalschlüssel · Kombi-Tool · Reinigungsbürste · Lacksieb · Ausziehwerkzeug	21,80 (3)
1097379 Universal-Schlüsseleinheit (Verpackungseinheit 3 Stück)	10,20 (3)

Art. Nr./Bez.	Euro
198614 **Reparatur-Set**	66,70 (3)
199422 **Luftkolben-Serviceeinheit**	20,70 (3)
200246 **Dichtungs-Set**	37,20 (3)

Alle Preise sind unverbindliche Preisempfehlungen. Irrtümer, technische Änderungen und Druckfehler vorbehalten.

SATAminijet® 1000 K RP®/HVLP

SATAminijet 1000 K RP

Technische Daten	
	Eingangsdruck: 2,5 bar
	Luftverbrauch bei 2,5 bar: 200 Nl/min
	Spritzabstand: 17 cm - 21 cm
	Materialanschluss: 1/4" Außengewinde

Düse	0,3	0,5	0,8	1,0	1,2	1,4		
Pistole								**Euro**
Art. Nr.	187450	187468	187476	187484	187492	197152		**386,00 (1)**
Düsensatz								**Euro**
Art. Nr.	187625	187633	187641	187658	187666	197160		**112,10 (3)**

SATAminijet 1000 K HVLP

Technische Daten	
	Eingangsdruck: 2,5 bar
	Luftverbrauch bei 2,0 bar: 120 Nl/min
	Spritzabstand: 10 cm - 15 cm
	Materialanschluss: 1/4" Außengewinde

Düse	0,3	0,5	0,8	1,0	1,2			
Pistole								**Euro**
Art. Nr.	190280	190298	190306	190314	190322			**395,00 (1)**
Düsensatz								**Euro**
Art. Nr.	190348	190355	190363	190371	190389			**125,70 (3)**

Notwendiges Zubehör		Euro	
187419	SATA Materialrohr G 1/4" (Innengewinde) - 1/4" (Außengewinde)	**65,20 (1)**	
187690	SATA Materialfilter 60 msh, 1/4" (Außengewinde)	**123,40 (1)**	
199018	SATA Materialrohr G 1/4" (Innengewinde) - 3/8" (Außengewinde)	**65,20 (1)**	

Weiteres Zubehör sowie Material- und Luftanschlüsse siehe Seite 50|51 bzw. 64|65.

Alle Preise sind unverbindliche Preisempfehlungen. Irrtümer, technische Änderungen und Druckfehler vorbehalten.

Ersatzteile SATAminijet® 1000 K

Art. Nr./Bez.	Euro
6395 CCS-Clips, grün, blau, rot, schwarz (Verpackungseinheit 4 Stück)	5,40 (3)
44644 Gegenmutter	5,40 (3)
44735 Senkschraube M 2,5 x 5, VA	2,20 (3)
44826 Luftkolbenkopf	6,10 (3)
44834 Luftkolbenstange	3,20 (3)
64972 Arretierschraube für Luftmikrometer	2,20 (3)
79905 Farbnadelpackung	10,70 (3)
124164 Rändelknopf	11,80 (3)
125146 Materialmengen-Regulierschraube	11,40 (3)
126276 Abzugsbügelset	14,60 (3)
126292 Packungs-Set Luftkolbenstange	12,30 (3)
133983 Luftanschlussstück 1/4" (Außengewinde)	10,70 (3)
187344 Materialanschluss, Edelstahl	23,70 (4)
187427 Spindel für R-/B-Regulierung	41,10 (3)
187435 Luftverteilerring (Verpackungseinheit 3 Stück)	17,40 (3)
198523 Luftmikrometer, kpl.	21,70 (3)
201467 Druckfeder (je 3 Stück) für Farbnadel und Luftkolben	14,80 (3)

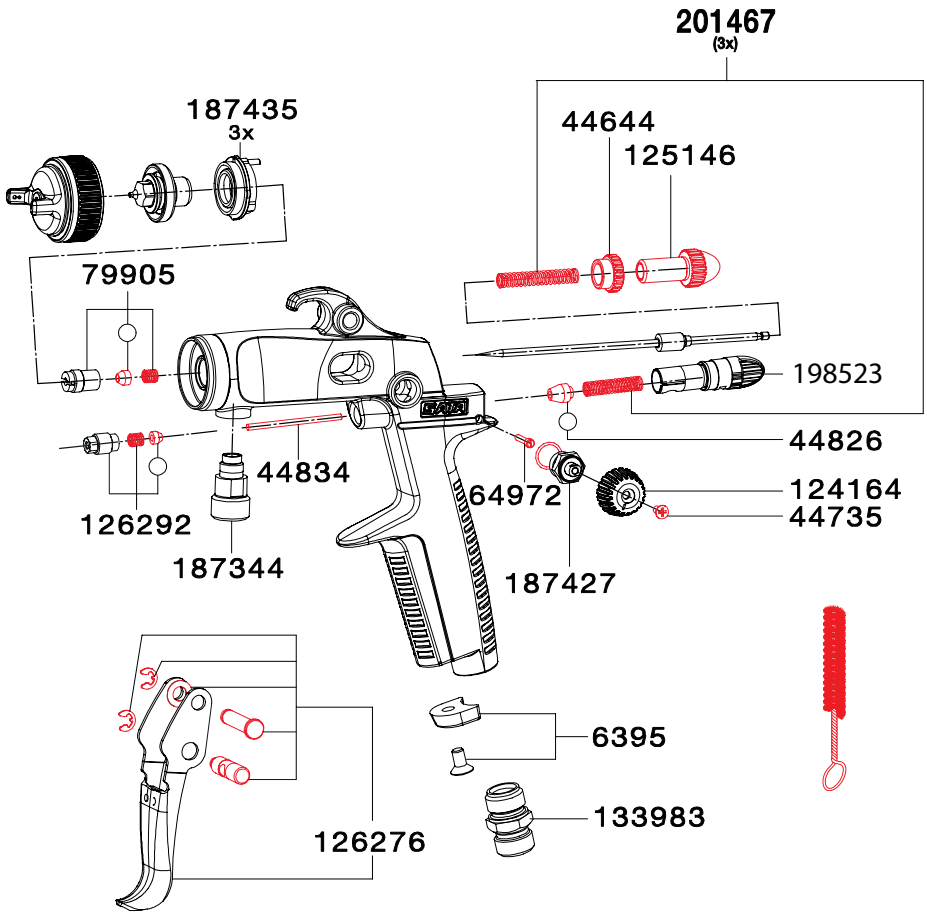

Art. Nr./Bez.	Euro
125856 **Werkzeugsatz** · Ausziehwerkzeug · Reinigungsbürste · Schraubenschlüssel · Universalschlüssel	17,90 (3)

	Art. Nr./Bez.	Euro
	126284 Reparatur-Set	63,30 (3)
○	50658 Dichtungs-Set	17,10 (3)

Alle Preise sind unverbindliche Preisempfehlungen. Irrtümer, technische Änderungen und Druckfehler vorbehalten.

SATAjet® H

SATAjet H					
Technische Daten				Eingangsdruck: 4,0 bar	
				Luftverbrauch bei 4,0 bar: 380 Nl/min	
				Spritzabstand: 18 cm – 23 cm	
Düse	1,5	MSH	2,0		
Pistole mit 1,0 l Alu-Hängebecher					**Euro**
Art. Nr.	23721	23747	23739		**475,00 (1)**
Düse	1,5	MSH	2,0		
Düsensatz					**Euro**
Art. Nr.	23663	23697	23689		**128,20 (3)**

Alle Preise sind unverbindliche Preisempfehlungen. Irrtümer, technische Änderungen und Druckfehler vorbehalten.

Ersatzteile SATAjet® H

Art. Nr./Bez.	Euro
1503 Senkschraube, Edelstahl für Mikrometer und R-/B-Regulierungen	**2,20 (3)**
2600 Serviceeinheit aus Düseneinsatz, Verteilerscheibe und Dichtring	**51,20 (3)**
2691 Alu-Hängebecher 1,0 l, kpl.	**117,20 (3)**
2733 Alu-Deckelarmatur	**61,20 (3)**
3574 Druckfeder	**2,70 (3)**
3657 Rändelknopf	**19,20 (3)**
6445 Farbnadelpackung	**15,40 (3)**
6486 Abzugsbügelset	**19,90 (3)**
6973 Luftkolben-Serviceeinheit	**25,50 (3)**
26120 Alu-Hängebecher 1,0 l, ohne Deckel	**59,00 (3)**
45286 Tropfsperre (Verpackungseinheit 4 Stück)	**10,40 (3)**
50195 Sieb (Verpackungseinheit 2 Stück)	**17,10 (3)**
51680 Dichtring (Verpackungseinheit 4 Stück)	**10,70 (3)**
51839 Druckfeder (Verpackungseinheit 12 Stück) für Luftkolbenpackung	**11,00 (3)**
53603 Luftmikrometer	**37,30 (3)**
54221 Spindel für R-/B-Regulierung	**28,30 (3)**
61416 Materialmengenregulierung mit Gegenmutter	**15,00 (3)**
133926 Bügelrollen-Set	**16,50 (3)**
133934 Dichtung (Verpackungseinheit 3 Stück) für Spindel	**4,60 (3)**
133959 Druckfeder (je 3 Stück) für Farbnadel und Luftkolben	**15,00 (3)**
133967 Arretierschraube für Luftmikrometer	**7,30 (3)**
133983 Luftanschlussstück 1/4" (Außengewinde)	**10,70 (3)**
133991 Luftkolbenkopf (Verpackungseinheit 3 Stück)	**6,70 (3)**

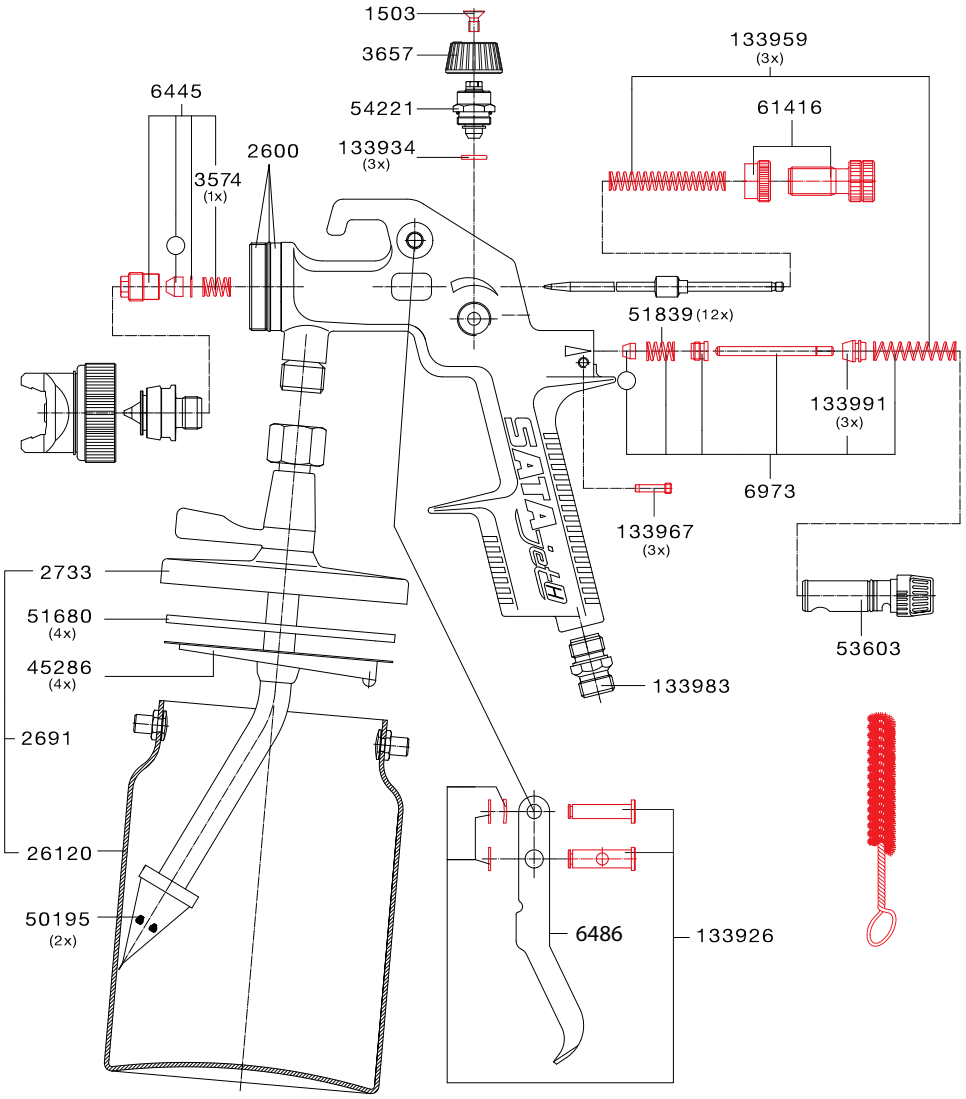

Art. Nr./Bez.	Euro
9654 **Werkzeugsatz** · Lacksieb · Reinigungsbürste · Steckschlüssel SW 7 · Innensechskantschlüssel SW 2/4 · Universalschlüssel	**18,60 (3)**

	Art. Nr./Bez.	Euro
	70623 **Reparatur-Set**	**96,30 (3)**
○	**50666** **Dichtungs-Set**	**17,10 (3)**

Alle Preise sind unverbindliche Preisempfehlungen. Irrtümer, technische Änderungen und Druckfehler vorbehalten.

SATA® spray master RP®

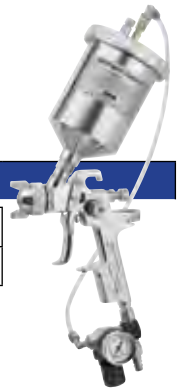

SATA spray master RP

Technische Daten	Eingangsdruck: 2,0 bar
	Luftverbrauch: 230 Nl/min

Düse	SM	1,7	2,0	
Pistole mit 0,7 l Druckbecher, Manometer und Reduzierventil				**Euro**
Art. Nr.	72900	73734	74120	**720,00 (5)**
Düsensatz				**Euro**
Art. Nr.	77982	73791	78279	**181,30 (4)**

Alle Preise sind unverbindliche Preisempfehlungen. Irrtümer, technische Änderungen und Druckfehler vorbehalten.

Ersatzteile SATA® spray master RP®

Art. Nr./Bez.	Euro
422 Dichtung für Luftkolben	2,70 (3)
1503 Senkschraube, Edelstahl für Mikrometer und R-/B-Regulierungen	2,20 (3)
2600 Serviceeinheit aus Düseneinsatz, Verteilerscheibe und Dichtring	51,20 (3)
3657 Rändelknopf	19,20 (3)
3749 Stopfbuchse für Luftkolben	8,80 (3)
6445 Farbnadelpackung	15,40 (3)
6486 Abzugsbügelset	19,90 (3)
6981 SATA Schnellkupplungsnippel G 1/4" (Innengewinde)	35,90 (1)
8268 Dichtring	1,80 (4)
16162 Drehgelenk	29,30 (3)
20412 Alu-Druckbecher 0,7 l mit Feingewinde ohne Deckel	66,80 (3)
20438 Sicherheitsventil PN 2	21,70 (3)
20461 Luftschlauch, Kunststoff	8,50 (3)
21014 Alu-Deckel, kpl.	87,00 (3)
29629 Luftkolbenstange	7,70 (3)
53603 Luftmikrometer	37,30 (3)
53777 Luftanschluss für Alu-Deckel	7,50 (3)
54049 Dichtungsring (Verpackungseinheit 4 Stück)	10,70 (3)
54221 Spindel für R-/B-Regulierung	28,30 (3)
61416 Materialmengenregulierung mit Gegenmutter	15,00 (3)
64766 Distanzscheibe	5,40 (3)
65920 Regelarmatur, kpl.	156,30 (4)
70664 Tropfsperre (Verpackungseinheit 10 Stück)	14,00 (3)
83493 Druckbecheranschluss	45,50 (3)
83501 Luftschlauch, kpl. mit Druckbecheranschluss	52,30 (3)
120816 Druckablassschraube (Verpackungseinheit 2 Stück)	38,00 (4)
133926 Bügelrollen-Set	16,50 (3)
133934 Dichtung (Verpackungseinheit 3 Stück) für Spindel	4,60 (3)
133959 Druckfeder (je 3 Stück) für Farbnadel und Luftkolben	15,00 (3)
133967 Arretierschraube für Luftmikrometer	7,30 (3)
133983 Luftanschlussstück 1/4" (Außengewinde)	10,70 (3)
133991 Luftkolbenkopf (Verpackungseinheit 3 Stück)	6,70 (3)

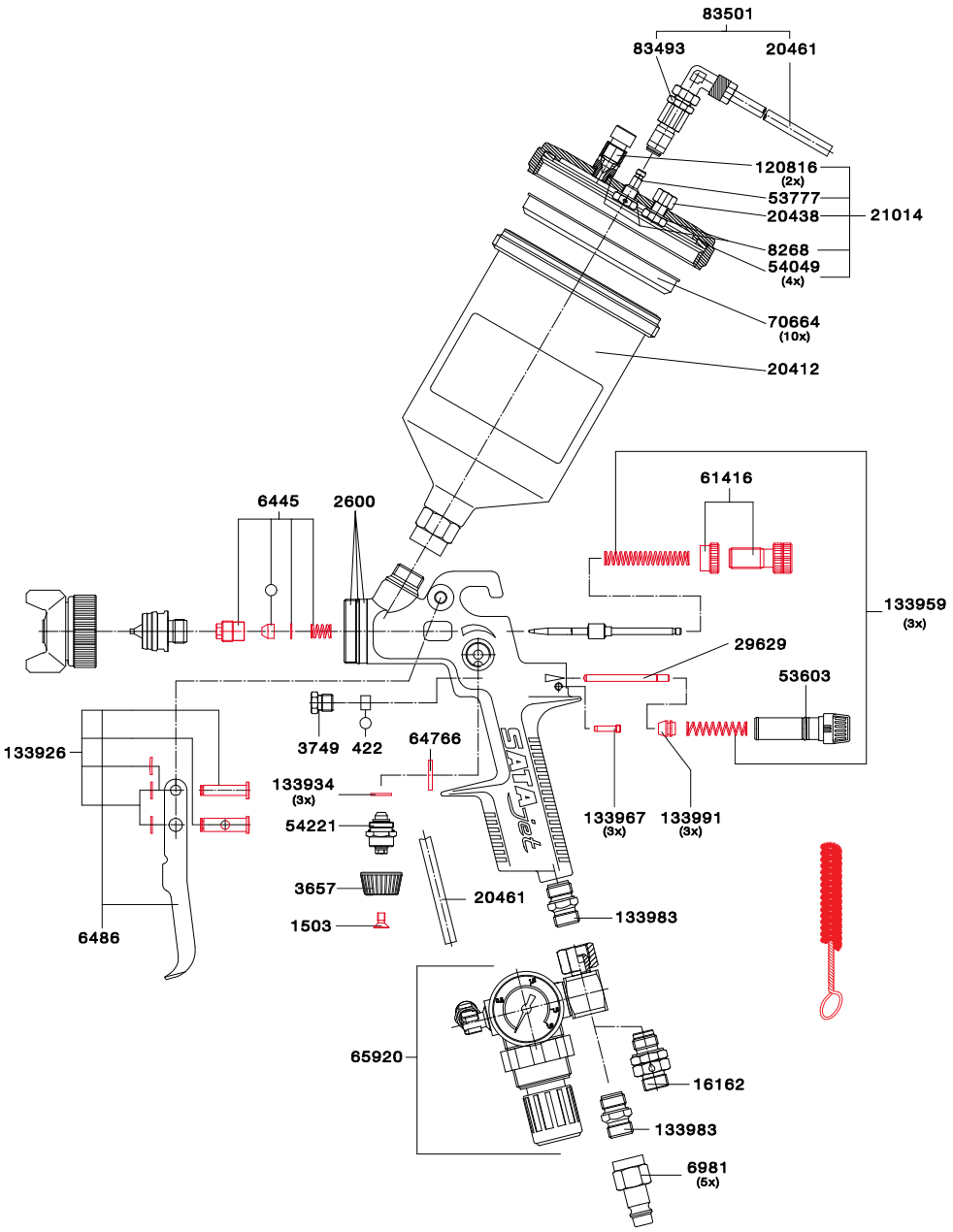

Art. Nr./Bez.	Euro
9654 **Werkzeugsatz** · Lacksieb · Reinigungsbürste · Steckschlüssel SW 7 · Innensechskantschlüssel SW 2/4 · Universalschlüssel	18,60 (3)

	Art. Nr./Bez.	Euro
	70623 **Reparatur-Set**	96,30 (3)
○	9829 **Dichtungs-Set**	17,10 (3)
	73254 **Reparatur-Set, für Regelarmatur**	36,10 (4)

Alle Preise sind unverbindliche Preisempfehlungen. Irrtümer, technische Änderungen und Druckfehler vorbehalten.

SATAjet® 20 B

SATAjet 20 B

Technische Daten	Eingangsdruck: 1,0 bar
	Luftverbrauch bei 1,5 bar: 40 Nl/min
	Spritzabstand: variabel

Düse	0,2 fineline	0,2	0,35	0,5	0,8	1,0		
Pistole mit 65 ml Kunststoffbecher								**Euro**
Art. Nr.	–	65078	65581	65649	66316	69229		**285,00 (1)**
Art. Nr.	189035							**290,00 (1)**
Pistole mit 65 ml Kunststoffbecher, Glassteckbecher und 3 Glasbecher mit Blinddeckel								
Art. Nr.	–	86181	86199	86207	86215	86223		**352,00 (1)**

Düse	0,2 fineline	0,2	0,35	0,5	0,8	1,0		
Düsensatz								**Euro**
Art. Nr.	–	60459	60640	61200	61341	61523		**76,80 (3)**
Art. Nr.	189043							**78,20 (3)**

Strichstärken SATAjet 20 B

0,2 mm	Düse fineline 0,2
0,6 mm	Düse 0,2
0,8 mm	Düse 0,35
1,1 mm	Düse 0,5
1,5 mm	Düse 0,8
1,9 mm	Düse 1,0

SATA jet 20 B design set		Euro	
90381	SATA design set mit SATAjet 20 B Düse 0,5 Enthält: verschiedene Becherausführungen, wie Kunststoffbecher, Steckbecher, Glasbecher, Reinigungsset, SATA Luftmikrometer mit Manometer, Pistolenständer, Werkzeugsatz, Düsensatz, PVC-Druckluftschlauch.	**730,00 (1)**	

Montierte Luftschläuche siehe Seite 124.

Alle Preise sind unverbindliche Preisempfehlungen. Irrtümer, technische Änderungen und Druckfehler vorbehalten.

Ersatzteile SATAjet® 20 B

Art. Nr./Bez.	Euro
9860 SATA Luftmikrometer 0-845, 1/4" (Außengewinde) und G 1/4" (Innengewinde)	**42,00 (3)**
9878 SATA mini filter 1/4" (Außengewinde)"	**73,70 (3)**
15669 Kunststoff-Mehrwegbecher 0,065 l mit Feingewinde kpl.	**32,00 (3)**
15909 Schraubdeckel	**9,70 (3)**
16295 Glasbecher 25 ml, mit Steckdeckel	**28,10 (3)**
32987 SATA PVC-Luftschlauch, durchsichtig, 3 m lang mit G 1/4" (Innengewinde), Mini-Schnellkupplung und Nippel	**43,90 (4)**
35188 Druckfeder für Luftkolben	**3,20 (3)**
35196 Luftkolbenkopf	**7,00 (3)**
44834 Luftkolbenstange	**3,20 (3)**
50807 Packungs-Set Luftkolbenstange	**10,70 (3)**
53033 Glasbecher 25 ml, mit Steckdeckel	**121,40 (3)**
58164 Glasbecher 25 ml, mit Blinddeckel	**30,60 (3)**
62042 Pistolengriff	**8,50 (3)**
62083 Luftrohr	**17,20 (3)**
62729 Verschlussschraube	**5,80 (3)**
62802 Druckschraube 1/8" (Außengewinde)	**3,50 (3)**
62869 Materialmengen-Regulierschraube	**9,90 (3)**
64758 O-Ring	**2,20 (3)**
66928 Luftanschluss 1/8" (Außengewinde) - 1/4" (Außengewinde)	**12,30 (3)**
68817 Druckfeder für Farbnadel	**2,70 (3)**
69344 Farbnadelpackung	**10,70 (3)**
79913 Abzugsbügelset	**13,70 (3)**
125955 Steckbecheranschluss mit QCC	**49,90 (3)**
125963 Glasbecher 25 ml, mit Steckdeckel (Verpackungseinheit 5 Stück) und QCC Steckanschluss (Verpackungseinheit 1 Stück)	**164,40 (3)**

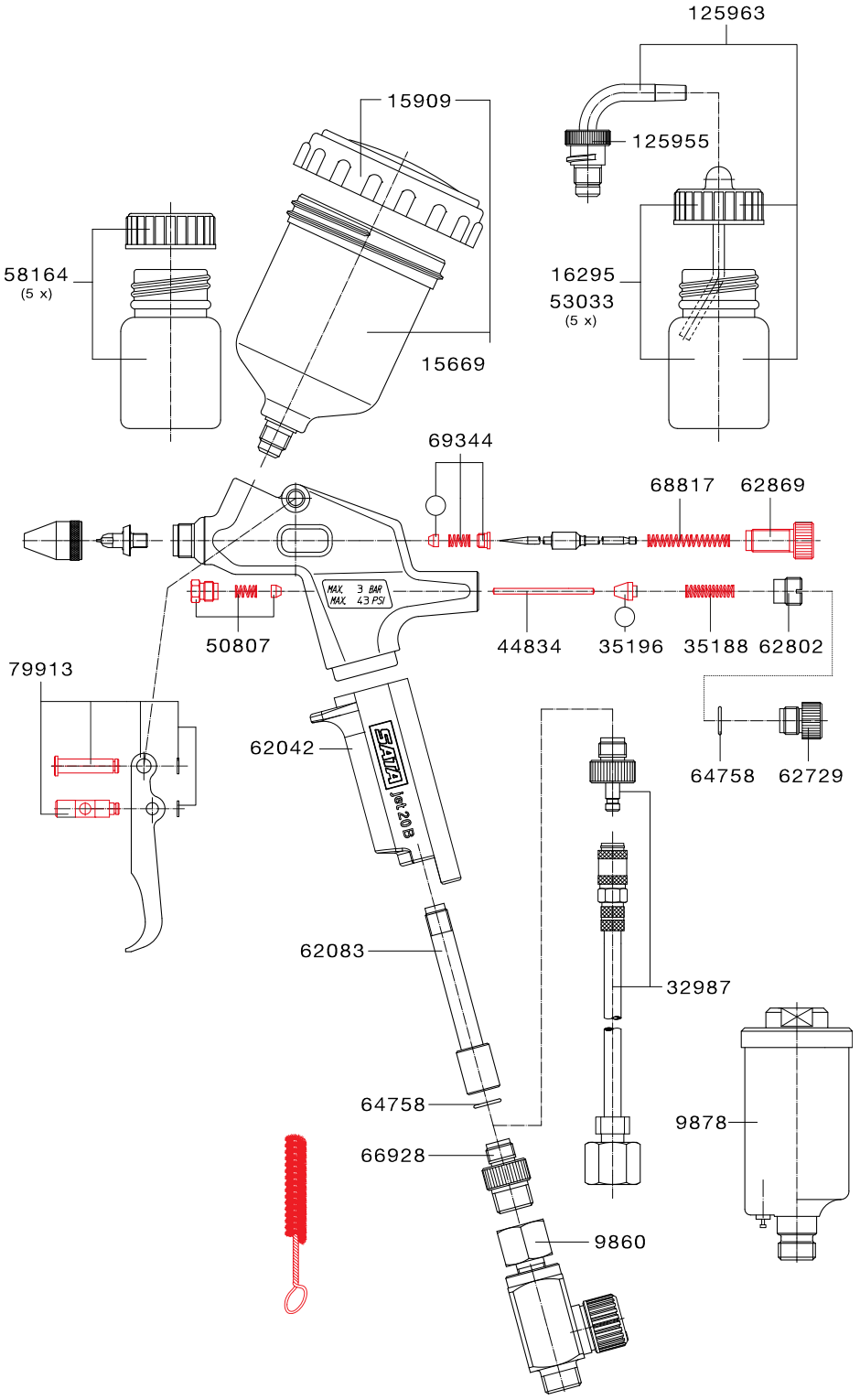

Art. Nr./Bez.	Euro
9373 **Werkzeugsatz** · Reinigungsbürste · Universalschlüssel · Sechskant-Schraubendreher	**18,60 (3)**

Art. Nr./Bez.	Euro
91165 **Reparatur-Set**	**57,90 (3)**
○ **69427** **Dichtungs-Set**	**17,40 (3)**

Alle Preise sind unverbindliche Preisempfehlungen. Irrtümer, technische Änderungen und Druckfehler vorbehalten.

SATAgraph™ 1/3/4

SATAgraph 1 - Airbrush-Pistole für Einsteiger

Technische Daten	Eingangsdruck: variabel
	Luftverbrauch: 10 Nl/min
	Spritzabstand: variabel

Düse	0,25	0,45

Jeweils im Alu-Koffer		Euro
134544	SATAgraph 1 Düse 0,25 mit 2,5 ml Fließbecher, im Alu-Koffer, ohne Schlauch	**164,00 (5)**
139568	SATAgraph 1 Düse 0,25 mit 5 ml Hängebecher, im Alu-Koffer, ohne Schlauch	**183,00 (5)**
141408	SATAgraph 1 Düse 0,45 mit 5 ml Hängebecher, im Alu-Koffer, ohne Schlauch	**183,00 (5)**

Düse	0,25	0,45

Düsensatz			Euro
Art. Nr.	134619	134635	**64,60 (4)**

SATAgraph 3 - Premium-Airbrush-Pistole für Profis

Technische Daten	Eingangsdruck: variabel
	Luftverbrauch: 10 Nl/min
	Spritzabstand: variabel

Düse	0,15	0,25	0,45	0,65

Jeweils im Alu-Koffer		Euro
134551	SATAgraph 3 Düse 0,25 mit 2,5 ml Fließbecher, PVC-Luftschlauch 3m mit Mini-Schnellkupplung und G 1/4" (Innengewinde)	**307,00 (5)**
134569	SATAgraph 3 Düse 0,25 mit 2,5 ml Fließbecher, im Alu-Koffer, ohne Schlauch	**276,00 (5)**
134577	SATAgraph 3 Düse 0,25 mit 5 ml Hängebecher, PVC-Luftschlauch 3 m mit Mini-Schnellkupplung und G 1/4" (Innengewinde)	**307,00 (5)**
134585	SATAgraph 3 Düse 0,25 mit 5 ml Hängebecher, im Alu-Koffer, ohne Schlauch	**276,00 (5)**

Düse	0,15	0,25	0,45	0,65

Düsensatz					Euro
Art. Nr.	134643	134650	134668	134676	**95,40 (4)**

SATAgraph 4* - Universelle Airbrush-Pistole

Technische Daten	Eingangsdruck: variabel
	Luftverbrauch: 10 Nl/min
	Spritzabstand: variabel

Düse	0,5

		Euro
227629	SATAgraph 4 Düse 0,5 mit 7 ml Fließbecher (B)	**239,00 (5)**
227637	SATAgraph 4 Düse 0,5 mit 7 ml Seitenbecher (S)	**248,00 (5)**
227645	SATAgraph 4 Düse 0,5 mit 6 ml Hängebecher (H)	**233,00 (5)**

Düse	0,5

Düsensatz			Euro
Art. Nr.	227363		**98,00 (4)**

* SATAgraph 4 wird ohne Schläuche und Schnellkupplungsnippel ausgeliefert. Diese müssen gesondert bestellt werden (s. Ersatzteile)

Luftschläuche für Designpistolen siehe Seite 124.

Alle Preise sind unverbindliche Preisempfehlungen. Irrtümer, technische Änderungen und Druckfehler vorbehalten.

Ersatzteile SATAgraph™ 1/3/4

Art. Nr./Bez.	Euro
SATAgraph 1	
32615 Kupplungsnippel (Verpackungseinheit 3 Stück)	**19,00 (4)**
134767 Metall-Fließbecher 2,5 ml, kpl.	**29,50 (4)**
134775 Metall-Fließbecher 5 ml, kpl.	**49,10 (4)**
134783 Metall-Hängebecher 5 ml, kpl.	**38,10 (4)**
134809 Abzugshebel	**20,60 (4)**
138909 O-Ring (Verpackungseinheit 5 Stück)	**19,60 (4)**
142638 O-Ring (Verpackungseinheit 5 Stück)	**20,40 (4)**

Art. Nr./Bez.	Euro
SATAgraph 3	
32615 Kupplungsnippel (Verpackungseinheit 3 Stück)	**19,00 (4)**
134767 Metall-Fließbecher 2,5 ml, kpl.	**29,50 (4)**
134775 Metall-Fließbecher 5 ml, kpl.	**49,10 (4)**
134783 Metall-Hängebecher 5 ml, kpl.	**38,10 (4)**
134817 Nadelkappe	**12,80 (4)**
134833 Griff-Endstück, kpl.	**49,10 (4)**
134957 Abzugshebel	**49,10 (4)**
138909 O-Ring (Verpackungseinheit 5 Stück)	**19,60 (4)**
142638 O-Ring (Verpackungseinheit 5 Stück)	**20,40 (4)**

Art. Nr./Bez.	Euro
SATAgraph 4	
227108 Werkzeugschlüssel für Düsenkopf	**29,10 (4)**
227116 O-Ring (Verpackungseinheit 5 Stück)	**31,10 (4)**
227215 Abzugshebel	**23,60 (4)**
227231 Griff-Endstück, kpl.	**23,90 (4)**
227249 Schutzkappe für Farbnadel	**12,20 (4)**
227256 Glasbecher 23 ml, kpl.	**14,60 (4)**
227264 Metall-Hängebecher 6 ml, kpl.	**27,80 (4)**
227272 Metall-Seitenbecher 7 ml, kpl.	**42,10 (4)**
227280 Stopfen für seitliche Materialzuführung, rot	**16,70 (4)**
227306 Metall-Deckel für Metall-Farbbecher, Seitenbecher- und Fließbechervariante	**28,00 (4)**
227314 Glasbecher 30 ml, kpl. mit neutralem Deckel	**9,30 (4)**
227322 Glasbecher 30 ml, kpl.	**29,40 (4)**
227330 Glasbecher 23 ml, kpl. mit Fast Blast	**17,00 (4)**

Art. Nr./Bez.	Euro
Schläuche und Nippel	
32615 Kupplungsnippel (Verpackungseinheit 3 Stück)	**19,00 (4)**
32987 SATA PVC-Luftschlauch, durchsichtig, 3 m lang mit G 1/4" (Innengewinde), Mini-Schnellkupplung und Nippel **Bitte folgenden Artikel immer mitbestellen:** 32615 Kupplungsnippel (Verpackungseinheit 3 Stück)	**43,90 (4)** **19,00 (4)**
134791 SATA Gewebe-Luftschlauch, 2,5 m lang mit G 1/4" (Innengewinde), Mini-Schnellkupplung	**63,30 (4)**

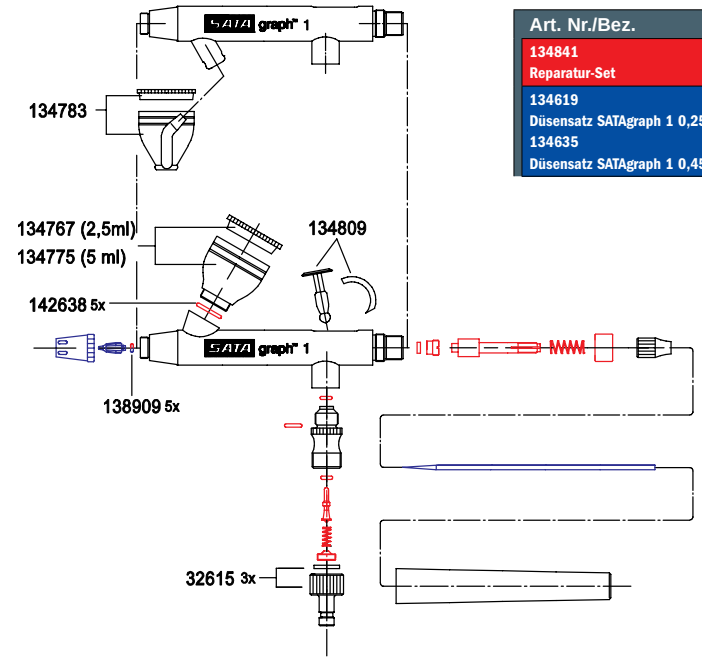

Art. Nr./Bez.	Euro
134841 Reparatur-Set	49,60 (4)
134619 Düsensatz SATAgraph 1 0,25	64,60 (4)
134635 Düsensatz SATAgraph 1 0,45	64,60 (4)

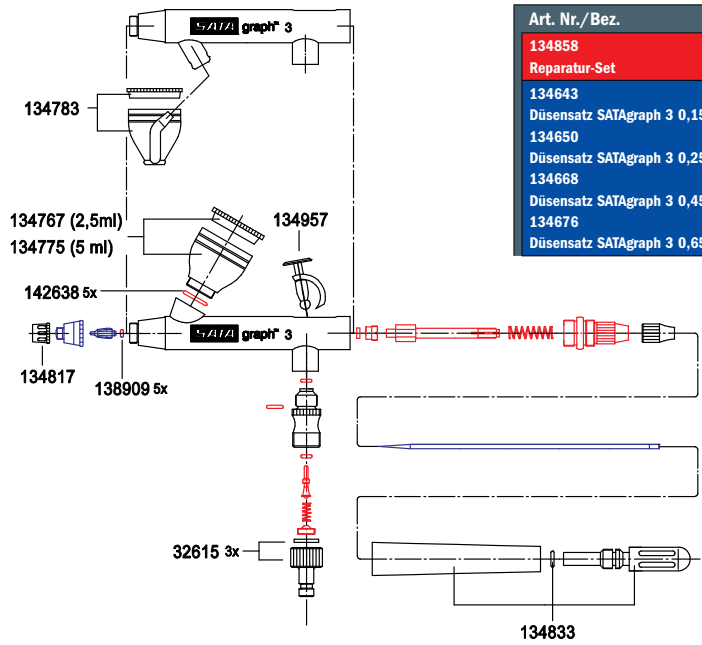

Art. Nr./Bez.	Euro
134858 Reparatur-Set	50,30 (4)
134643 Düsensatz SATAgraph 3 0,15	95,40 (4)
134650 Düsensatz SATAgraph 3 0,25	95,40 (4)
134668 Düsensatz SATAgraph 3 0,45	95,40 (4)
134676 Düsensatz SATAgraph 3 0,65	95,40 (4)

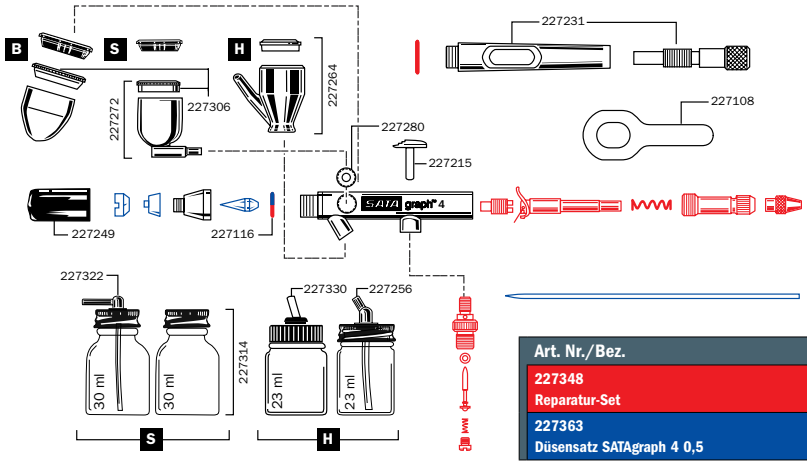

Art. Nr./Bez.	Euro
227348 Reparatur-Set	75,90 (4)
227363 Düsensatz SATAgraph 4 0,5	98,00 (4)

Alle Preise sind unverbindliche Preisempfehlungen. Irrtümer, technische Änderungen und Druckfehler vorbehalten.

Verlängerungen SATAjet® 1000 B RP®

Verlängerungen SATAjet 1000 B RP		Euro	
154211	Verlängerung mit Standarddüse (0°) 20 cm mit Düsensatz 1,6 RP für SATAjet 1000 B RP	**282,50 (4)**	
154229	Verlängerung mit Standarddüse (0°), 30 cm mit Düsensatz 1,6 RP für SATAjet 1000 B RP	**327,70 (4)**	
154237	Verlängerung mit Standarddüse (0°), 40 cm mit Düsensatz 1,6 RP für SATAjet 1000 B RP	**373,00 (4)**	
154252	Verlängerung mit Schrägstrahldüse (30°), 20 cm mit Düsensatz 1,6 RP für SATAjet 1000 B RP	**254,90 (4)**	
154260	Verlängerung mit Schrägstrahldüse (30°), 30 cm mit Düsensatz 1,6 RP für SATAjet 1000 B RP	**300,10 (4)**	
154278	Verlängerung mit Schrägstrahldüse (30°), 40 cm mit Düsensatz 1,6 RP für SATAjet 1000 B RP	**340,50 (4)**	
178533	Verlängerung mit Schrägstrahldüse (30°), drehbar 40 cm mit Düsensatz 1,6 RP für SATAjet 1000 B RP	**416,20 (4)**	
185520	Verlängerung mit Schrägstrahldüse (30°), drehbar, 20 cm mit Düsensatz 1,6 RP für SATAjet 1000 B RP, vorzugsweise mit BVD-Druckbecher	**399,20 (4)**	
154294	Verlängerung mit Winkelkopfdüse (90°), 20 cm mit Düsensatz 1,6 RP für SATAjet 1000 B RP	**434,70 (4)**	
154302	Verlängerung mit Winkelkopfdüse (90°), 30 cm mit Düsensatz 1,6 RP für SATAjet 1000 B RP	**473,20 (4)**	
154310	Verlängerung mit Winkelkopfdüse (90°), 40 cm mit Düsensatz 1,6 RP für SATAjet 1000 B RP	**517,90 (4)**	
196162	Verlängerung mit Radialdüse (360°), 20 cm mit Düse 1,6 SATAjet 1000 B RP, Funktion nur mit SATA BVD-Druckbecher	**308,70 (4)**	
196170	Verlängerung mit Radialdüse (360°), 30 cm mit Düsensatz 1,6 RP für SATAjet 1000 B RP, Funktion ausschließlich mit SATA BVD-Druckbecher	**353,30 (4)**	
196188	Verlängerung mit Radialdüse (360°), 40 cm mit Düsensatz 1,6 RP für SATAjet 1000 B RP, Funktion ausschließlich mit SATA BVD-Druckbecher	**398,00 (4)**	

Sonderanfertigung für Verlängerungen auf Anfrage!

Alle Preise sind unverbindliche Preisempfehlungen. Irrtümer, technische Änderungen und Druckfehler vorbehalten.

Verlängerungen SATAjet® 1000 K RP®

Verlängerungen SATAjet 1000 K RP		Euro	
154435	Verlängerung mit Standarddüse (0°), 20 cm mit Düsensatz 1,5 RP für SATAjet 1000 K RP	**282,50 (4)**	
154443	Verlängerung mit Standarddüse (0°), 30 cm mit Düsensatz 1,5 RP für SATAjet 1000 K RP	**323,10 (4)**	
154450	Verlängerung mit Standarddüse (0°), 40 cm mit Düsensatz 1,5 RP für SATAjet 1000 K RP	**367,70 (4)**	
154476	Verlängerung mit Schrägstrahldüse (30°), 20 cm mit Düsensatz 1,6 RP für SATAjet 1000 K RP	**254,90 (4)**	
154484	Verlängerung mit Schrägstrahldüse (30°), 30 cm mit Düsensatz 1,6 RP für SATAjet 1000 K RP	**300,10 (4)**	
154492	Verlängerung mit Schrägstrahldüse (30°), 40 cm mit Düsensatz 1,6 RP für SATAjet 1000 K RP	**340,50 (4)**	
154559	Verlängerung mit Winkelkopfdüse (90°), 20 cm mit Düsensatz 1,5 RP für SATAjet 1000 K RP	**428,60 (4)**	
154567	Verlängerung mit Winkelkopfdüse (90°), 30 cm mit Düsensatz 1,5 RP für SATAjet 1000 K RP	**480,00 (4)**	
154575	Verlängerung mit Winkelkopfdüse (90°), 40 cm mit Düsensatz 1,5 RP für SATAjet 1000 K RP	**517,90 (4)**	
154518	Verlängerung mit Radialdüse (360°), 20 cm mit Düsensatz 1,6 RP für SATAjet 1000 K RP	**281,70 (4)**	
154526	Verlängerung mit Radialdüse (360°), 30 cm mit Düsensatz 1,6 RP für SATAjet 1000 K RP	**326,30 (4)**	
154534	Verlängerung mit Radialdüse (360°), 40 cm mit Düsensatz 1,6 RP für SATAjet 1000 K RP	**371,00 (4)**	

Sonderanfertigung für Verlängerungen auf Anfrage!

Alle Preise sind unverbindliche Preisempfehlungen. Irrtümer, technische Änderungen und Druckfehler vorbehalten.

Material- und Luftanschluss SATAjet® 3000 K, 1000 K

Art. Nr./Bez.	Euro
6981 SATA Schnellkupplungsnippel G 1/4" (Innengewinde)	35,90 (1)
13623 SATA Schnellkupplung 1/4" (Außengewinde)	18,10 (1)
38265 SATA Materialfilter 60 msh, G 3/8" (Innengewinde) und 3/8" (Außengewinde)	123,40 (1)
91140 SATA Materialkupplung 3/8" (Außengewinde) mit Stecknippel G 3/8" (Innengewinde)	220,20 (5)
91157 SATA Materialkupplung 3/8" (Außengewinde) mit Stecknippel G 3/8" (Innengewinde) und Sieb 60 msh	279,90 (5)
92031 SATA Materialrohr G 3/8" (Innengewinde) - 3/8" (Außengewinde)	63,60 (1)
147504 SATA Schlauchpaar 9 x 9 mm, 15 m lang, mit Überzugsgeflecht, G 3/8" und G 1/2" (Mat.), G 1/4" (Luft) (Innengewinde)	387,40 (4)
147512 SATA Schlauchpaar 9 x 9 mm, 10 m lang, mit Überzugsgeflecht, G 3/8" und G 1/2" (Mat.), G 1/4" (Luft) (Innengewinde)	285,70 (4)
147520 SATA Schlauchpaar 9 x 9 mm, 6 m lang, mit Überzugsgeflecht, G 3/8" und G 1/2" (Mat.), G 1/4" (Luft) (Innengewinde)	209,90 (4)

Ersatzsiebe

Art. Nr./Bez.	Euro
12260 Sieb, 60 msh (Verpackungseinheit 4 Stück)	64,50 (4)
12278 Sieb, 100 msh (Verpackungseinheit 4 Stück)	64,50 (4)
74856 Sieb-Set: Sieb 200 msh (4 Stück), Siebhalter (2 Stück), Schraube (1 Stück)	65,80 (4)

Luftschläuche siehe Seite 124

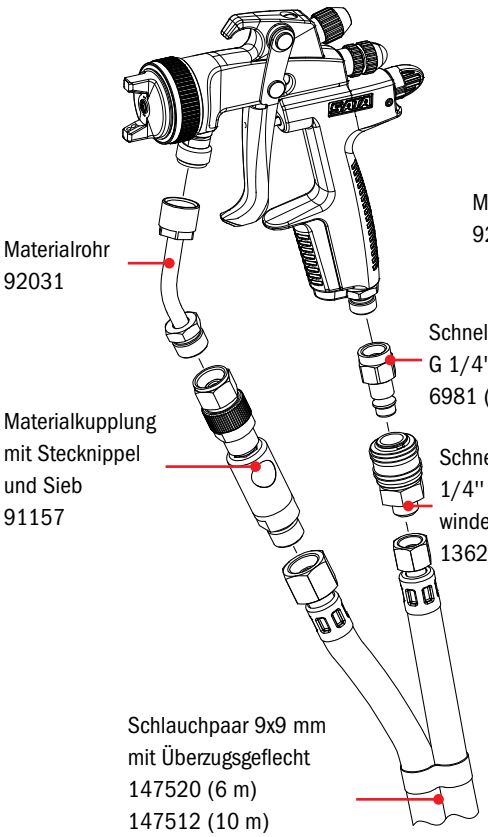

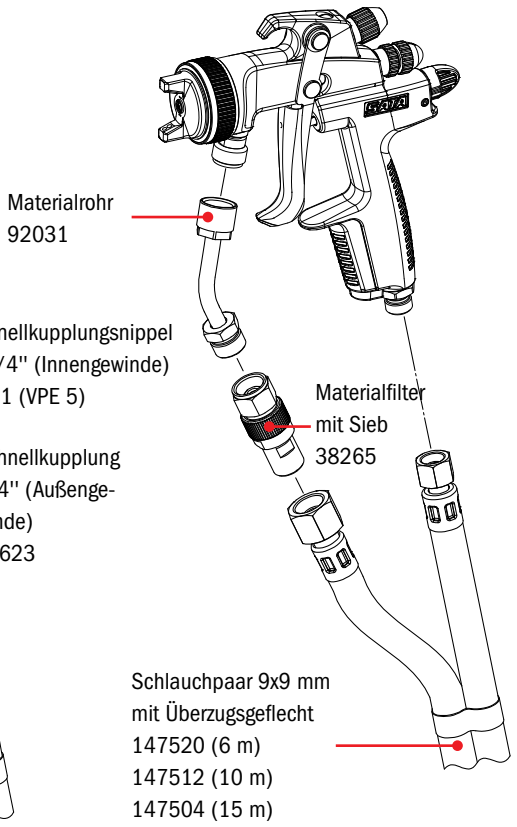

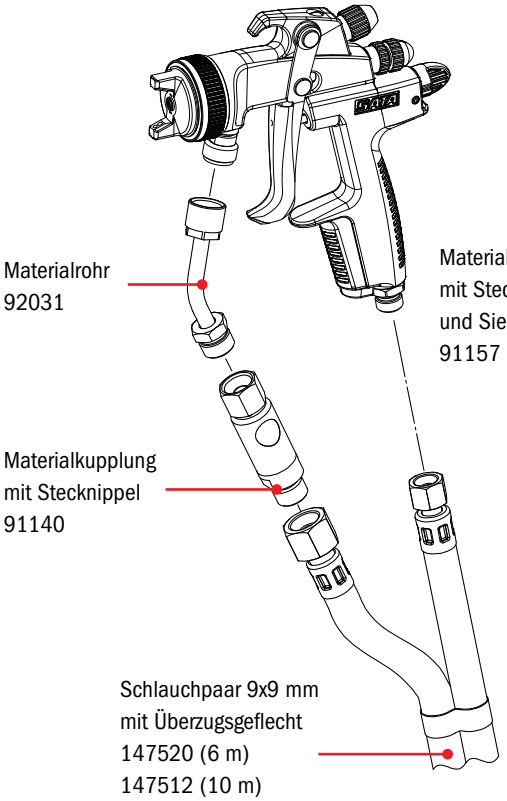

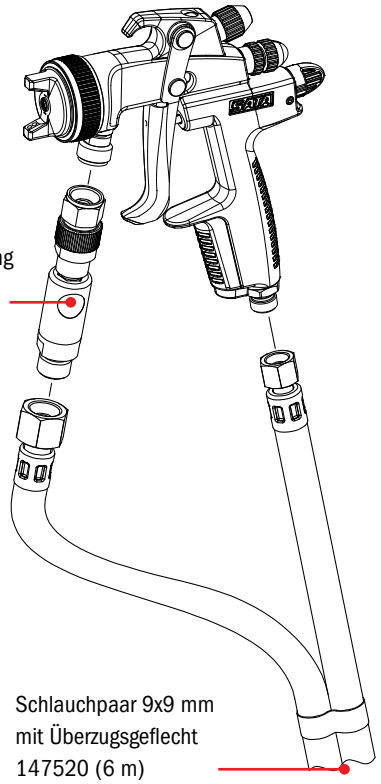

Alle Preise sind unverbindliche Preisempfehlungen. Irrtümer, technische Änderungen und Druckfehler vorbehalten.

Material- und Luftanschluss SATAminijet® 1000 K

Art. Nr./Bez.	Euro
6981 SATA Schnellkupplungsnippel G 1/4" (Innengewinde)	**35,90 (1)**
13623 SATA Schnellkupplung 1/4" (Außengewinde)	**18,10 (1)**
147504 SATA Schlauchpaar 9 x 9 mm, 15 m lang, mit Überzugsgeflecht, G 3/8" und G 1/2" (Mat.), G 1/4" (Luft) (Innengewinde)	**387,40 (4)**
147512 SATA Schlauchpaar 9 x 9 mm, 10 m lang, mit Überzugsgeflecht, G 3/8" und G 1/2" (Mat.), G 1/4" (Luft) (Innengewinde)	**285,70 (4)**
147520 SATA Schlauchpaar 9 x 9 mm, 6 m lang, mit Überzugsgeflecht, G 3/8" und G 1/2" (Mat.), G 1/4" (Luft) (Innengewinde)	**209,90 (4)**
187419 SATA Materialrohr G 1/4" (Innengewinde) - 1/4" (Außengewinde)	**65,20 (1)**
187690 SATA Materialfilter 60 msh, 1/4" (Außengewinde)	**123,40 (1)**
187708 SATA Schlauchpaar 6 x 6 mm, 3 m lang, G 1/4" (Innengewinde) (Mat. und Luft)	**115,40 (4)**
187716 SATA Schlauchpaar 6 x 6 mm, 6 m lang, G 1/4" und G 1/2" (Mat.), G 1/4" (Luft) (Innengewinde)	**193,40 (4)**
187724 SATA Schlauchpaar 6 x 6 mm, 10 m lang, G 1/4" und G 1/2" (Mat.), G 1/4" (Luft) (Innengewinde)	**254,10 (4)**
187732 SATA Schlauchpaar 6 x 6 mm, 15 m lang, G 1/4" und G 1/2" (Mat.), G 1/4" (Luft) (Innengewinde)	**335,80 (4)**
199018 SATA Materialrohr G 1/4" (Innengewinde) - 3/8" (Außengewinde)	**65,20 (1)**

Ersatzsiebe

Art. Nr./Bez.	Euro
12260 Sieb, 60 msh (Verpackungseinheit 4 Stück)	**64,50 (4)**
12278 Sieb, 100 msh (Verpackungseinheit 4 Stück)	**64,50 (4)**
74856 Sieb-Set: Sieb 200 msh (4 Stück), Siebhalter (2 Stück), Schraube (1 Stück)	**65,80 (4)**

Luftschläuche siehe Seite 125

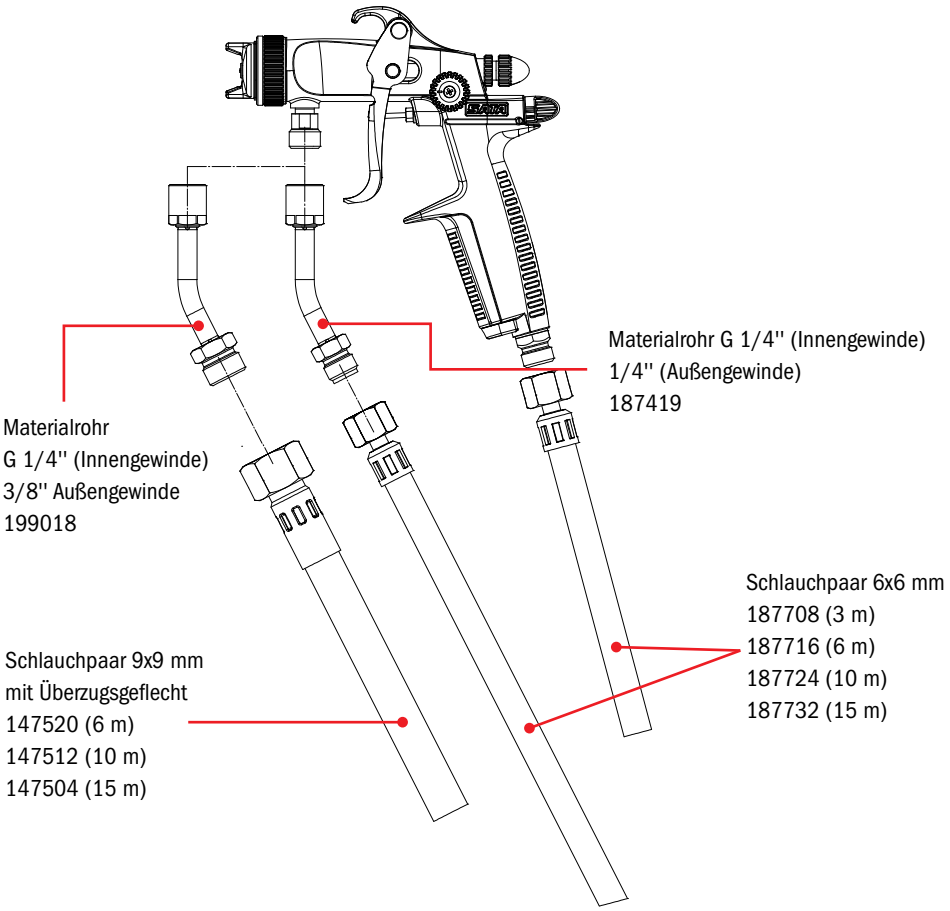

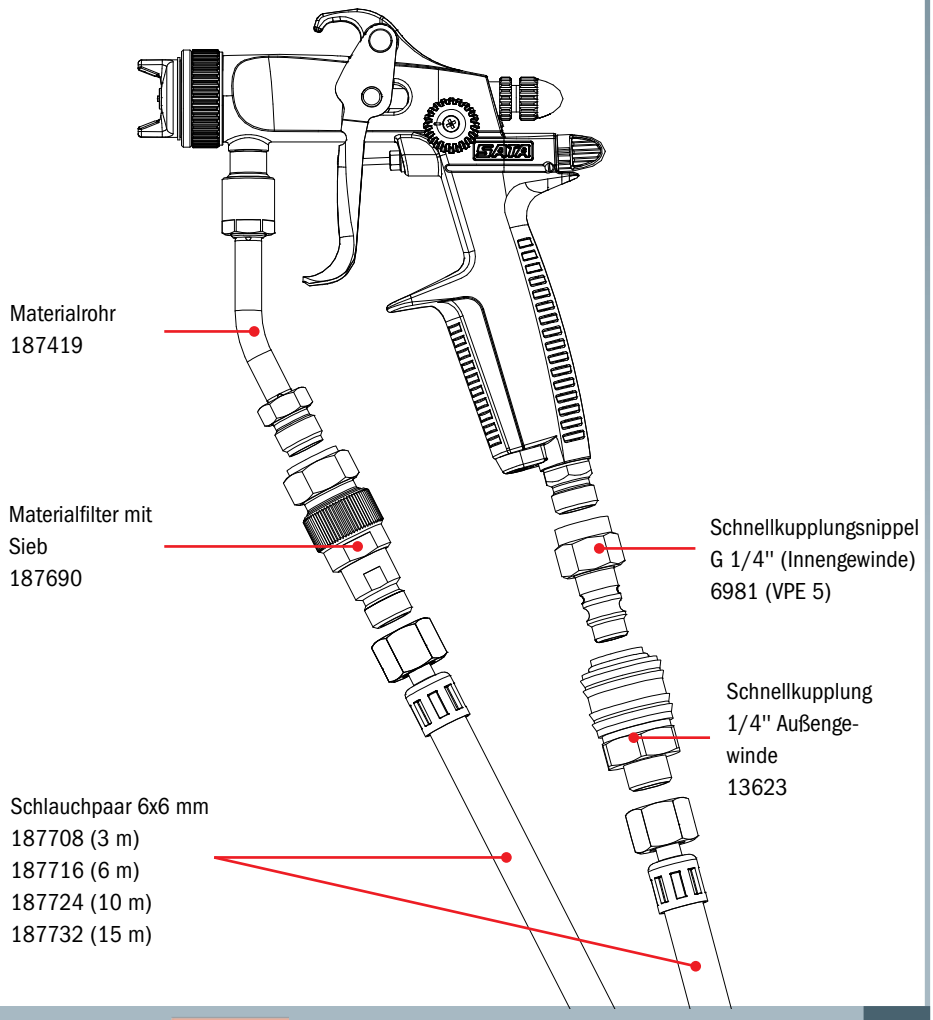

Alle Preise sind unverbindliche Preisempfehlungen. Irrtümer, technische Änderungen und Druckfehler vorbehalten.

Pistolenkoffer

Pistolenkoffer		Euro	
153288	Koffer, Kunststoff, schwarz, variable Einlagenzuschneidung, Maße 625 x 500 x 297 mm	**339,20 (0)**	
133355	Koffer, Trolley, Alu, für bis zu 4 Lackierpistolen, Maße 500 x 350 x 200 mm	**58,50 (0)**	
133363	Einlagensatz für AWT-Koffer-Trolley -133355	**20,60 (0)**	
174128	Koffer, Alu, für bis zu 5 Lackierpistolen, Maße 450 x 325 x 150 mm	**52,90 (0)**	
169706	Schaumstoffeinlage, schwarz - blau mit Noppeneinlage und Kaschierschaumstoff für AWT-Koffer	**52,50 (5)**	

Alle Preise sind unverbindliche Preisempfehlungen. Irrtümer, technische Änderungen und Druckfehler vorbehalten.

212316	Koffer, Kunststoff, oliv-grün, für bis zu 2 Lackierpistolen, optional 4 bei 2 Einlagen, Maße 330 234 x 152 mm	**143,70 (0)**	
212332	Schaumstoffeinlage, blau-schwarz für Storm Case SATAjet 5000 B	**27,30 (0)**	
166132	Koffer, Trolley, Kunststoff, oliv-grün, Maße 521 x 292 x 183 mm **ohne Einlage**	**269,40 (0)**	
167692	Schaumstoffeinlage für AWT Koffer >Storm Case<	**57,10 (0)**	
1080142	Koffer, Kunststoff, umbra, für bis zu 2 Lackierpistolen, Maße 300 x 225 x 132 mm	**79,30 (0)**	
1056268	Schaumstoffeinlage für AWT Koffer, umbra, klein	**30,90 (0)**	
1079137	Koffer, Kunststoff, umbra, für bis zu 5 Lackierpistolen, Maße 465 x 365 x 175 mm	**141,00 (0)**	
1086976	Schaumstoffeinlage inkl. Noppeneinlage für SATA AWT- Koffer, umbra, für 5 Lackierpistolen	**42,00 (0)**	
1056565	Koffer, Kunststoff, schwarz, für bis zu 2 Lackierpistolen, Maße 300 x 235x 152 mm nur für SATAjet 5000 und SATAjet X 5500	**57,60 (0)**	

Alle Preise sind unverbindliche Preisempfehlungen. Irrtümer, technische Änderungen und Druckfehler vorbehalten.

SATA

Düsensätze und Ersatzteile ausgelaufener Modellreihen

SATAjet 5000 B RP PHASER | Auslauf Ende 2026					Euro
Düse	1,2	1,2 W	1,3	1,3 cc	
Art. Nr.	1006841	1006859	1006867	1006916	**315,60 (3)**

SATAjet 5000 B HVLP PHASER | Auslauf Ende 2026					Euro
Düse	WSB	1,3	1,4	1,5	
Art. Nr.	1006875	1006883	1006891	1006908	**320,10 (3)**

SATAjet 4000 B RP STANDARD / DIGITAL											Euro
Düse	1,0	1,1	1,2	1,2 W	1,3	1,4	1,6	1,8	2,0	2,5	
Art. Nr.	166991	167007	167015	167023	167049	167056	167072	167080	168625	168633	**202,90 (3)**

SATAjet 4000 B HVLP / DIGITAL										Euro
Düse	1,0	1,2	WSB	1,3	1,4	1,5	1,7	1,9	2,2	
Art. Nr.	166926	166934	166983	166942	166967	166975	168658	168666	168674	**208,40 (3)**

SATAjet 3000 B RP (DIGITAL) | Auslauf Ende 2019										Euro
Düse	1,0	1,1	1,2	1,3	1,4	1,6	1,8	2,0	2,5	
Art. Nr.	132357	158667	132365	132373	132381	132399	132407	132415	132423	**200,40 (3)**

SATAjet 3000 B HVLP (DIGITAL) | Auslauf Ende 2019										Euro
Düse	1,0	1,2	WSB	1,3	1,4	1,5	1,7	1,9	2,2	
Art. Nr.	132910	132928	132993	132936	132944	132951	132969	132977	132985	**205,50 (3)**

SATAminijet 3000 B HVLP										Euro
Düse	0,3	0,5	0,8	1,0	1,1	0,8 SR	1,0 SR	1,2 SR	1,4 SR	
Art. Nr.	125583	125591	125609	125617	125625					**100,50 (3)**
						125682	125690	125708	125716	**108,90 (3)**

SATAjet B							Euro
Düse	1,0 E	MSB	1,4 E	1,5 E	1,7 E	2,0 W	
Art. Nr.	4143	4127	3848	4119	4101	4093	**128,20 (3)**

SATAjet GR							Euro
Düse	1,3 W	1,5 W	1,7 W	2,0 W	2,5 W	3,0 W	
Art. Nr.	31252	31898	31997	4093	13003	13011	**128,20 (3)**

Alle Preise sind unverbindliche Preisempfehlungen. Irrtümer, technische Änderungen und Druckfehler vorbehalten.

Ersatzteile SATAjet® 5000 B PHASER (ausgelaufene Modellreihe)

Art. Nr./Bez.	Euro
15438 Farbnadelpackung	**14,90 (3)**
86843 Luftkolbenstange	**7,70 (3)**
96875 Kunststoffeinsatz für Pistolen mit QCC-Becheranschluss	**0,80 (3)**
131979 Ersatz-Flachsieb 125µm, pastellblau (Verpackungseinheit 100 Stück)	**112,10 (3)**
131987 Ersatz-Stecksieb 200µm, pastellgrün (Verpackungseinheit 100 Stück)	**96,10 (3)**
133934 Dichtung (Verpackungseinheit 3 Stück) für Spindel	**4,60 (3)**
133942 Dichtungshalter, kpl.	**17,90 (3)**
133959 Druckfeder (je 3 Stück) für Farbnadel und Luftkolben	**15,00 (3)**
133991 Luftkolbenkopf (Verpackungseinheit 3 Stück)	**6,70 (3)**
140582 Dichtelement (Verpackungseinheit 5 Stück) für Farbdüse	**16,30 (3)**
211391 Arretierschraube (Verpackungseinheit 3 Stück) für Luftmikrometer	**7,80 (3)**
211409 CCS-Clips, grün, blau, rot, schwarz (Verpackungseinheit 4 Stück)	**5,50 (3)**
211425 Luftverteilerring (Verpackungseinheit 3 Stück)	**17,20 (3)**
213025 Spindel für R-/B-Regulierung	**43,50 (3)**
211508 Dichtring (Verpackungseinheit 5 Stück)	**29,40 (3)**
1006643 Abzugsbügelset	**100,90 (3)**
1006669 Set, bestehend aus Farbmarkierungsringen (blau, grün, schwarz Verpackungseinheit je 1 Stück)	**8,70 (3)**
1006734 Befestigungs-Clip für Abzugsbügel	**5,30 (3)**
1006742 Luftmikrometer	**45,60 (3)**
1006750 Materialmengenregulierung mit Gegenmutter	**27,90 (3)**
1006768 Rändelknopf mit Schraube (Verpackungseinheit 2 Stück)	**33,50 (3)**
1006932 Luftanschlussstück 1/4" Außengewinde	**11,40 (3)**
1028663 Luftdüsenring, kpl. mit Farbmarkierungsring	**72,60 (3)**

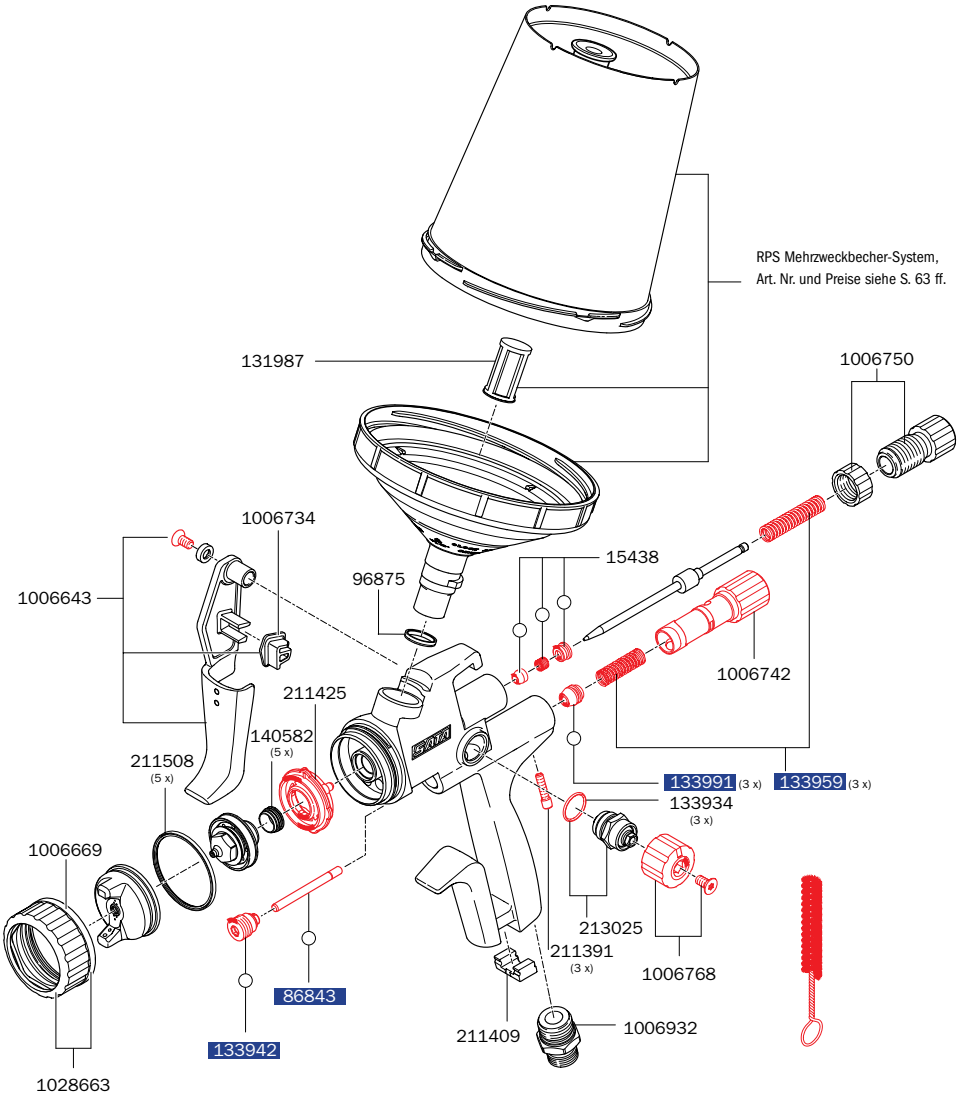

Art. Nr./Bez.	Euro
211524 **Werkzeugsatz** · Universalschlüssel · Kombi-Tool · Reinigungsbürste · CCS-Clips · Lacksieb · Ausziehwerkzeug	**26,10 (3)**
1097379 Universal-Schlüsseleinheit (Verpackungseinheit 3 Stück)	**10,20 (3)**

	Art. Nr./Bez.	Euro
	1006809 **Reparatur-Set**	**75,20 (3)**
	82552 **Luftkolben-Serviceeinheit**	**44,50 (3)**
○	**136960** **Dichtungs-Set**	**30,90 (3)**

Alle Preise sind unverbindliche Preisempfehlungen. Irrtümer, technische Änderungen und Druckfehler vorbehalten.

Ersatzteile SATAjet® 4000 B (ausgelaufene Modellreihe)

Art. Nr./Bez.	Euro
1826 Tropfsperre (Verpackungseinheit 4 Stück)	17,10 (3)
3988 Lacksieb, 300 µm (Verpackungseinheit 10 Stück)	21,50 (3)
15438 Farbnadelpackung	14,90 (3)
19745 Drehgelenk	29,30 (3)
27243 Kunststoff-Mehrwegbecher, 0,6 l mit QCC ohne Feingewinde	49,00 (3)
49395 Schraubdeckel mit Tropfenfangring und Tropfsperre	20,00 (3)
76018 Lacksieb, 300 µm (Verpackungseinheit 100 Stück)	181,50 (3)
76026 Lacksieb, 300 µm (Verpackungseinheit 500 Stück)	797,00 (3)
86843 Luftkolbenstange	7,70 (3)
133934 Dichtung (Verpackungseinheit 3 Stück) für Spindel	4,60 (3)
133942 Dichtungshalter, kpl.	17,90 (3)
133959 Druckfeder (je 3 Stück) für Farbnadel und Luftkolben	15,00 (3)
133967 Arretierschraube für Luftmikrometer	7,30 (3)
133991 Luftkolbenkopf (Verpackungseinheit 3 Stück)	6,70 (3)
134098 Luftanschlussstück 1/4" (Außengewinde)	10,00 (3)
140582 Dichtelement (Verpackungseinheit 5 Stück) für Farbdüse	16,30 (3)
165928 CCS-Clips, grün, blau, rot, schwarz (Verpackungseinheit 4 Stück)	5,10 (3)
165944 Spindel für R-/B-Regulierung >Quarter Turn<	44,40 (3)
165951 Luftverteilerring (Verpackungseinheit 3 Stück)	18,60 (3)
165977 Abzugsbügelset	23,30 (3)
165985 Dichtungshalter mit Hülse	15,40 (3)
165993 Batterie-Set	25,10 (3)
166009 Bügelrollen-Set	16,60 (3)
166017 Luftmikrometer	38,80 (3)
166025 Materialmengenregulierung mit Gegenmutter	24,30 (3)
166033 Rändelknopf mit Schraube (je 2 Stück)	21,90 (3)
166116 Luftanschluss mit Hülse	21,90 (3)
172429 Dichtring (Verpackungseinheit 5 Stück)	30,30 (3)
203422 Drehgelenk mit Dichtungshalter und Hülse	43,50 (3)

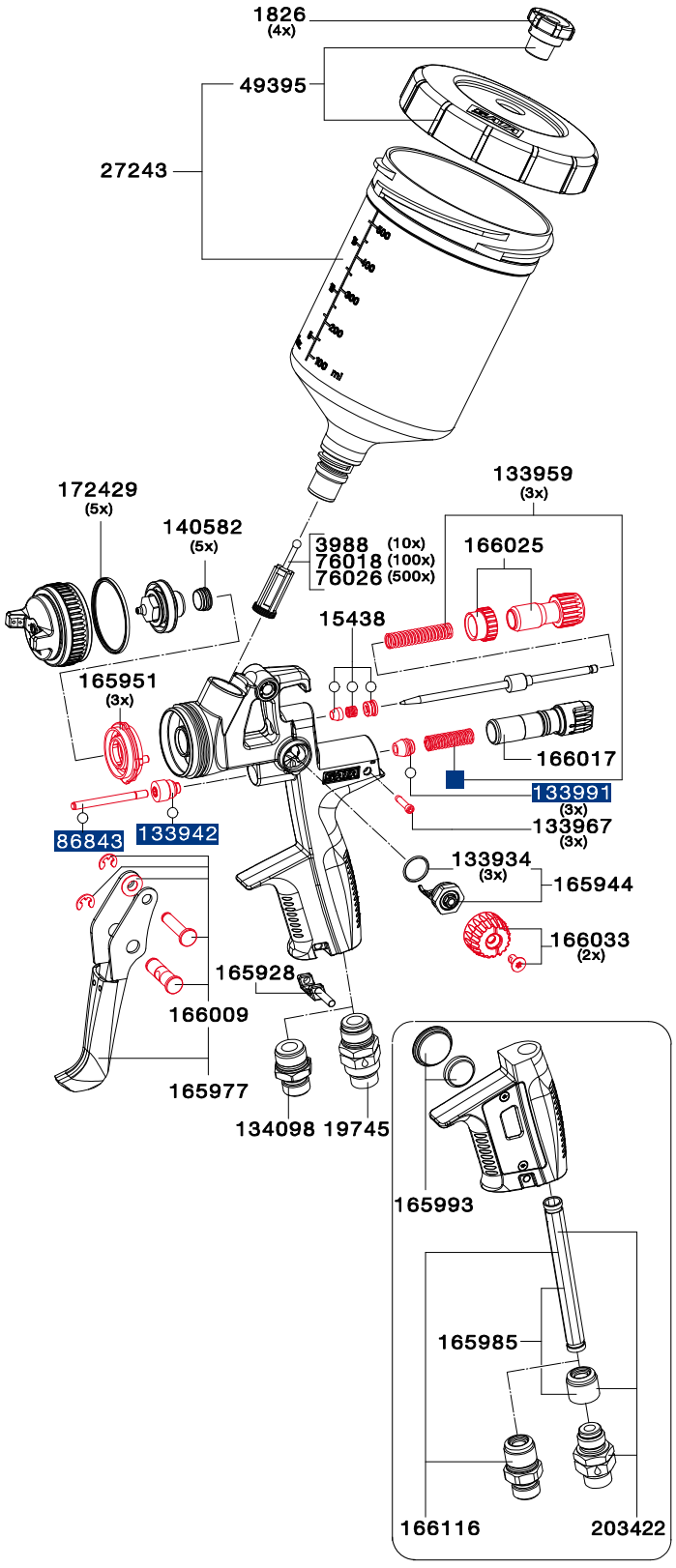

Art. Nr./Bez.	Euro
165936 **Werkzeugsatz** · Universalschlüssel · Kombi-Tool · Reinigungsbürste · CCS-Clips · Lacksieb · Ausziehwerkzeug	23,80 (3)

Art. Nr./Bez.	Euro
166058 Reparatur-Set	64,20 (3)
82552 Luftkolben-Serviceeinheit	44,50 (3)
○ 136960 Dichtungs-Set	30,90 (3)

Alle Preise sind unverbindliche Preisempfehlungen. Irrtümer, technische Änderungen und Druckfehler vorbehalten.

Ersatzteile SATAminijet® 3000 B HVLP (ausgelaufene Modellreihe)

Art. Nr./Bez.	Euro
6395 CCS-Clips, grün, blau, rot, schwarz (Verpackungseinheit 4 Stück)	5,40 (3)
44644 Gegenmutter	5,40 (3)
44735 Senkschraube M 2,5 x 5, VA	2,20 (3)
44826 Luftkolbenkopf	6,10 (3)
44834 Luftkolbenstange	3,20 (3)
53033 Glasbecher 25 ml, mit Steckdeckel	121,40 (3)
58164 Glasbecher 25 ml, mit Blinddeckel	30,60 (3)
64022 Kunststoffdeckel (3 Stück)	15,40 (3)
64972 Arretierschraube für Luftmikrometer	2,20 (3)
79905 Farbnadelpackung	10,70 (3)
95448 Schraubdeckel mit Tropfsperre	14,50 (3)
95489 Tropfsperre (4 Stück)	17,20 (3)
124164 Rändelknopf	11,80 (3)
125146 Materialmengen-Regulierschraube	11,40 (3)
198523 Luftmikrometer, kpl.	21,70 (3)
125351 Spindel für R-/B-Regulierung	35,60 (3)
125443 Kunststoff-Mehrwegbecher, 0,125 l mit QCC und Feingewinde	46,00 (3)
125948 Alu-Mehrwegbecher 0,15 l QCC, kpl.	46,50 (3)
125955 Steckbecheranschluss mit QCC	49,90 (3)
125963 Glasbecher 25 ml, mit Steckdeckel (Verpackungseinheit 5 Stück) und QCC Steckanschluss (Verpackungseinheit 1 Stück)	164,40 (3)
126276 Abzugsbügelset	14,60 (3)
126292 Packungs-Set Luftkolbenstange	12,30 (3)
127399 Luftverteilerring (Verpackungseinheit 3 Stück)	16,70 (3)
133983 Luftanschlussstück 1/4" (Außengewinde)	10,70 (3)
201467 Druckfeder (je 3 Stück) für Farbnadel und Luftkolben	14,80 (3)

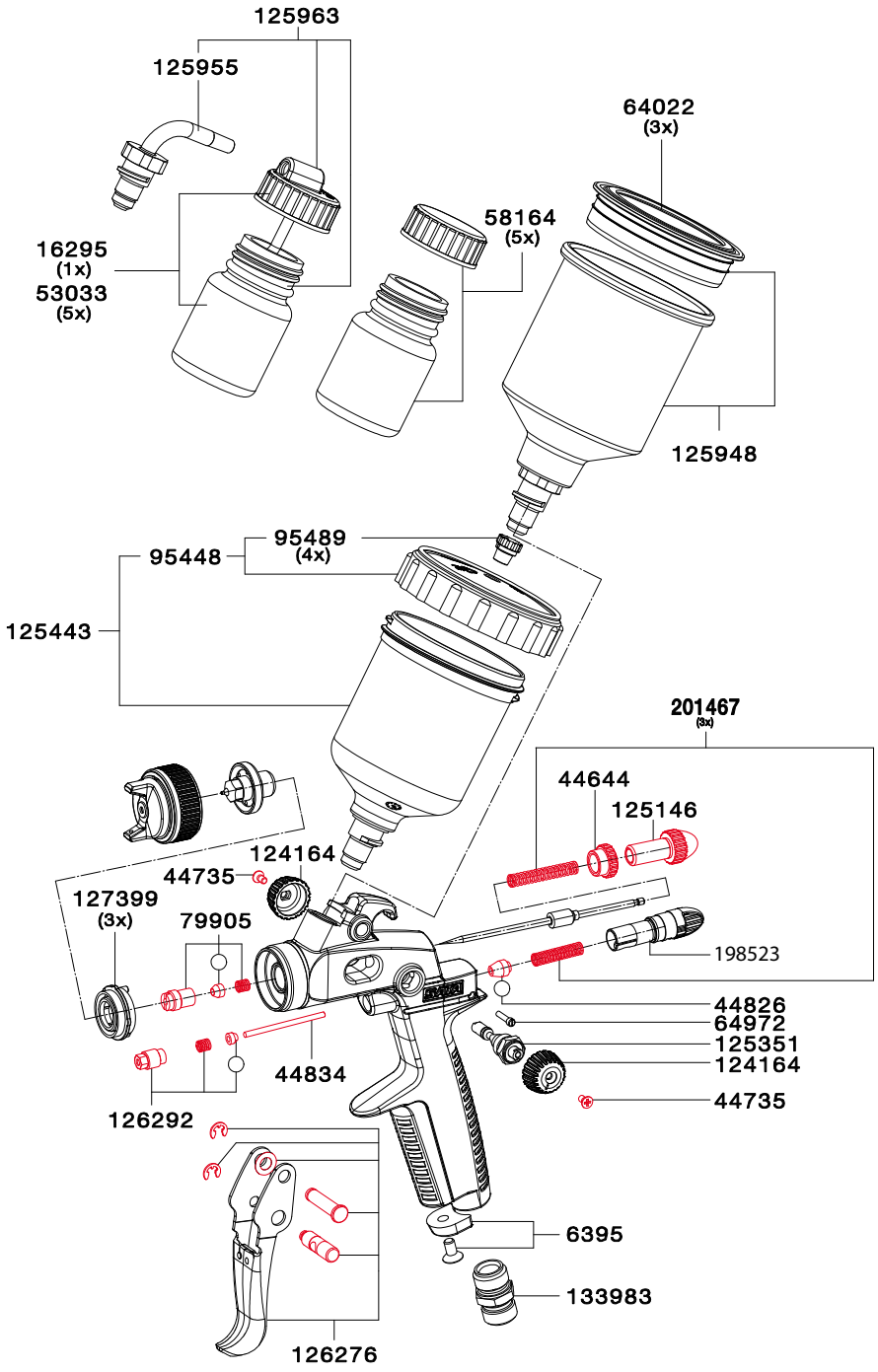

Art. Nr./Bez.	Euro
125856 **Werkzeugsatz** · Ausziehwerkzeug · Reinigungsbürste · Schraubenschlüssel · Universalschlüssel	17,90 (3)

Art. Nr./Bez.	Euro
126284 **Reparatur-Set**	63,30 (3)
○ **50658** **Dichtungs-Set**	17,10 (3)

Alle Preise sind unverbindliche Preisempfehlungen. Irrtümer, technische Änderungen und Druckfehler vorbehalten.

SATAjet® B / SATAjet® GR (ausgelaufene Modellreihe)

Art. Nr./Bez.	Euro
422 Dichtung für Luftkolben	2,70 (3)
1503 Senkschraube, Edelstahl für Mikrometer und R-/B-Regulierungen	2,20 (3)
1826 Tropfsperre (Verpackungseinheit 4 Stück)	17,10 (3)
2600 Serviceeinheit aus Düseneinsatz, Verteilerscheibe und Dichtring	51,20 (3)
3566 Einlaufnippel	9,90 (3)
3657 Rändelknopf	19,20 (3)
3749 Stopfbuchse für Luftkolben	8,80 (3)
3988 Lacksieb, 300 µm (Verpackungseinheit 10 Stück)	21,50 (3)
6445 Farbnadelpackung	15,40 (3)
6486 Abzugsbügelset	19,90 (3)
16162 Drehgelenk	29,30 (3)
29629 Luftkolbenstange	7,70 (3)
49379 Kunststoff-Mehrwegbecher 0,6 l, mit Feingewinde kpl.	51,70 (3)
49395 Schraubdeckel mit Tropfenfangring und Tropfsperre	20,00 (3)
53603 Luftmikrometer	37,30 (3)
54221 Spindel für R-/B-Regulierung	28,30 (3)
61416 Materialmengenregulierung mit Gegenmutter	15,00 (3)
64766 Distanzscheibe	5,40 (3)
76018 Lacksieb, 300 µm (Verpackungseinheit 100 Stück)	181,50 (3)
76026 Lacksieb, 300 µm (Verpackungseinheit 500 Stück)	797,00 (3)
133926 Bügelrollen-Set	16,50 (3)
133934 Dichtung (Verpackungseinheit 3 Stück) für Spindel	4,60 (3)
133959 Druckfeder (je 3 Stück) für Farbnadel und Luftkolben	15,00 (3)
133967 Arretierschraube für Luftmikrometer	7,30 (3)
133983 Luftanschlussstück 1/4" (Außengewinde)	10,70 (3)
133991 Luftkolbenkopf (Verpackungseinheit 3 Stück)	6,70 (3)

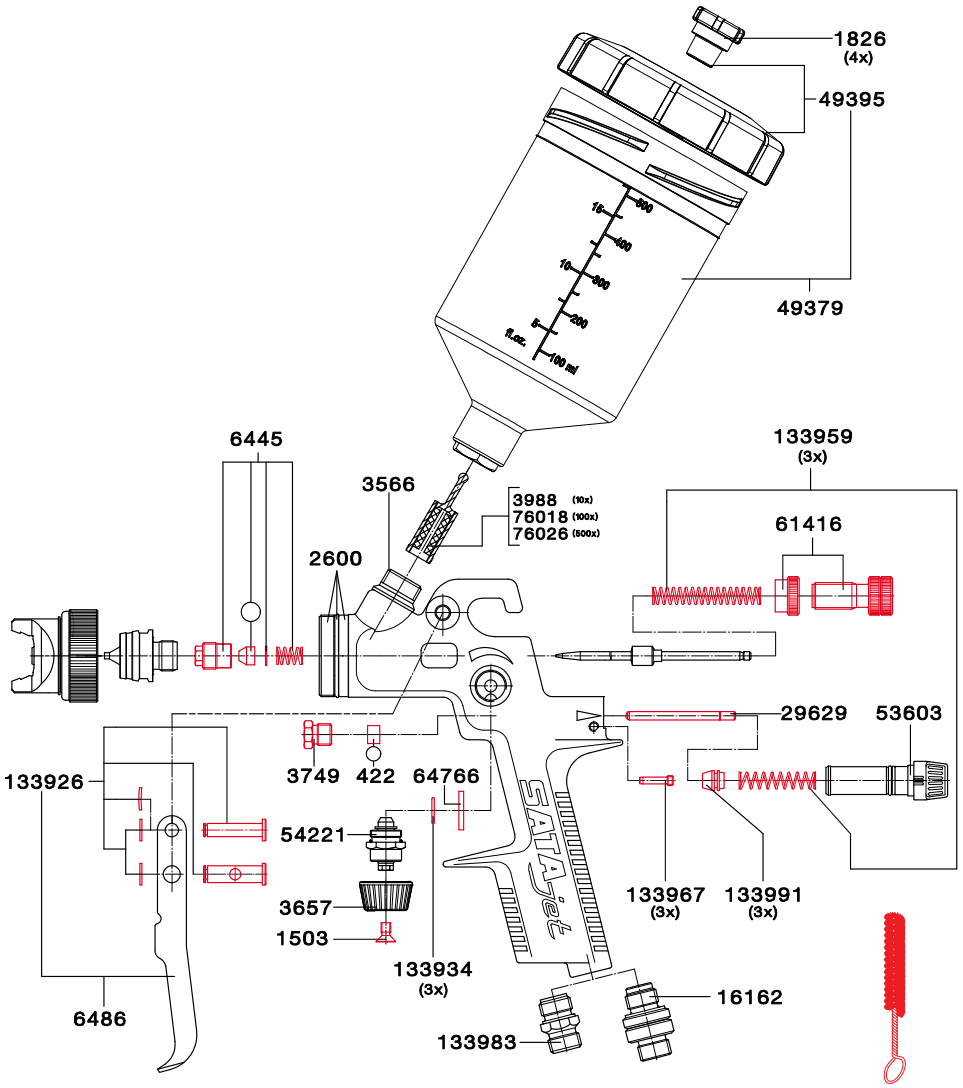

Art. Nr./Bez.	Euro
9654 **Werkzeugsatz** · Lacksieb · Reinigungsbürste · Steckschlüssel SW 7 · Innensechskantschlüssel SW 2/4 · Universalschlüssel	18,60 (3)

Art. Nr./Bez.	Euro
69666 **Reparatur-Set**	63,10 (3)
○ 9829 **Dichtungs-Set**	17,10 (3)

Alle Preise sind unverbindliche Preisempfehlungen. Irrtümer, technische Änderungen und Druckfehler vorbehalten.

SATA adam 2, SATA adam 2 black

SATA adam 2, SATA adam 2 black

Technische Daten	
	Max. Betriebsüberdruck: 10,0 bar
	Max. Betriebstemperatur: 60 °C
	Anzeigegenauigkeit: +/- 0,05 bar

Ausführungen		Euro	
211540	SATA adam 2 >bar< für SATAjet 5000 B	**210,90 (3)**	
1031723	SATA adam 2 black >bar< für SATAjet 5000er Serie	**210,90 (3)**	
160846	SATA adam 2 >bar< für SATA Lackierpistolen außer SATAminijet und SATAjet 5000 B	**203,50 (3)**	
160879	SATA adam 2 mini >bar< für SATAminijet 4400, SATAminijet 3000 B und SATAminijet 1000 K/H	**203,50 (3)**	
195214	SATA adam 2 U (Luftmikrometer mit adam 2 display bar)	**222,00 (3)**	

Ersatzteile SATA adam 2		Euro	
160689	SATA adam 2 display >bar<	**163,60 (3)**	
1031682	SATA adam 2 black display "bar"	**163,60 (3)**	
160739	Batterie-Set für SATA adam 2	**27,40 (3)**	
160788	SATA adam 2 dock für SATA Lackierpistolen außer SATAminijet und SATAjet 5000 B	**63,90 (3)**	
160796	SATA adam 2 dock (Verpackungseinheit 2 Stück) für SATA Lackierpistolen außer SATAminijet und SATAjet 5000 B	**125,80 (3)**	
211565	SATA adam 2 dock für SATAjet 5000 B	**65,40 (3)**	
211573	SATA adam 2 dock (Verpackungseinheit 2 Stück) für SATAjet 5000 B	**128,80 (3)**	
160861	SATA adam 2 mini dock für SATAminijet 3000 B, SATAminijet 4400 B und SATAminijet 1000 K	**63,90 (3)**	
195230	SATA adam 2 U dock (Luftmikrometer 1/4" Außengewinde und G 1/4" Innengewinde mit SATA dock)	**74,30 (3)**	
162164	Rastclip (Verpackungseinheit 5 Stück) für SATA adam 2	**10,30 (3)**	
162172	O-Ring (Verpackungseinheit 2 Stück) für SATA adam 2	**19,90 (3)**	

Alle Preise sind unverbindliche Preisempfehlungen. Irrtümer, technische Änderungen und Druckfehler vorbehalten.

Digitale/Analoge Druckmessung mit SATA

Zubehör		Euro	
162081	SATA dock protect (Verpackungseinheit 5 Stück) für SATA adam 2	**19,40 (3)**	
195925	SATA dock mit 1/8" (Außengewinde)	**11,60 (3)**	
203117	Reduzierstück 1/4" (Außengewinde) und G 1/8" (Innengewinde)	**9,40 (3)**	

Mehr Informationen zu den SATA Druckmesseinheiten erhalten Sie bei Ihrem Fachhändler oder unter: **www.sata.com**

		SATAjet X 5500 / SATAjet 5000 B PHASER / SATAjet 5000 B	SATAjet 4000 B	SATAjet 3000 B	SATAjet 1000 B	SATAjet 100 B	SATAjet B, SATAjet GR	SATAminijet 4400 B, SATAminijet 3000 B, SATAminijet 4	SATA dry jet	Lackierpistolen anderer Hersteller	Umrüstung Mikrometer mit Manometer #27771	Umrüstung Spritzluftkontrollmanometer #4002	Filter und Anlagen mit G 1/8" Innengewinde
	211540 adam 2 / **1031723** adam 2 black	X	–	–	–	–	–	–	–	–	–	–	–
	160846 adam 2	–	X	X	X	X	X	–	–	–	–	–	–
	160879 adam 2 mini	–	–	–	–	–	–	X	–	–	–	–	–
	195214 adam 2 U	X	X	X	X	X	X	X	X	X	–	–	–
	195925 SATA dock mit 1/8" Aussengewinde	–	–	–	–	–	–	–	–	–	X	X	X

Druckmanometer und -mikrometer		Euro	
27771	SATA Luftmikrometer mit Manometer 1/4" (Außengewinde) und G 1/4" (Innengewinde)	**74,10 (3)**	
4002	SATA Spritzluftkontrollmanometer mit Schnellkupplung und Nippel	**49,00 (3)**	
9860	SATA Luftmikrometer 0-845, 1/4" (Außengewinde) und G 1/4" (Innengewinde)	**42,00 (3)**	

Alle Preise sind unverbindliche Preisempfehlungen. Irrtümer, technische Änderungen und Druckfehler vorbehalten.

Ersatzteile für SATA Lackierpistolen mit Fließbecher I

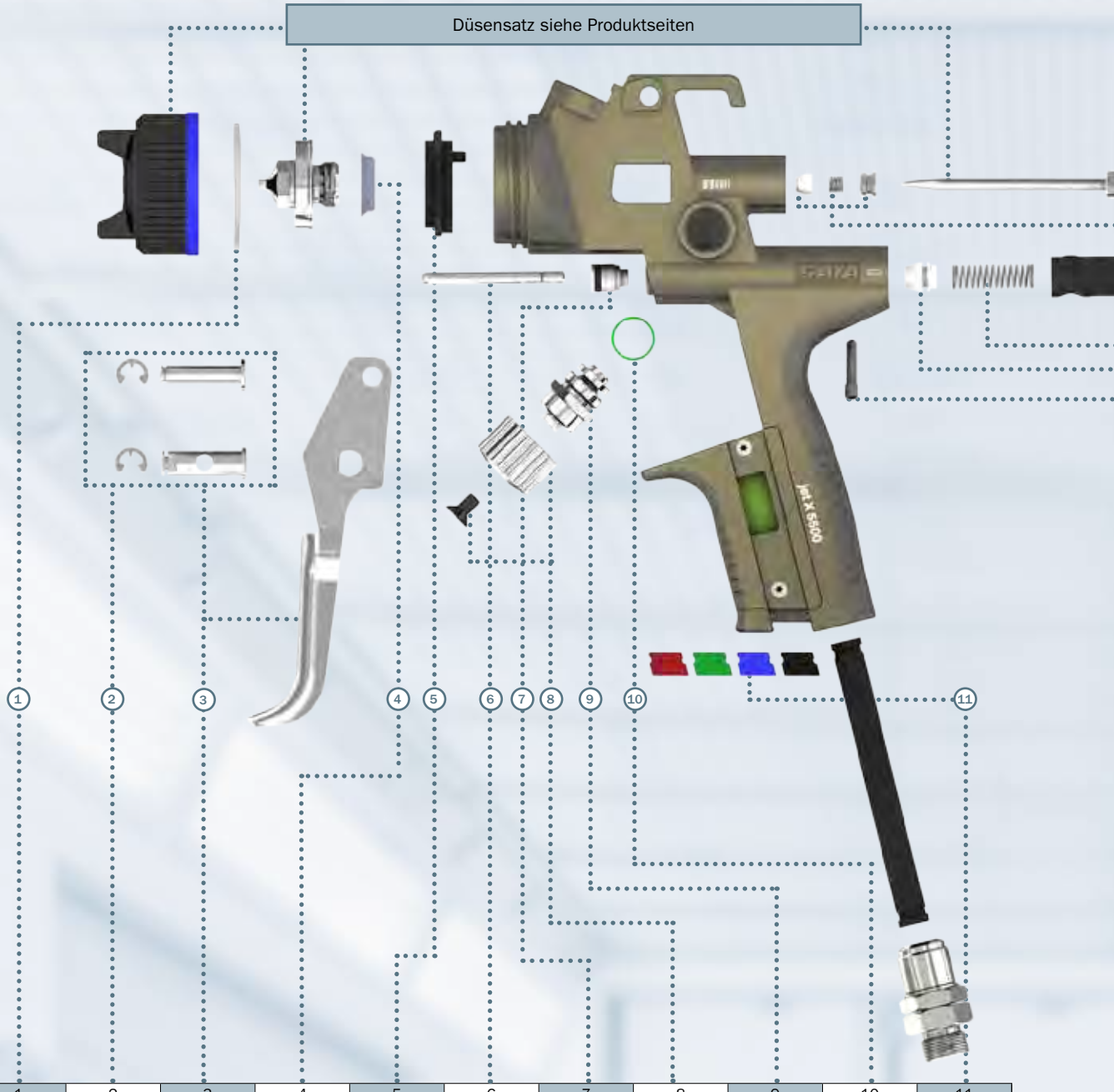

Pistolentyp	Teil	1 Dichtring	2 Bügelrollen-set	3 Abzugsbü-gelset	4 Dicht-element Farbdüse	5 Luftverteiler-ring	6 Luftkolben-stange	7 Dichtungs-halter	8 Rändelknopf	9 Spindel mit Dichtung	10 Dichtung für Spindel	11 CCS-Clips
	X 5500	211508	211458	211433	140582	–	86843	133942	1057357	213025	133934	211409
	X 5500 PHASER		–	1092973					1092999			
	5000 B		211458	211433		211425			211482			
	4000 B	172429	166009	165977		165951			166033	165944		165928
	100 B	–	133926	130492		143230	91959		140574	89771		6395
	1000 B											
	minijet 4400 B	200907	199463	198473	199455	197467	198408	199414	200162	198549	199471	197418

Ersatzteile für SATA Lackierpistolen mit Fließbecher II

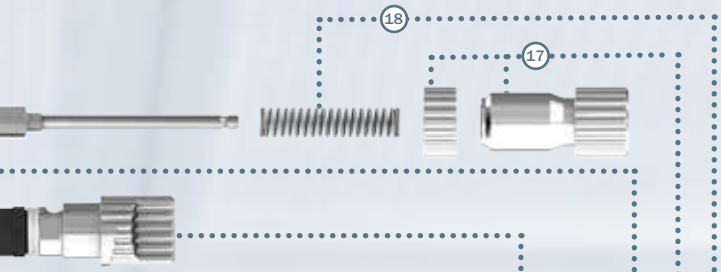

Luftanschlussstück						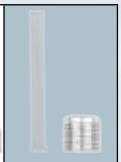
Pistole	Standard jet X 5500 PHASER	Standard	Standard Drehgelenk	DIGITAL	DIGITAL Drehgelenk mit Dichtungshalter und Hülse	Dichtungshalter mit Hülse*
X 5500	–	134098	19745	211490	211516	211441
X 5500 PHASER	1092981	–		–	–	–
5000 B	–	134098		211490	211516	211441
4000 B				166116	203422	165985
100 B		133983	16162	–	–	–
1000 B						
minijet 4400 B						

* nur für DIGITAL mit Drehgelenk

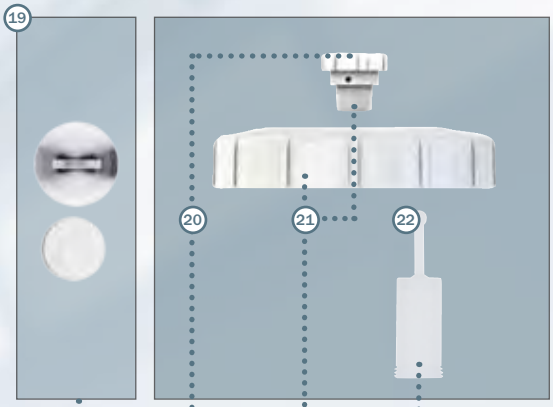

12	13	14	15	16	17	18	19	20	21	22	
Arretierschraube	Luftkolbenkopf	Druckfeder Luftkolben	Luftmikrometer	Farbnadelpackung	Materialmengenregulierung	Druckfeder Farbnadel	Batterie-Set	Tropfsperre	Schraubdeckel	Lacksieb 300µm	Teil
211391	133991	133959*	211466	15438	211474	133959*	1057414	1826	49395	3988 (10x) 76018 (100x) 76026 (500x)	X 5500
			1093012		1093004		–				X 5500 PHASER
			211466		211474		213769				5000 B
133967			166017		166025		165993				4000 B
			139964		139188		–				100 B
											1000 B
199430	199448	201467*	198523	199414	199406	201467*		197558	199075	siehe oben	minijet 4400 B

Pistolentyp

* im Set

Zubehör für Lackierpistolen Teil I

Luftanschluss		Euro	
6981	SATA Schnellkupplungsnippel G 1/4" (Innengewinde) (Verpackungseinheit 5 Stück)	**35,90 (1)**	
99895	Flexibler Schnellkupplungsnippel G 1/4" (Innengewinde)	**48,00 (3)**	
Aufbewahrung		**Euro**	
9886	SATA Universal-Pistolenhalter für Fließbecherpistolen	**20,60 (3)**	
40188	SATA Universal-Pistolenständer für Fließbecherpistolen	**34,50 (3)**	
192195	SATA Universal-Pistolen- und Schlauchhalter für alle SATA Lackierpistolen	**43,50 (3)**	
1083807	SATA Universal-Pistolenhalter, klappbar	**64,50 (3)**	
1080530	Magnethalter-Set für SATA Universal-Pistolenhalter, klappbar	**5,50 (3)**	
69328	SATA Pistolenständer für SATAminijet 4400 B, minijet 3000 B, jet 20 B	**65,60 (3)**	
134916	SATA Dreifach-Pistolenhalter für Fließbecherpistolen	**43,70 (3)**	
134882	SATA Pistolenständer mit Siebhalter für Fließbecherpistolen	**77,30 (3)**	
134932	Einsatz für Pistolenständer mit Siebhalter für SATAminijet	**25,30 (3)**	
1750	Pistolenständer komplett, zur Aufnahme von Pistolen	**44,20 (3)**	
186833	Pistolenständer Acryl B 10 x H 7,5 x T 14 cm	**11,50 (0)**	

Weitere Schnellkupplungen finden Sie auf Seite 125.

Alle Preise sind unverbindliche Preisempfehlungen. Irrtümer, technische Änderungen und Druckfehler vorbehalten.

Zubehör für Lackierpistolen Teil II

Qualitätskontrolle		Euro	
161596	SATA cert Archivordner mit Spritzbildblock, Einzelblatthalter und Distanzhalter	**123,90 (4)**	
161646	Spritzbildblock mit 25 Blatt (Verpackungseinheit 2 Stück) für SATA cert	**43,00 (4)**	
161661	Distanzhalter für SATA cert	**15,70 (4)**	
Sonstiges Zubehör		**Euro**	
3988	Lacksieb, 300 µm (Verpackungseinheit 10 Stück) für SATA Lackierpistolen außer SATAminijet	**21,50 (3)**	
76018	Lacksieb, 300 µm (Verpackungseinheit 100 Stück)	**181,50 (3)**	
76026	Lacksieb, 300 µm (Verpackungseinheit 500 Stück)	**797,00 (3)**	
9845	SATA Viskositätsmessbecher 4,0 mm, Toleranz für Auslaufzeit < 1 sek.	**67,50 (5)**	
9852	SATA Viskositätsmessbecher 4,0 mm, Toleranz für Auslaufzeit < 1,5 sek.	**25,90 (5)**	
59675	SATA dosenboy zum Öffnen von Dosen und Kannen bis 36 cm Höhe	**195,60 (5)**	
59659	Transportrad für SATA dosenboy	**26,60 (4)**	
59667	Klinge für SATA dosenboy	**17,40 (4)**	
16477	SATA Druckluft-Handrührwerk	**596,00 (5)**	
1040815	Luftdüsen-Protektor UV, schwarz (Verpackungseinheit 5 Stück) für SATAjet 3000er, 4000er, 5000er Serie	**32,30 (3)**	
1040807	Luftdüsen-Protektor UV, schwarz (Verpackungseinheit 5 Stück) für SATAjet 100er und 1000er Serie	**32,30 (3)**	
1044594	Luftdüsen-Protektor UV, schwarz (Verpackungseinheit 5 Stück) für SATAminijet 4400 B	**27,00 (3)**	
1054006	Luftdüsen-Protektor, schwarz (Verpackungseinheit 5 Stück) für SATAjet 3000er, 4000er, 5000er Serie	**28,50 (3)**	
1054014	Luftdüsen-Protektor, schwarz (Verpackungseinheit 5 Stück) für SATAjet 100er und 1000er Serie	**28,20 (3)**	
1054030	Luftdüsen-Protektor, schwarz (Verpackungseinheit 5 Stück) für SATAminijet 4400 B	**23,30 (3)**	
1054022	Luftdüsen-Protektor, schwarz (Verpackungseinheit 5 Stück) für SATAminijet 1000/3000 B	**23,30 (3)**	

Alle Preise sind unverbindliche Preisempfehlungen. Irrtümer, technische Änderungen und Druckfehler vorbehalten.

Lackierpistolen-Reinigung und -Wartung Teil I

Reinigung und Wartung		Euro	
60095	SATAclean Nasshaltevorrichtung für 3 Lackierpistolen	**226,30 (5)**	

Zubehör für die Reinigung		Euro	
162628	SATA care set Pistolenpflegetasche mit 1 Stück Reinigungsbürste, groß, 5 Stück Reinigungsbürsten, mittel, 5 Stück Reinigungsbürsten, doppelseitig, 12 Stück Düsenreinigungsnadeln, 1 Stück Hochleistungsfett, silikon- und säurefrei, 100 g	**88,70 (3)**	
48173	SATA Hochleistungsfett, silikon- und säurefrei, 100 ml für Lackierpistolen	**14,00 (4)**	
9894	SATA Düsenreinigungsnadeln (Verpackungseinheit 36 Stück, verpackt zu Einheit à 12 Stück)	**66,00 (3)**	
62174	SATA Düsenreinigungsnadeln (Verpackungseinheit 12 Stück)	**25,30 (3)**	
64030	SATA Reinigungs-Set mit 2 Stück Reinigungsbürsten, mittel und 12 Stück Düsenreinigungsnadeln	**31,80 (3)**	
6007	Reinigungsbürste (Verpackungseinheit 10 Stück) für Lackierpistolen	**17,20 (3)**	
9209	Reinigungsbürste, doppelseitig (Verpackungseinheit 10 Stück) für Lackierpistolen	**47,00 (3)**	
158840	Reinigungsbürste, groß (Verpackungseinheit 5 Stück) für Lackierpistolen	**12,90 (3)**	
29280	Reinigungsbürste (Verpackungseinheit 10 Stück) für Steigrohr von Hängebecherpistolen	**23,70 (3)**	

Beachten Sie bitte auch die SATA Reinigungsgeräte auf der Seite 120.

Demontage Düsensatz

Beim Ausbau des Düsensatzes wird zuerst die Farbnadel herausgenommen.

Dann erfolgt die Demontage der Luftdüse.

Zum Schluss wird mit dem im Universal-Werkzeug integrierten Ringschlüssel die Farbdüse ausgeschraubt.

Reinigung und Trocknung

Reinigen des Farbkanals

Reinigen des Pistolenkörpers

Trocknen mit der Ausblasepistole

Bei der Handreinigung ist darauf zu achten, dass verwendete Bürsten oder Pinsel frei von Metalldrähten sind, die die Lackierpistole eventuell beschädigen könnten. Außerdem darf kein Reinigungsmittel in die Luftkanäle des Pistolenkörpers gelangen.

Alle Preise sind unverbindliche Preisempfehlungen. Irrtümer, technische Änderungen und Druckfehler vorbehalten.

Lackierpistolen-Reinigung und -Wartung Teil II

Reinigung des Düsensatzes

Bei der Reinigung der Düsensatz-Einzelteile ist darauf zu achten, dass die Metallteile der Bürsten den Düsensatz nicht beschädigen. Idealerweise werden Pinsel, speziell hergestellte SATA-Reinigungsbürsten und SATA-Düsenreinigungsnadeln eingesetzt, um eine optimale Pflege und Reinigung des Düsensatzes sicherzustellen.
Zum Thema "Lackierpistolen richtig reinigen und warten" finden Sie ein Video unter www.sata.com/TV. Oder Sie fordern die Reinigungsbroschüre (Art. Nr. 157867) bzw. das Reinigungsposter (Art. Nr. 167452) einfach kostenlos bei SATA an!
www.sata.com/firstaid

Montage und Pflege

Farbdüse montieren

Farbdüse mit Universalschlüssel handfest anziehen

Luftdüse montieren

Farbnadel im Bereich der Nadeldichtung einfetten

Farbnadel montieren

Farbnadelfeder einfetten und einsetzen

Gewinde der Materialmengenregulierschraube einfetten

Materialmengenregulierschraube montieren

Sichtbarer Bereich der Luftkolbenstange einfetten

Alle Preise sind unverbindliche Preisempfehlungen. Irrtümer, technische Änderungen und Druckfehler vorbehalten.

Bechersysteme

Jetzt mit jedem Becher punkten!

SATA® LoyaltyProgram

coins & more

Weitere Informationen: **www.sata.com/loyalty**

SATA® RPS® Mehrzweckbecher-System

SATA RPS

Für alle Lackmaterialien geeignet! Für die Wahl der Siebeinsätze (Flachsieb 125 µm bzw. Stecksieb 200 µm) bitte die Empfehlung der Lackhersteller beachten. Mindestbestellmenge bei RPS-Kartons: 4 Stück!

SATA RPS 0,3 l minijet für SATAminijet 3000 B

		Euro	
Verpackungseinheit 60 St.			
1010553	SATA RPS 0,3 l minijet, 125 µm Flachsieb	**114,40 (3)**	
1010561	SATA RPS 0,3 l minijet, 200 µm Stecksieb	**114,40 (3)**	

SATA RPS 0,3 l Standard

Verpackungseinheit 40 St.	Verpackungseinheit 100 St.		Euro	
1010389	1010420	SATA RPS 0,3 l Standard, 125 µm Flachsieb	**VPE 40 St: 76,30 (3)** **VPE 100 St: 190,70 (3)**	
1010397	1010404	SATA RPS 0,3 l Standard, 200 µm Stecksieb	**VPE 40 St: 76,30 (3)** **VPE 100 St: 190,70 (3)**	

SATA RPS 0,6 l

		Euro	
Verpackungseinheit 60 St.			
1010438	SATA RPS 0,6 l, 125 µm Flachsieb	**131,90 (3)**	
1010488	SATA RPS 0,6 l, 200 µm Stecksieb	**131,90 (3)**	

SATA RPS 0,9 l

		Euro	
Verpackungseinheit 40 St.			
1011973	SATA RPS 0,9 l, 125 µm Flachsieb	**102,40 (3)**	
1011981	SATA RPS 0,9 l, 200 µm Stecksieb	**102,40 (3)**	

SATA RPS 0,6 l UV

		Euro	
Verpackungseinheit 60 St.			
1010496	SATA RPS UV 0,6 l, 125 µm Flachsieb	**152,30 (3)**	
1010503	SATA RPS UV 0,6 l, 200 µm Stecksieb	**152,30 (3)**	

Alle Preise sind unverbindliche Preisempfehlungen. Irrtümer, technische Änderungen und Druckfehler vorbehalten.

Ersatzteile SATA® RPS®

Art. Nr./Bez.	Euro
1013226 Kunststoff-Ersatzdeckel für SATA RPS 0,6 l / 0,9 l (Verpackungseinheit 80 Stück)	**76,80 (3)**
131979 Ersatz-Flachsieb 125µm, pastellblau (Verpackungseinheit 100 Stück) für SATA RPS 0,6l / 0,9l	**112,10 (3)**
131987 Ersatz-Stecksieb 200µm, pastellgrün (Verpackungseinheit 100 Stück) für SATA RPS 0,3l / 0,6l / 0,9l	**96,10 (3)**
160606 Ersatz-Flachsieb 125µm, pastellblau (Verpackungseinheit 60 Stück) für SATA RPS 0,3l	**55,50 (3)**
1013218 Kunststoff-Ersatzdeckel für SATA RPS 0,3 l Standard (Verpackungseinheit 60 Stück)	**53,30 (3)**
1013234 Kunststoff-Ersatzdeckel für SATA RPS 0,3 l minijet (Verpackungseinheit 108 Stück)	**96,00 (3)**

SATA RPS 0,3 l Standard

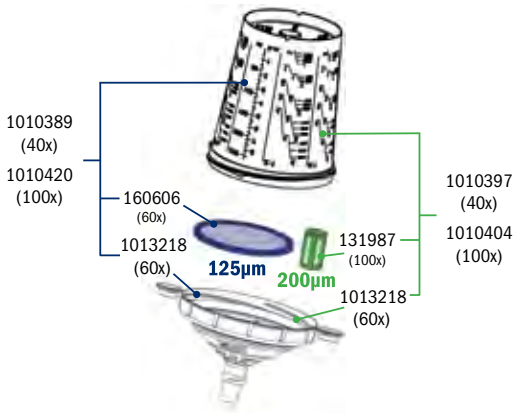

SATA RPS 0,3 l minijet (für SATAminijet 3000 B)

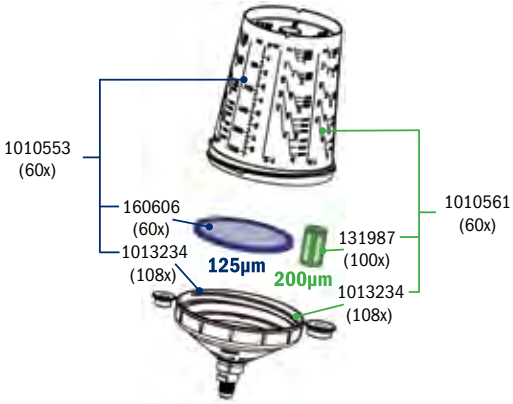

SATA RPS 0,6 l

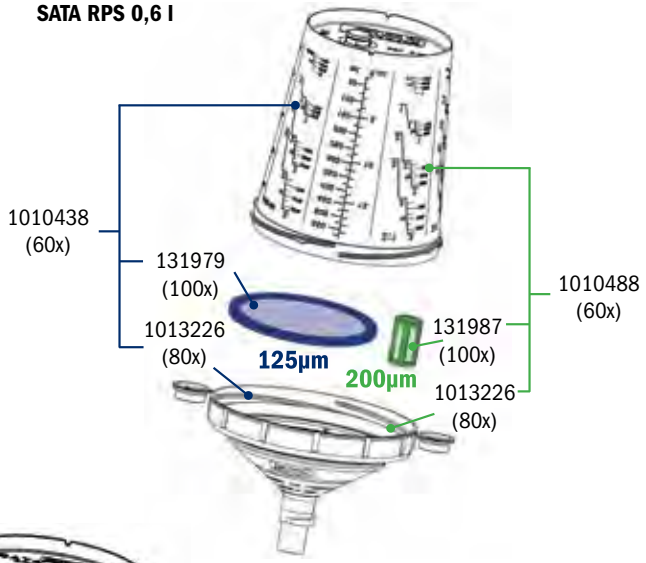

SATA RPS 0,9 l

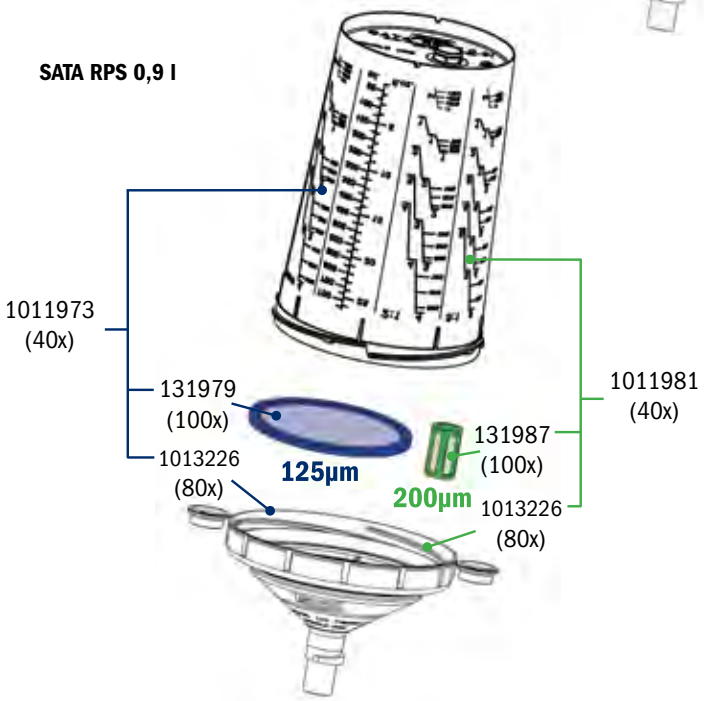

Alle Preise sind unverbindliche Preisempfehlungen. Irrtümer, technische Änderungen und Druckfehler vorbehalten.

Zubehör für SATA® RPS®

SATA RPS dispenser System

Technische Daten		
	SATA RPS wall dispenser	B x H x T: 80 x 100 x 18 cm
	SATA RPS extension kit	B x H x T: 40 (120) x 100 x 18 cm
	SATA RPS rotawall adapter kit	B: Ø 65 cm; H: 136 cm
	SATA RPS rotafloor adapter kit	B: Ø 65 cm H max.: 210 cm; H min.: 123 cm

Varianten		Euro	
195784	SATA RPS wall dispenser, Standardvariante: 2x Becherröhren / 2x Deckelröhren / 2x Siebröhren und 2x Alu-Leisten	**236,70 (5)**	
195776	SATA RPS extension kit, Erweiterungsset: 1x Becherröhre / 1x Deckelröhre / 1x Röhre für Flachsiebe mit Alu-Leisten	**103,30 (5)**	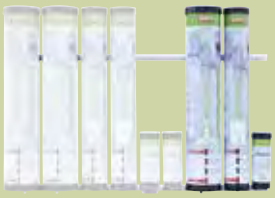
196543	SATA RPS rotawall adapter kit: Karussell Grundspindel und Wandhalterung (oben und unten)	**187,60 (5)**	* Röhren nicht im Lieferumfang enthalten.
196550 **+ 197723 (Bodenplatte)**	SATA RPS rotafloor adapter kit: Karussell Grundspindel, Stahlrohr	**344,10 (5)**	* Röhren nicht im Lieferumfang enthalten.

Zubehör für SATA RPS		Euro	
144840	SATA RPS depot zur Lagerung von RPS-Kartons	**39,60 (5)**	
127852	Spritzflasche 1,0 l	**7,10 (3)**	
127860	Pumpdruck-Reinigungsflasche, nicht für Lösemittel geeignet	**39,70 (3)**	
165399	SATA RPS mix lid, Flachdeckel (Verpackungseinheit 50 Stück) ermöglicht das Stapeln von RPS 0,6 l und 0,9 l Bechern	**31,20 (3)**	

Alle Preise sind unverbindliche Preisempfehlungen. Irrtümer, technische Änderungen und Druckfehler vorbehalten.

Zubehör für SATA RPS		Euro	
213629	Befestigungsset für Spender-Röhren Deckel/Becher Klebepad, Klebefolie, Halter für Spender-Röhren für SATA RPS dispenser	**10,50 (3)**	
213637	Becherhalter für Spender-Röhre Becher für SATA RPS dispenser	**5,60 (3)**	
213645	Aufnahmebürste für Deckel standard für SATA RPS dispenser	**16,30 (3)**	
213652	Aufnahmebürste für Deckel mini für SATA RPS dispenser	**14,80 (3)**	
213660	Spender-Röhre für Deckel für SATA RPS dispenser	**15,20 (3)**	
213678	Spender-Röhre für Becher für SATA RPS dispenser	**13,90 (3)**	
213686	Spender-Röhre für Steck- und Flachsiebe für SATA RPS dispenser	**8,10 (3)**	
215483	Befestigungsnieten (Verpackungseinheit 4 Stück) für Aufnahmebürste für SATA RPS dispenser	**3,70 (3)**	
215616	Flachsiebhalter für Spender-Röhre Flachsieb groß für SATA RPS dispenser	**3,50 (3)**	
1008285	Aufnahme für Deckel-Spender für SATA RPS dispenser	**5,10 (3)**	
1008227	Spender-Klappe für Stecksieb für SATA RPS dispenser	**4,40 (3)**	
1008219	Spender-Schale für Stecksieb für SATA RPS dispenser	**6,10 (3)**	
1028605	Aufnahme für Stecksieb-Spenderschale für SATA RPS dispenser	**3,50 (3)**	

Alle Preise sind unverbindliche Preisempfehlungen. Irrtümer, technische Änderungen und Druckfehler vorbehalten.

Fließbecher für Lackierpistolen

Pistolentyp Füllvermögen	Art. Nr.	**QCC/OHNE Feingewinde passend für:** SATAjet X 5500, SATAjet 5000 B, jet 4000 B, jet 3000 B, jet 2000, jet 1000 B, jet 100 B, , jet RP, SATAminijet 4400 B	**QCC/MIT Feingewinde passend für:** SATAjet 2000, jet RP, KLC, LM 2000 B, jet 90	SATAjet B, jet GR, jet NR 95	SATAminijet 3000 B, minijet 1 - 4, jet 20 B	Euro
Kunststoff-Mehrwegbecher						
0,125 l	197541					**46,00 (3)**
0,125 l	125443					**46,00 (3)**
0,3 l	48587					**50,00 (3)**
0,3 l	120675					**55,70 (3)**
0,3 l	128470					**49,10 (3)**
0,6 l	49379					**51,70 (3)**
0,6 l	27243		1004960			**49,00 (3)** **49,00 (3)**
RPS Mehrzweckbecher						
0,3 l	1010553				je 60 x	**114,40 (3)**
0,3 l	1010561				je 60 x	**114,40 (3)**
0,3 l	1010389	je 40 x		⊕ 125211		**76,30 (3)**
0,3 l	1010397	je 40 x		⊕ 125211		**76,30 (3)**
0,3 l	1010420	je 100 x		⊕ 125211		**190,70 (3)**
0,3 l	1010404	je 100 x		⊕ 125211		**190,70 (3)**
0,6 l	1010438	je 60 x		⊕ 125211	⊕ 135798	**131,90 (3)**
0,6 l	1010488	je 60 x		⊕ 125211	⊕ 135798	**131,90 (3)**
0,9 l	1011973	je 40 x		⊕ 125211	⊕ 135798	**102,40 (3)**
0,9 l	1011981	je 40 x		⊕ 125211	⊕ 135798	**102,40 (3)**

Alle Preise sind unverbindliche Preisempfehlungen. Irrtümer, technische Änderungen und Druckfehler vorbehalten.

RPS® Adapter für SATA Lackierpistolen

Pistolentyp		**QCC/OHNE Feingewinde passend für:** SATAjet X 5500, SATAjet 5000 B, jet 4000 B, jet 3000 B, jet 2000, jet 1000 B, jet 100 B, jet RP, SATAminijet 4400 B	**QCC/MIT Feingewinde passend für:** SATAjet 2000, jet RP, KLC, LM 2000 B, jet 90	SATAjet B, jet GR, jet NR 95	**QCC MIT Feingewinde für:** SATAminijet 3000 B, minijet 1 - 4, jet 20 B	**Euro**
Füllvermögen	**Art. Nr.**					
Alu-Mehrwegbecher						
0,15 l	198911					**46,50 (3)**
0,15 l	125948					**46,50 (3)**
0,75 l	6601					**54,20 (3)**
0,75 l	137729		1013432			**54,20 (3)** **54,20 (3)**
1,0 l	46631					**54,20 (3)**
1,0 l	96685		1013440			**54,20 (3)** **54,20 (3)**
	71555	Kunststoffdeckel (Verpackungseinheit 3 Stück) für 0,75 l und 1,0 l Alu-Mehrwegbecher				**18,50 (3)**

RPS® Adapter für SATA Lackierpistolen

Adapter mit QCC für SATA Lackierpistolen ohne QCC zum schnellen Wechsel von SATA RPS 0,9 l und 0,6 l und 0,3 l "Standard" **Euro**	SATA										
	SATAjet B / GR	SATAjet H / SATAjet 1000 H	SATAminijet 2, 3, 4, SATAminijet 3000, SATAjet 20 B	SATAminijet 1000 H	SATAjet 2000 HVLP ohne QCC	SATAjet RP ohne QCC	SATA LM 2000 HVLP/RP	SATA KLC HVLP/RP, KLC P	SATAjet 90	SATAjet B NR 92 HVLP, NR 95 HVLP	SATA LM B 92
39,20 (3)											
125211 **(Nr. 1)** M 16 x 1.5 Innengewinde	X									X	
125237 **(Nr. 2)** M 16 x 1.5 Außengewinde					X	X	X	X	X		
133595 **(Nr. 7)** 12 x 1.5 Außengewinde											X
135798 **(Nr. 10)** M 10 x 1 Außengewinde			X								
188318 **(Nr. 17)** G 1/4 Innengewinde				X							

(Nr. ...) Adapter Nummern

Alle Preise sind unverbindliche Preisempfehlungen. Irrtümer, technische Änderungen und Druckfehler vorbehalten.

RPS® Adapter für Fremdpistolen

Adapter mit QCC für Fremdpistolen zum schnellen Wechsel von SATA RPS 0,9 l und 0,6 l und 0,3 l "Standard" Euro	DeVilbiss				IWATA				Walcom		Kremlin	Graco	Dürr	Sharpe		Sagola			Eminent	Asturo	Airgunsa	Dux
	PRI, GTI, GFP, GFV, GFHV 510, DV 1	SRi	Starting Line HVLP Spray Gun	Starting Line Mini Spray Gun	W 400, WR 400, LPA 94, VXL Primer Gun, LPH 400	W 300, LPH 300, LS 400 Supernova, WS 400	W 100, LPH 100	LPH 80	FX GEO, FX HVLP	Genesi Carbon	M 21 G	3M PPS	Ecogun 910	Finex FX 300	Platinum, Titanium	475 Mini-Gun	403 G, 433 G, 434 G, 444 G, 450 G, 4100 G	4400 G Extreme, 4500 G Extreme	E13	OM Green	AZ40 HTE	Fließbecherpistole
39,20 (3)																						
125211 **(Nr. 1)** M 16 x 1.5 Innengewinde					X																	
125237 **(Nr. 2)** M 16 x 1.5 Außengewinde										X												
125252 **(Nr. 3)** 3/8" Außengewinde	X																					
125278 **(Nr. 4)** 1/4" Außengewinde						X													X		X	
125294 **(Nr. 5)** M 12 x 1 Außengewinde									X											X		
126326 **(Nr. 6)** 3/8" Außengewinde												X										
133595 **(Nr. 7)** 12 x 1.5 Außengewinde																	X					X
133827 **(Nr. 8)** G 3/8" Innengewinde													X	X								
135111 **(Nr. 9)** NPSF 3/8" - 18 Außengewinde															X							
135798 **(Nr. 10)** M 10 x 1 Außengewinde																X						
150136 **(Nr. 13)** M 16 x 1.5 Außengewinde			X																			
150151 **(Nr. 14)** M 11 x 1 Außengewinde				X																		
164608 **(Nr. 15)** 7/16“ - 14 UNC Außengewinde		X																				
188664 **(Nr. 18)** M 18 x 1.5 Innengewinde																		X				
193276 **(Nr. 19)** 1/8" Außengewinde								X														
215079 **(Nr. 20)** 1/4" Außengewinde											X											

(Nr. ...) Adapter Nummern

Alle Preise sind unverbindliche Preisempfehlungen. Irrtümer, technische Änderungen und Druckfehler vorbehalten.

SATA® Rührwerksbecher

SATA Rührwerksbecher		Euro	
9951	SATA Rührwerksbecher, Anbausatz für SATAjet B/ GR	**520,90 (5)**	
29926	SATA Rührwerksbecher Anbausatz für SATAjet 5000 B, jet 4000 B, jet 3000 B, jet 2000, jet 1000 B, jet 100 B, jet RP	**499,80 (5)**	

Art. Nr./Bez.	Euro
1503 Senkschraube, Edelstahl für Mikrometer und R-/B-Regulierungen	**2,20 (3)**
1826 Tropfsperre (Verpackungseinheit 4 Stück)	**17,10 (3)**
2188 Spindel	**29,00 (3)**
9951 SATA Rührwerksbecher, Anbausatz	**520,90 (5)**
20461 Luftschlauch, Kunststoff	**8,50 (3)**
21055 Rührflügel, kpl.	**49,40 (4)**
21063 Antriebsflügel, kpl. mit Schraube	**56,00 (4)**
21071 Dichtung Rührflügel, Becherrührwerk	**7,50 (4)**
29926 SATA Rührwerksbecher Anbausatz	**499,80 (5)**
44735 Senkschraube M 2,5 x 5, VA	**2,20 (3)**
44743 Rändelknopf	**10,00 (3)**
44792 Spindel für R-/B-Regulierung	**33,60 (3)**
51078 Regulierventil- Körper komplett für Becherrührwerk	**172,30 (4)**
53785 L-Stecknippelverschraubung, schwenkbar	**6,60 (4)**
53793 Kupplung mit G 1/8" (Innengewinde)	**19,90 (4)**
54049 Dichtungsring (Verpackungseinheit 4 Stück)	**10,70 (3)**
65557 Rändelknopf	**17,50 (3)**
123513 Manometer 0-10 bar, 40 mm für Regulierventil farbiges Klischee	**31,20 (3)**

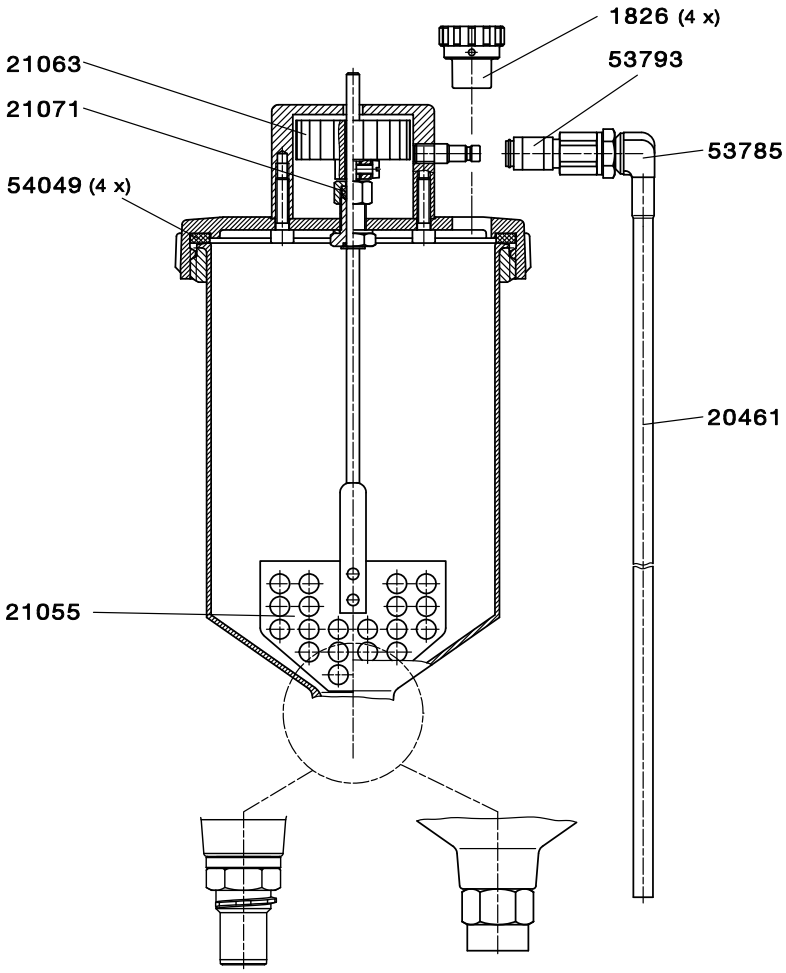

jet (QCC) # 29926

jet B # 9951

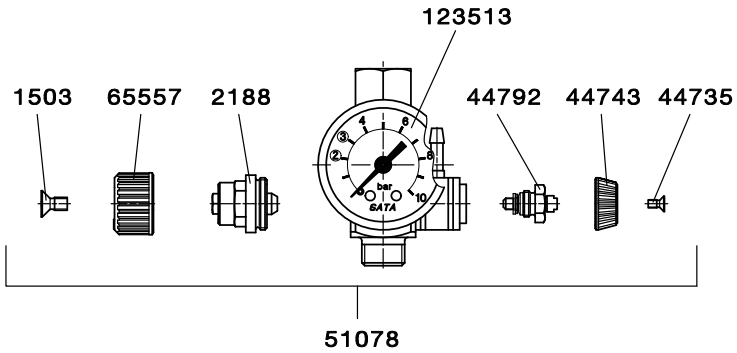

Alle Preise sind unverbindliche Preisempfehlungen. Irrtümer, technische Änderungen und Druckfehler vorbehalten.

SATA® BVD™

SATA BVD Anbausatz		Euro	
25775	SATA BVD Anbausatz mit QCC ohne Feingewinde für SATAjet 5000 B, jet 4000 B, jet 3000 B, jet 2000, jet 1000 B, jet 100 B, jet RP	**282,10 (5)**	
57505	SATA BVD Anbausatz für SATAjet B	**287,00 (5)**	
73254	Reparatur-Set, für Regelarmatur spray master und BVD	**36,10 (4)**	

Art. Nr./Bez.	Euro
8268 Dichtring	**1,80 (4)**
20438 Sicherheitsventil PN 2	**21,70 (3)**
20461 Luftschlauch, Kunststoff	**8,50 (3)**
21014 Alu-Deckel, kpl.	**87,00 (3)**
21048 Alu-Druckbecher 0,7 l kpl. mit Feingewinde	**162,20 (3)**
25577 Alu-Druckbecher 0,7 l kpl. mit QCC	**162,20 (3)**
53777* Luftanschluss für Alu-Deckel	**7,50 (3)**
54049 Dichtungsring (Verpackungseinheit 4 Stück)	**10,70 (3)**
65920 Regelarmatur, kpl.	**156,30 (4)**
70664 Tropfsperre (Verpackungseinheit 10 Stück)	**14,00 (3)**
83493 Druckbecheranschluss	**45,50 (3)**
83501 Luftschlauch, kpl. mit Druckbecheranschluss	**52,30 (3)**
120816 Druckablassschraube (Verpackungseinheit 2 Stück)	**38,00 (4)**
133983 Luftanschlussstück 1/4" (Außengewinde)	**10,70 (3)**
* bitte 8268 mitbestellen	

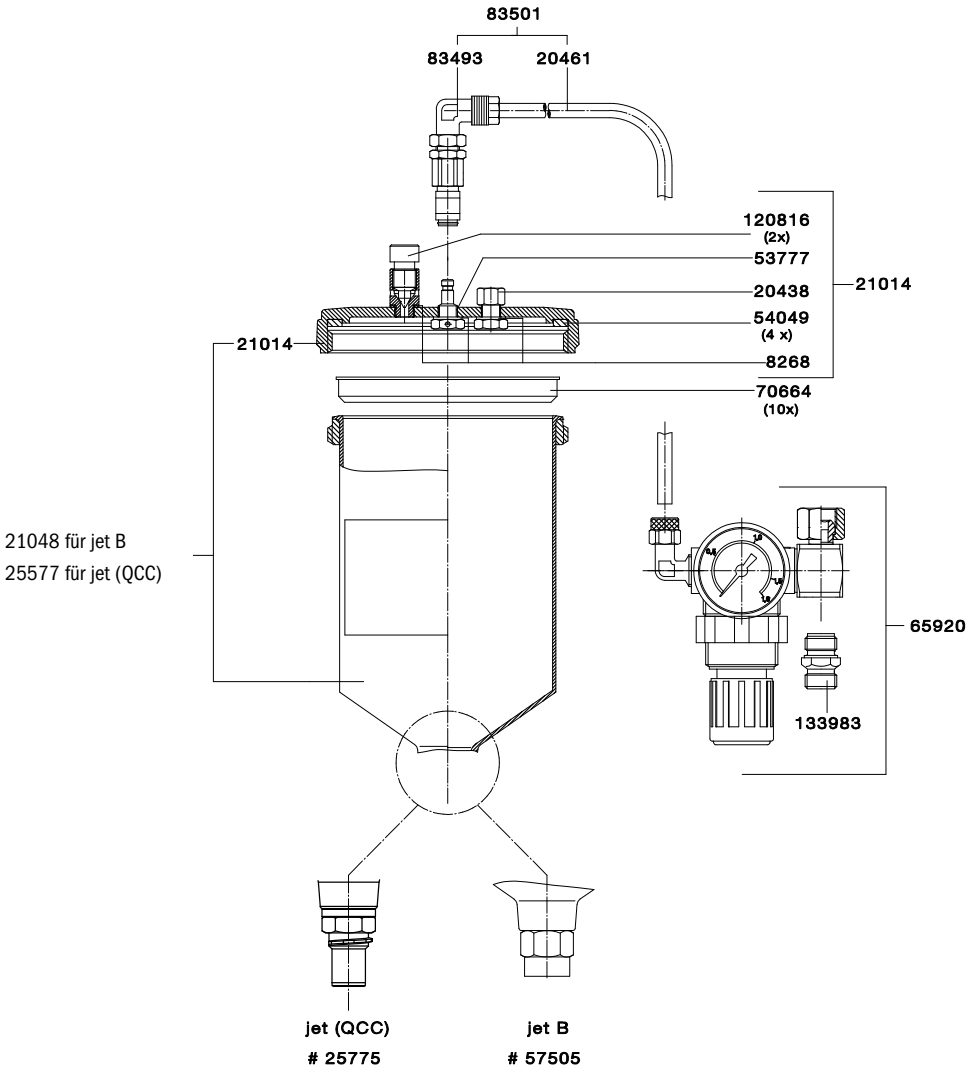

Alle Preise sind unverbindliche Preisempfehlungen. Irrtümer, technische Änderungen und Druckfehler vorbehalten.

Atemschutz

Atemschutz ohne Aktivkohle-Gurteinheit

SATA air vision 5000 set
Art. Nr. 224709

SATA air regulator set
Art. Nr. 213827

Druckluftgespeiste Atemschutzhaube zur Kombination mit 3-stufigen Druckluftfiltern, z. B. SATA filter 484 **mit** integrierter Aktivkohlestufe.

SATA air vision 5000 Haube
Art. Nr. 226464

SATA air regulator belt plus
Art. Nr. 1030676

SATA air regulator
Art. Nr. 226480

Luftanschluss (zur Haube)

Anschluss für Lackierluftschlauch (zur Lackierpistole)

Anschluss für Sicherheits-Druckluftschlauch (vom Filter an der Wand)

Zubehör:
SATA air humidifier
Art. Nr. 1000033

Zubehör:
SATA air warmer
Art. Nr. 1007005

Zubehör:
SATA air cooler
Art. Nr. 1006982

Empfohlenes Zubehör

SATA air humidifier Befeuchtung der Atemluft für ein angenehmes Atemklima Art. Nr. 1000033	
SATA air warmer Art. Nr. 1007005	
SATA air cooler Art. Nr. 1006982	
Sicherheits-Druckluftschlauch knick- und trittsicher, 6 m Art. Nr. 49080	
Lackierluftschlauch 9 mm Innendurchmesser, 1,2 m zum Anschluss einer Lackierpistole an der Gurteinheit Art. Nr. 13870	

Atemschutz mit Aktivkohle-Gurteinheit

Druckluftgespeiste Atemschutzhaube zur Kombination mit 2-stufigen Druckluftfiltern an der Wand, z. B. SATA filter 444 **ohne** integrierte Aktivkohlestufe.

SATA air vision 5000 carbon set
Art. Nr. 214676

SATA air carbon regulator set
Art. Nr. 214734

SATA air vision 5000 Haube
Art. Nr. 226464

SATA air regulator belt plus
Art. Nr. 1030676

SATA air carbon regulator
Art. Nr. 1000174

Luftanschluss (zur Haube)

Anschluss für Lackierluft-schlauch (zur Lackierpistole)

Anschluss für Sicherheits-Druckluftschlauch (vom Filter an der Wand)

Zubehör:
SATA air warmer carbon
Art. Nr. 1000140

Zubehör:
SATA air humidifier
Art. Nr. 1000033

Empfohlenes Zubehör

SATA air humidifier Befeuchtung der Atemluft für ein angenehmes Atemklima Art. Nr. 1000033	
SATA air warmer carbon für SATA air carbon regulator Mehrstufig regelbarer Atemlufterwärmer Art. Nr. 1000140	
Sicherheits-Druckluftschlauch knick- und trittsicher, 6 m Art. Nr. 49080	
Lackierluftschlauch 9 mm Innendurchmesser, 1,2 m zum Anschluss einer Lackierpistole an der Gurteinheit Art. Nr. 13870	
Aktivkohlefilter für SATA air carbon regulator Art. Nr. 218206	
SATA air cooler Art. Nr. 1006982	

Zubehör:
SATA air cooler
Art. Nr. 1006982

SATA® air vision™ 5000

SATA air vision 5000	
Technische Daten	Erforderlicher Betriebsüberdruck ohne Lackierpistole: 2,5 bar – 3,0 bar
	Erforderlicher Betriebsüberdruck mit Lackierpistole (in Verbindung mit 1,2 m Lackierluftschlauch): 4,0 bar – 6,0 bar
	Max. Betriebsüberdruck: 10,0 bar
	Erforderlicher Mindestvolumenstrom: 150 Nl/min
	Maximaler Volumenstrom (6 bar, Luftverteiler voll geöffnet): 740 Nl/min

Ausführungen		Euro	
224709	SATA air vision 5000 set - Nur für den Vertrieb in Deutschland und Österreich Version **ohne** Aktivkohleadsorber	**506,00 (2)**	
226464	SATA air vision 5000 Haube - Nur für den Vertrieb in Deutschland und Österreich	**304,00 (4)**	
214676	SATA air vision 5000 carbon set Nur für den Vertrieb in Deutschland und Österreich Version **mit** Aktivkohleadsorber	**647,00 (2)**	
226480	SATA air regulator für SATA air vision 5000 - Nur für den Vertrieb in Deutschland und Österreich	**154,30 (4)**	
213827	SATA air regulator set - Nur für den Vertrieb in Deutschland und Österreich	**233,30 (4)**	
1030676	SATA air regulator belt plus, nur für den Vertrieb in Deutschland und Österreich	**87,70 (4)**	
226472	SATA air regulator belt für SATA air vision 5000 - Nur für den Vertrieb in Deutschland und Österreich	**87,70 (4)**	
214734	SATA air carbon regulator set - Nur für den Vertrieb in Deutschland und Österreich	**412,30 (4)**	
1000140	SATA air warmer carbon für SATA air carbon regulator - Nur für den Vertrieb in Deutschland und Österreich	**133,60 (2)**	
1000174	SATA air carbon regulator für SATA air vision 5000 - Nur für den Vertrieb in Deutschland und Österreich	**332,80 (4)**	

Alle Preise sind unverbindliche Preisempfehlungen. Irrtümer, technische Änderungen und Druckfehler vorbehalten.

Ausführungen		Euro	
1000033	SATA air humidifier für SATA air vision 5000 - Nur für den Vertrieb in Deutschland und Österreich	**431,80 (2)**	
1007005	SATA air warmer, inkl. Adapterplatte und Hüftpolster für SATA air vision 5000	**195,60 (2)**	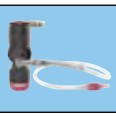
1006982	SATA air cooler inkl. Adapterplatte und Hüftpolster für SATA air vision 5000	**195,60 (2)**	

Zubehör		Euro	
13870	SATA Lackierluftschlauch, blau, 9 mm, 1,2 m lang mit Schnellkupplung, rot und Nippel	**44,40 (4)**	
49080	SATA Sicherheits-Druckluftschlauch 10 mm, 6 m lang für SATA Atemschutzsysteme	**287,50 (4)**	
176792	SATA Sicherheits-Druckluftschlauch 10 mm, 10 m lang für SATA Atemschutzsysteme	**395,50 (4)**	
180851	SATA Sicherheits-Druckluftschlauch 10 mm, 40 m lang für SATA Atemschutzsysteme	**1.112,80 (4)**	
218206	SATA Aktivkohlefilter, kpl. für SATA air carbon regulator	**103,20 (4)**	

Alle Preise sind unverbindliche Preisempfehlungen. Irrtümer, technische Änderungen und Druckfehler vorbehalten.

Ersatzteile SATA® air vision™ 5000

Art. Nr./Bez.	Euro
13623 SATA Schnellkupplung 1/4" (Außengewinde)	18,10 (1)
53942 Nippel 1/4" (Außengewinde)	7,30 (1)
81158 Befeuchtermodul kpl.	207,40 (4)
206151 SATA filter timer für Sinterfilter	3,20 (3)
208280 Kopfspinne kpl.	18,40 (4)
208439 SATA air regulator belt	42,40 (4)
208447 Hüftpolster (Verpackungseinheit 1 Stück)	5,80 (4)
208462 Adapterplatte	11,00 (4)
210468 Visierfolie, 6-fach Lochung (Verpackungseinheit 20 Stück)	60,80 (4)
210526 Visierfolie, 6-fach Lochung (Verpackungseinheit 1000 Stück)	1.055,90 (4)
211904 CCS disc (Verpackungseinheit 4 Stück)	3,00 (4)
211912 Gesichtsabdichtung (Verpackungseinheit 20 Stück)	31,70 (4)
213728 Komfortband (Verpackungseinheit 10 Stück)	27,50 (4)
213736 Visierbolzen (Verpackungseinheit 6 Stück)	10,30 (4)
213835 Klettband lang (Verpackungseinheit 1 Stück) und kurz (Verpackungseinheit 2 Stück), einseitig klebend	2,50 (4)
213751 Haubenhalter	4,30 (4)
215590 Visierfolie, 6-fach Lochung (Verpackungseinheit 100 Stück)	268,90 (4)
216473 Sicherheits-Schnellkupplung	32,30 (4)
218206 SATA Aktivkohlefilter, kpl.	103,20 (4)
226456 Luftleitelement	9,50 (4)
226472 SATA air regulator belt - Nur für den Vertrieb in Deutschland und Österreich	87,70 (4)
226621 Befeuchtermodul-Set, bestehend aus Befeuchtermodul, Deckeldichtung und SATA filter timer	202,20 (4)
226746 Haubentuch, dunkelgrau	65,20 (4)
1014232 Hüftpolster (Verpackungseinheit 1 Stück)	8,70 (4)
1014240 Luftschlauch, kpl.	44,40 (4)
1018143 Filterverschluss	14,60 (4)
1036947 Adapterplatte	11,80 (4)
1039917 Komfortband (Verpackungseinheit 100 Stück)	249,40 (4)
1066415 Rändelknopf, kpl.	17,40 (4)
1073197 Polster für Kopfspinne (Einstellrad)	19,20 (4)
1076521 Zylinderschrauben	3,40 (4)
1076589 Luftschlauch kpl.	66,50 (4)
1076612 Behälter	35,50 (4)

Art. Nr./Bez.	Euro
1076620 Deckel	37,40 (4)
1076638 Sicherungsband für Bajonettverschluß	6,20 (4)
1076662 Überdruckventil, kpl.	43,90 (4)
1076688 Winkelverschraubung, drehbar	14,20 (4)
1076703 Sicherheits- Schnellkupplung mit freiem Durchgang	26,70 (4)

Ersatzteile für:
SATA air vision 5000 Art. Nr. 226464

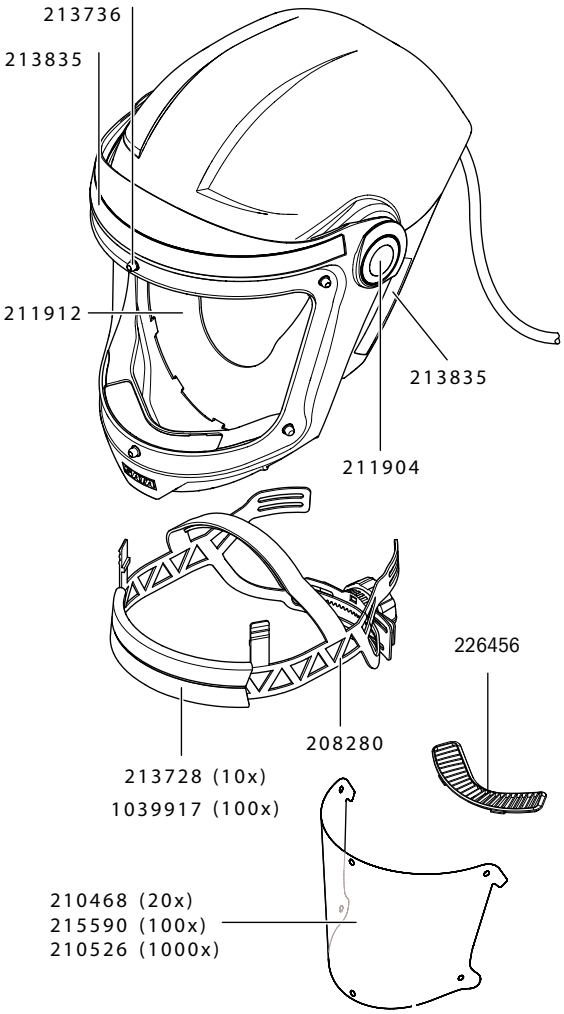

Ersatzteile für:
SATA air regulator belt plus
Art. Nr. 1030676 (mit Hüftpolster)
Art. Nr. 1038274 (ohne Hüftpolster)

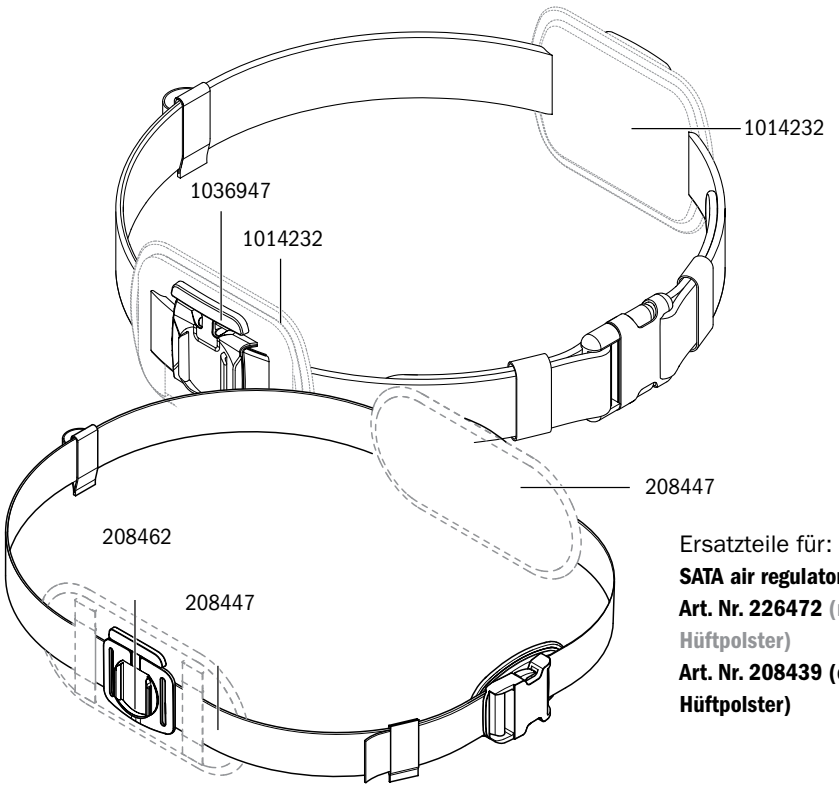

Ersatzteile für:
SATA air regulator belt
Art. Nr. 226472 (mit Hüftpolster)
Art. Nr. 208439 (ohne Hüftpolster)

Alle Preise sind unverbindliche Preisempfehlungen. Irrtümer, technische Änderungen und Druckfehler vorbehalten.

Ersatzteile für:
SATA air carbon regulator
Art. Nr. 1000174

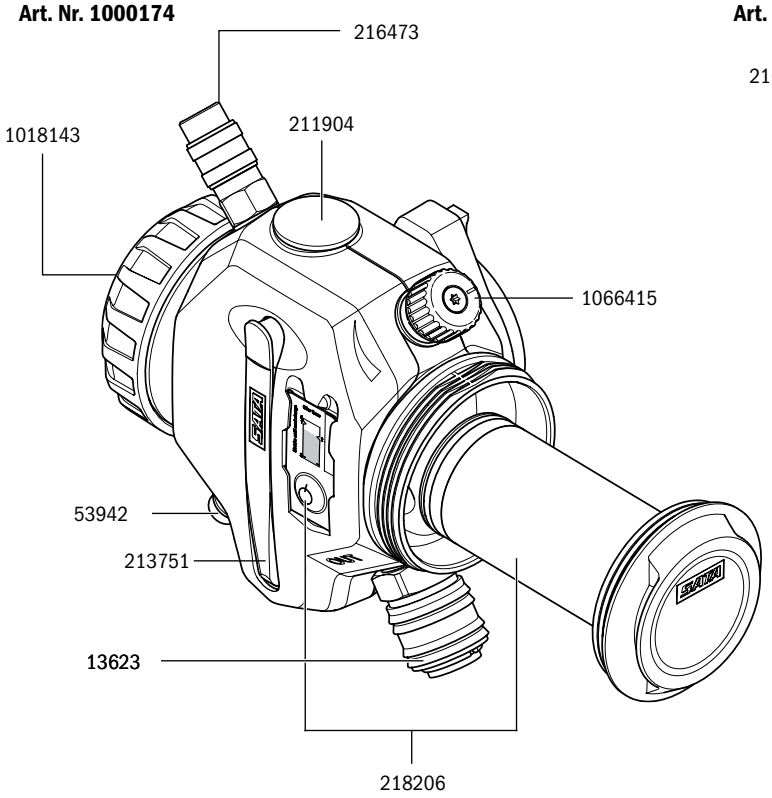

Ersatzteile für:
SATA air regulator
Art. Nr. 226480

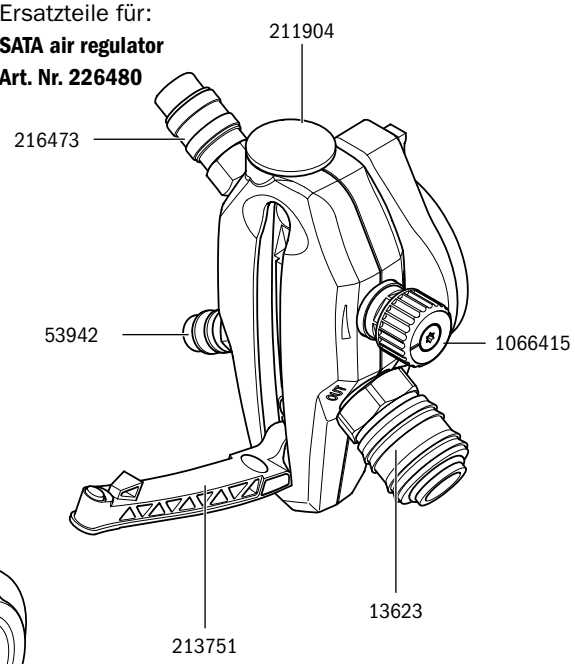

Ersatzteile für:
SATA air warmer
Art. Nr. 1007005
SATA air cooler
Art. Nr. 1006982

Ersatzteile für:
SATA air humidifier
Art. Nr. 1000033

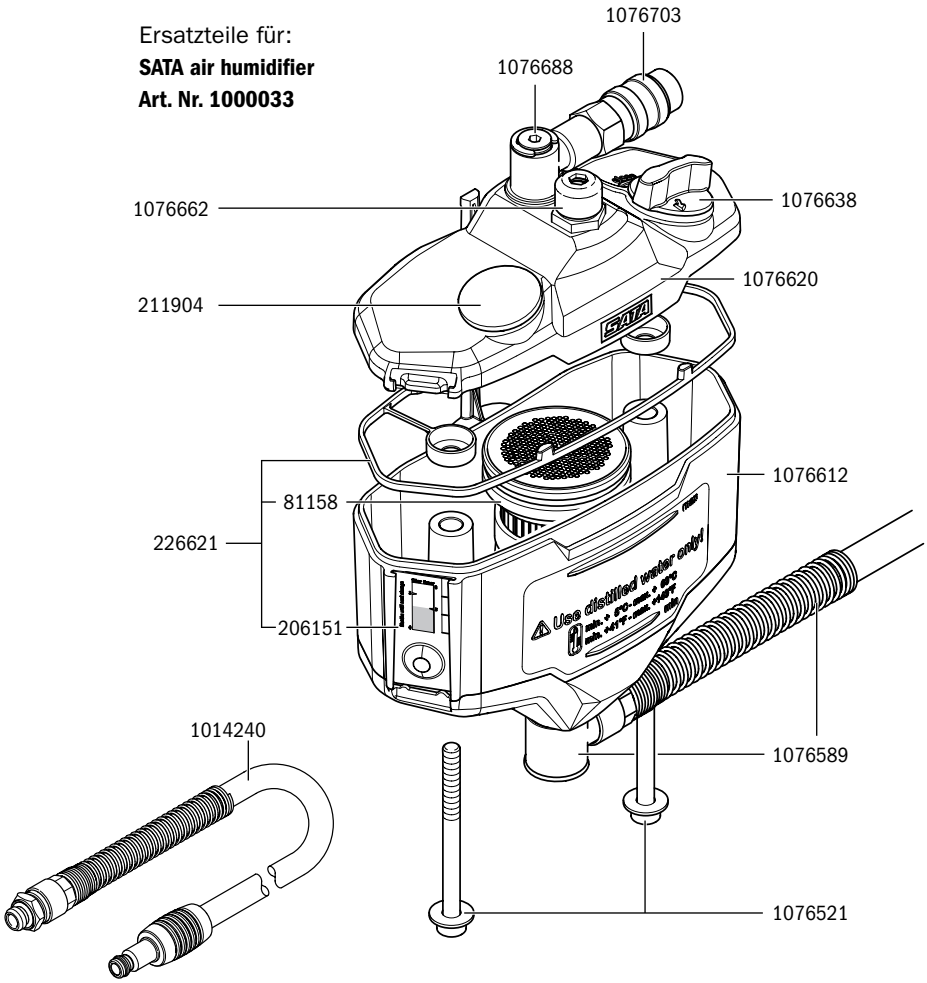

Alle Preise sind unverbindliche Preisempfehlungen. Irrtümer, technische Änderungen und Druckfehler vorbehalten.

SATA® vision™ 2000

SATA vision 2000	
Technische Daten	Erforderlicher Betriebsüberdruck: 4,0 bar
	Erforderlicher Mindestvolumenstrom: 170 Nl/min

SATA vision 2000 mit Aktivkohle-Gurteinheit		Euro	
224451	SATA Atemschutzset: SATA vision 2000 und Gurteinheit mit Aktivkohleadsorber und Luftregelventil - Nur für den Vertrieb in Deutschland und Österreich	**517,00 (2)**	
224717	SATA vision 2000 mit Kopf-Brusttuch über Kalotte, ohne Gurteinheit - Nur für den Vertrieb in Deutschland und Österreich	**240,00 (4)**	
54015	Gurteinheit mit Aktivkohleadsorber und Luftregelventil für SATA vison 2000 und Atemschutzhaube CE Industrie mit UV-Schutz	**354,60 (4)**	
173880	SATA Atemschutzset im Systainer: SATA vision 2000 und Gurteinheit mit Aktivkohleadsorber und Luftregelventil, SATA air warmer, SATA Lackierluftschlauch 1,2 m	**894,00 (2)**	

SATA vision 2000 ohne Aktivkohle-Gurteinheit		Euro	
154591	SATA Atemschutzset: SATA vision 2000 und Gurteinheit mit T-Stück und Luftregelventil	**401,00 (2)**	
224717	SATA vision 2000 mit Kopf-Brusttuch über Kalotte, ohne Gurteinheit - Nur für den Vertrieb in Deutschland und Österreich	**240,00 (4)**	
122341	Gurteinheit mit T-Stück u. Luftregelventil für SATA vision 2000, Atemschutzhaube CE Industrie mit UV-Schutz, air star C	**176,30 (4)**	
58941	Gurteinheit mit Luftregelventil für SATA vision 2000, Atemschutzhaube CE Industrie mit UV-Schutz, air star C	**156,50 (4)**	

Zubehör		Euro	
61242	SATA air warmer mit Luftmikrometer, Luftverbrauch: 150 Nl/min	**190,00 (2)**	
89086	SATA top air, Atemluftbefeuchter	**434,80 (2)**	
13870	SATA Lackierluftschlauch, blau, 9 mm, 1,2 m lang mit Schnellkupplung, rot und Nippel	**44,40 (4)**	
49080	SATA Sicherheits-Druckluftschlauch 10 mm, 6 m lang für SATA Atemschutzsysteme	**287,50 (4)**	
176792	SATA Sicherheits-Druckluftschlauch 10 mm, 10 m lang für SATA Atemschutzsysteme	**395,50 (4)**	
180851	SATA Sicherheits-Druckluftschlauch 10 mm, 40 m lang für SATA Atemschutzsysteme	**1.112,80 (4)**	

SATA-Haube mit UV-Schutz < 380 nm		Euro	
67595	SATA Atemschutzhaube CE Industrie, UV-Schutz nach EN 170:2002, mit Kopf-Brusttuch über Kalotte	**306,00 (4)**	

Alle Preise sind unverbindliche Preisempfehlungen. Irrtümer, technische Änderungen und Druckfehler vorbehalten.

Ersatzteile SATA® vision™ 2000

Art. Nr./Bez.	Euro
6981 SATA Schnellkupplungsnippel G 1/4" (Innengewinde)	35,90 (1)
10330 Schweißband, Mikrofaser-Velour (Verpackungseinheit 10 Stück)	22,80 (4)
13623 SATA Schnellkupplung 1/4" (Außengewinde)	18,10 (1)
13854 Schalldämpfer	23,30 (4)
13904 Aktivkohlepatrone	41,20 (4)
13920 Gurt mit Schnalle	36,50 (4)
21840 Stecknippelsatz, kpl.	8,60 (4)
21865 Bodenteil (Verpackungseinheit 2 Stück)	14,20 (4)
22947 O-Ring	2,60 (4)
25064 Manometer 0-6 bar, 40 mm grüner Bereich 1,3-2,6 bar	28,00 (4)
25106 Spindel	24,40 (4)
27797 Adsorberglas	31,80 (4)
35659 Sichtfolie, 6-fach Lochung (Verpackungseinheit 5 Stück)	17,10 (4)
35675 Sichtfolie, 6-fach Lochung (Verpackungseinheit 25 Stück)	61,00 (4)
36301 Sichtfolie, 6-fach Lochung (Verpackungseinheit 1000 Stück)	904,00 (4)
49114 Atemluftschlauch mit Warnpfeife und Schaumstoffhülse, ohne Schalldämpfer/Kupplung	40,10 (4)
49726 Schutzkorb	22,00 (4)
53934 Sicherheits-Schnellverschlusskupplung	27,10 (4)
53942 Nippel 1/4" (Außengewinde)	7,30 (1)
53975 Schlauchklemme 10,5	1,80 (4)
56184 Schaumstoffhülse	5,10 (4)
60541 Kopf-Brusttuch, grau über Kalotte	73,20 (4)
69658 Haubeneinlage, schwarz (20 Stück)	28,00 (4)
76299 Schaumstoffstreifen, einseitig klebend	2,10 (4)
82594 Kalotte mit Klettband, lose	32,10 (4)
89243 Rätschenteil	15,20 (4)
89250 Kopfband, kpl.	51,10 (4)
89268 Verschraubung (2 Stück)	14,20 (4)
89276 Trägerrahmen mit Seitenteilen, Stecknippeln und Bodenteil	57,90 (4)
121038 Atemluftschlauch, kpl. mit Warnpfeife, Schaumstoffhülse und Schalldämpfer/Kupplung	63,20 (4)
149872 Gurtpolster	31,70 (4)

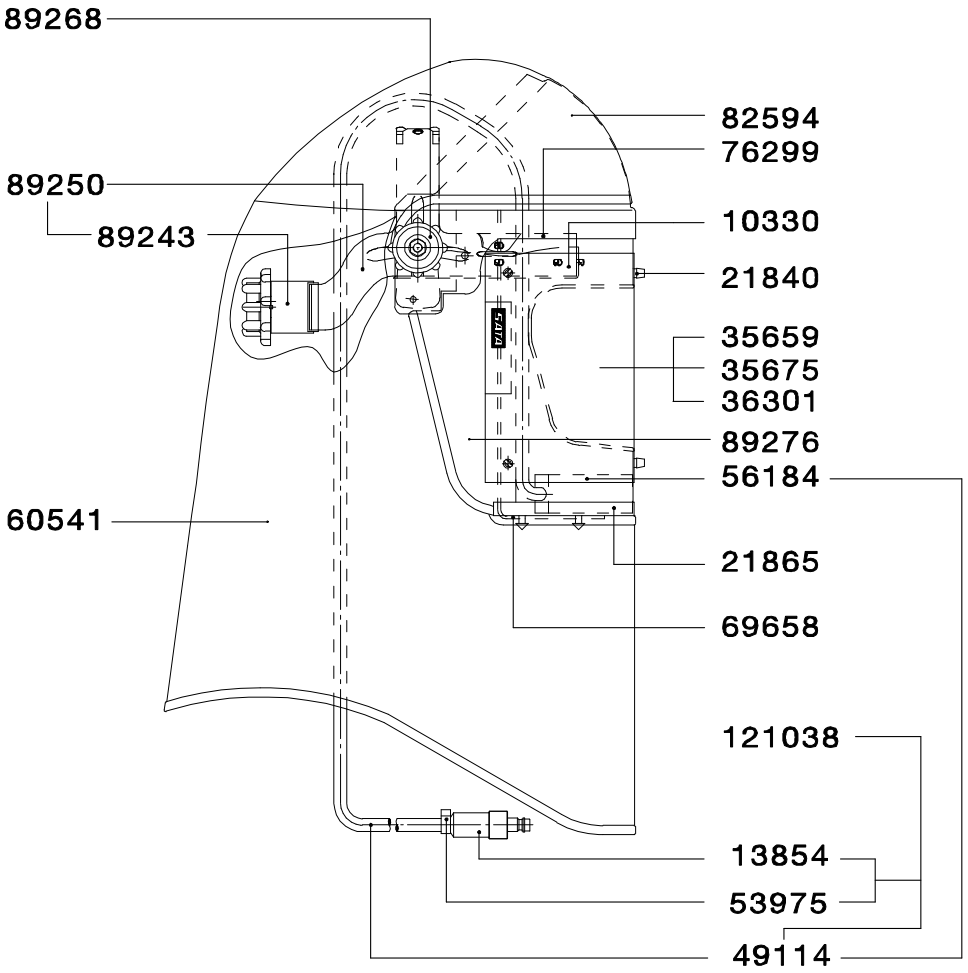

Gurteinheit Art. Nr. 54015

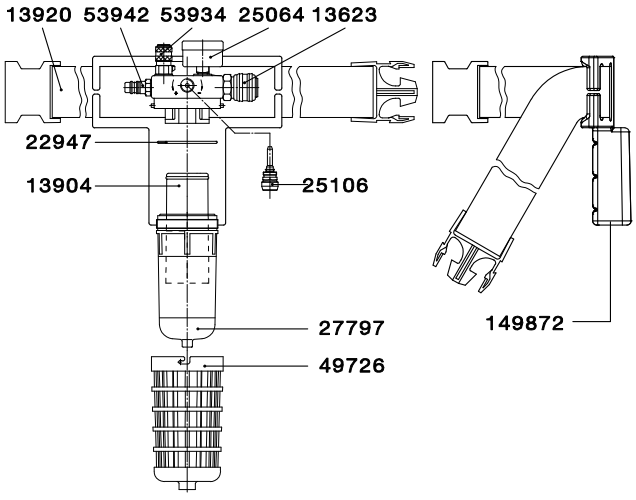

Gurteinheit Art. Nr. 122341

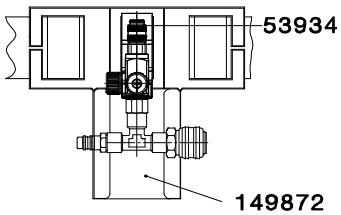

Gurteinheit Art. Nr. 58941

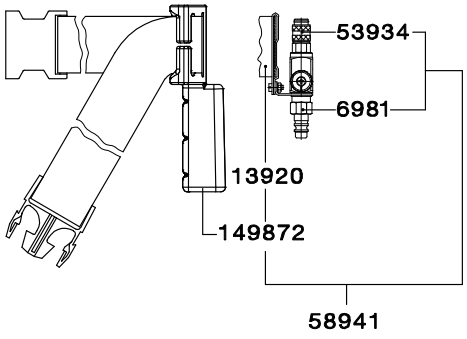

Alle Preise sind unverbindliche Preisempfehlungen. Irrtümer, technische Änderungen und Druckfehler vorbehalten.

SATA® air star C

SATA air star	
Technische Daten	Erforderlicher Mindestbetriebsüberdruck: 4,0 bar
	Erforderlicher Mindestvolumenstrom: 150 Nl/min
	Maximalvolumenstrom: 305 Nl/min

SATA air star mit Aktivkohle-Gurteinheit		Euro	
137554	SATA Atemschutzset: SATA air star C und Gurteinheit mit Aktivkohleadsorber und Luftregelventil, Einwegkapuze	**451,00 (2)**	
137588	SATA air star C Halbmaske mit Atemluftschlauch, ohne Gurteinheit	**131,00 (4)**	
55798	Gurteinheit mit Aktivkohleadsorber und Luftregelventil für SATA air star C	**353,40 (4)**	

SATA air star ohne Aktivkohle-Gurteinheit		Euro	
137570	SATA Atemschutzset: SATA air star C und Gurteinheit mit T-Stück und Luftregelventil	**341,00 (2)**	
137588	SATA air star C Halbmaske mit Atemluftschlauch, ohne Gurteinheit	**131,00 (4)**	
122341	Gurteinheit mit T-Stück u. Luftregelventil für SATA vision 2000, Atemschutzhaube CE Industrie mit UV-Schutz, air star C	**176,30 (4)**	
58941	Gurteinheit mit Luftregelventil für SATA vision 2000, Atemschutzhaube CE Industrie mit UV-Schutz, air star C	**156,50 (4)**	

Zubehör		Euro	
61242	SATA air warmer mit Luftmikrometer, Luftverbrauch: 150 Nl/min	**190,00 (2)**	
89086	SATA top air, Atemluftbefeuchter	**434,80 (2)**	
13870	SATA Lackierluftschlauch, blau, 9 mm, 1,2 m lang mit Schnellkupplung, rot und Nippel	**44,40 (4)**	
49080	SATA Sicherheits-Druckluftschlauch 10 mm, 6 m lang für SATA Atemschutzsysteme	**287,50 (4)**	
176792	SATA Sicherheits-Druckluftschlauch 10 mm, 10 m lang für SATA Atemschutzsysteme	**395,50 (4)**	
180851	SATA Sicherheits-Druckluftschlauch 10 mm, 40 m lang für SATA Atemschutzsysteme	**1.112,80 (4)**	

Alle Preise sind unverbindliche Preisempfehlungen. Irrtümer, technische Änderungen und Druckfehler vorbehalten.

Ersatzteile SATA® air star C

Art. Nr./Bez.	Euro
3194 Adsorberglas	30,70 (4)
6981 SATA Schnellkupplungsnippel G 1/4" (Innengewinde)	35,90 (1)
13623 SATA Schnellkupplung 1/4" (Außengewinde)	18,10 (1)
13904 Aktivkohlepatrone	41,20 (4)
13920 Gurt mit Schnalle	36,50 (4)
22947 O-Ring	2,60 (4)
25015 Manometer 0-6 bar, 40 mm, grüner Bereich 1-3 bar	28,00 (4)
25106 Spindel	24,40 (4)
49726 Schutzkorb	22,00 (4)
53942 Nippel 1/4" (Außengewinde)	7,30 (1)
53934 Sicherheits-Schnellverschlusskupplung	27,10 (4)
75176 Sicherheits-Schnellverschlusskupplung	27,90 (4)
120469 Atemluftschlauch, kpl.	52,50 (4)
120477 Luftverteiler (Verpackungseinheit 2 Stück)	5,10 (4)
134254 Kopfband mit Kopfspinne und Yoke	29,30 (4)
134270 Aus- und Einatemmembranen (Verpackungseinheit 5 Stück bzw. 10 Stück)	49,30 (4)
137612 Anschluss (Verpackungseinheit 2 Stück)	7,40 (4)
149872 Gurtpolster	31,70 (4)

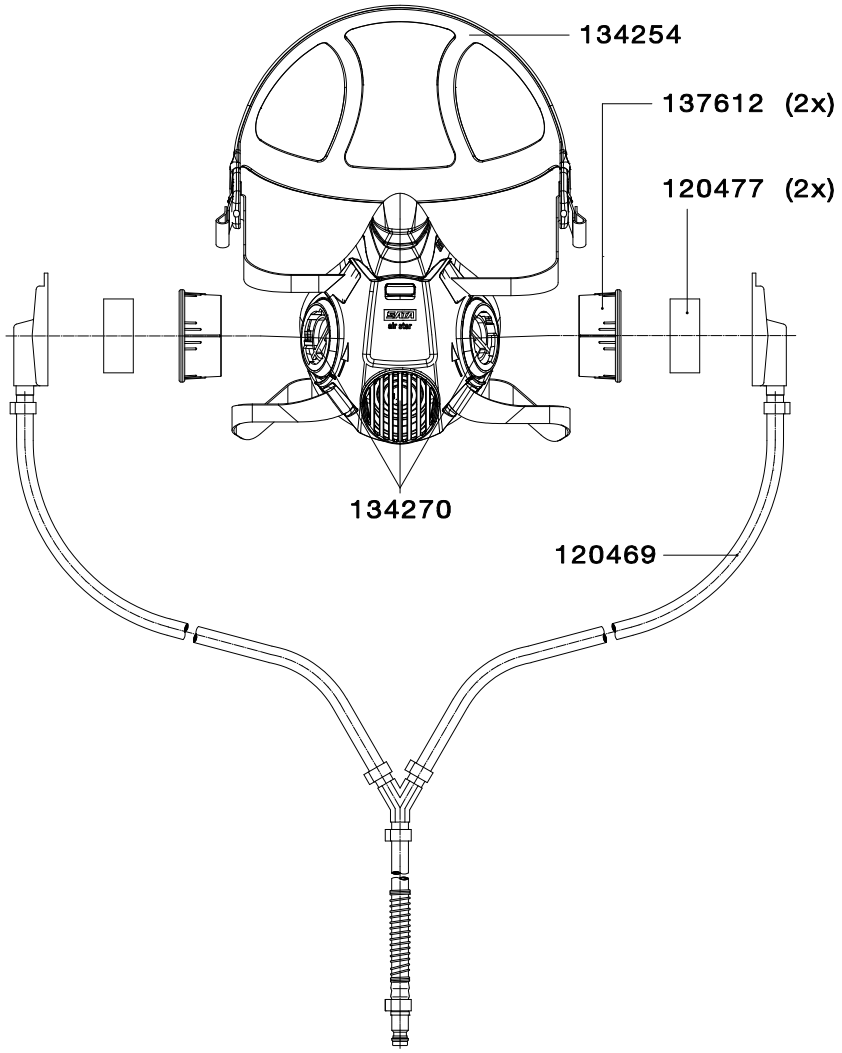

Gurteinheit Art. Nr. 55798

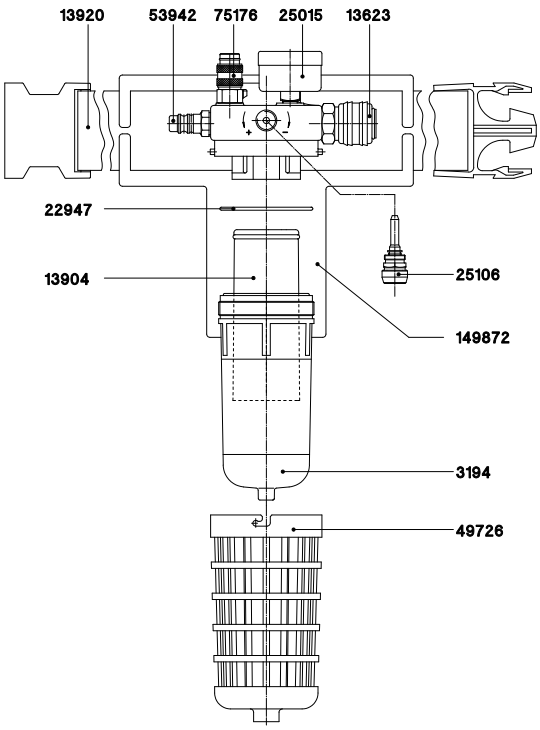

Gurteinheit Art. Nr. 122341

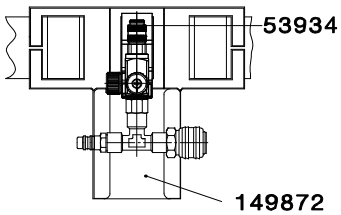

Gurteinheit Art. Nr. 58941

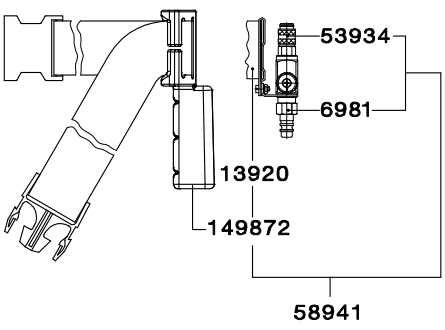

Alle Preise sind unverbindliche Preisempfehlungen. Irrtümer, technische Änderungen und Druckfehler vorbehalten.

Zubehör für SATA vision 2000/SATA air star C

Zubehör und Luftschläuche		Euro	
13904	Aktivkohlepatrone für SATA Aktivkohleadsorber	**41,20 (4)**	
15412	Hosenträgergurt für SATA Gurteinheiten SATA air star C und SATA air vision 5000/ vision 2000	**58,20 (4)**	
13870	SATA Lackierluftschlauch, blau, 9 mm, 1,2 m lang mit Schnellkupplung, rot und Nippel	**44,40 (4)**	
49080	SATA Sicherheits-Druckluftschlauch 10 mm, 6 m lang für SATA Atemschutzsysteme	**287,50 (4)**	
176792	SATA Sicherheits-Druckluftschlauch 10 mm, 10 m lang für SATA Atemschutzsysteme	**395,50 (4)**	
180851	SATA Sicherheits-Druckluftschlauch 10 mm, 40 m lang für SATA Atemschutzsysteme	**1.112,80 (4)**	
Atemluftbefeuchter und Atemlufterwärmer		**Euro**	
89086	SATA top air, Atemluftbefeuchter	**434,80 (2)**	
61242	SATA air warmer mit Luftmikrometer, Luftverbrauch: 150 Nl/min	**190,00 (2)**	
Reinigungstücher		**Euro**	
134965	SATA Halbmasken cleaner (Verpackungseinheit 10 Stück)	**23,10 (4)**	
135020	SATA Halbmasken cleaner (Verpackungseinheit 50 Stück)	**95,30 (4)**	
75358	SATA wet & dry cleaner (Verpackungseinheit 10 Stück)	**22,80 (4)**	
83881	SATA wet & dry cleaner (Verpackungseinheit 50 Stück)	**93,80 (4)**	
Kopftücher für SATA vision 2000		**Euro**	
60541	Kopf-Brusttuch, grau über Kalotte für SATA vision 2000	**73,20 (4)**	
56762	Kopf-Brusttuch, grau für SATA vision 2000	**67,10 (4)**	

Alle Preise sind unverbindliche Preisempfehlungen. Irrtümer, technische Änderungen und Druckfehler vorbehalten.

Ersatzteile SATA® top air™/SATA® air warmer™

SATA top air

Art. Nr./Bez.	Euro
24505 Sicherheits-Schnellverschlusskupplung mit freiem Durchgang	30,30 (4)
24612 Nippel	7,30 (4)
24919 O-Ring	5,40 (4)
24950 Überdruckventil, kpl.	49,90 (4)
46169 Stecknippel	9,80 (4)
53975 Schlauchklemme 10,5	1,80 (4)
63214 Verschlussschraube	11,80 (4)
70789 O-Ring	3,20 (4)
72611 Ventil, kpl.	80,60 (4)
81158 Befeuchtermodul kpl.	207,40 (4)
82917 Atemschlauch kpl.	13,70 (4)
97311 PVC-Schlauch 4 x 2 mm x 110 mm	3,20 (4)
163535 Halter	70,00 (4)
163543 Behälter mit Trapezgewinde	70,20 (4)
176420 O-Ring (bis Juli 2013)	5,40 (4)
199729 O-Ring für SATA top air (ab Juli 2013)	5,40 (4)

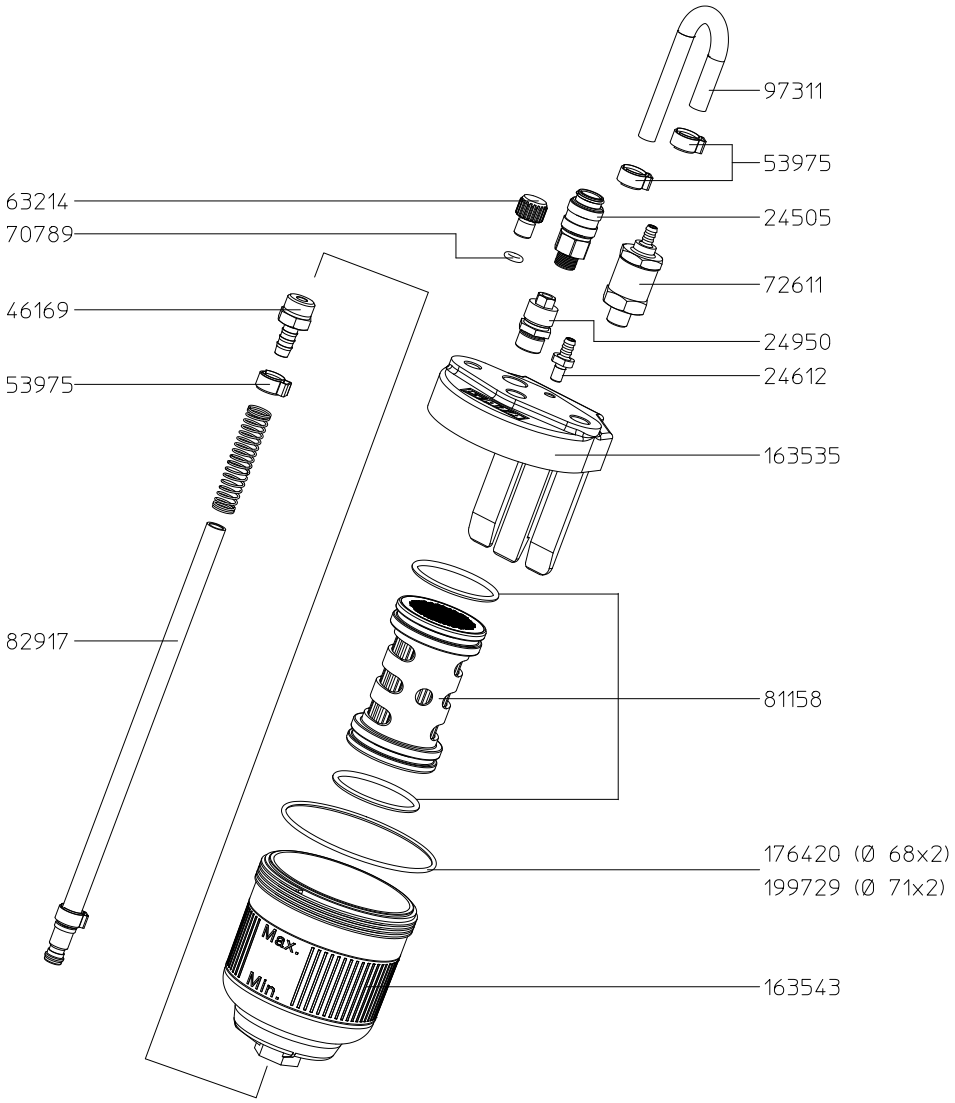

SATA air warmer

Art. Nr./Bez.	Euro
1099 Verschlussschraube, vernickelt	5,00 (3)
1503 Senkschraube, Edelstahl für Mikrometer und R-/B-Regulierungen	2,20 (3)
29413 Nippel	9,80 (4)
53934 Sicherheits-Schnellverschlusskupplung	27,10 (4)
65557 Rändelknopf	17,50 (3)

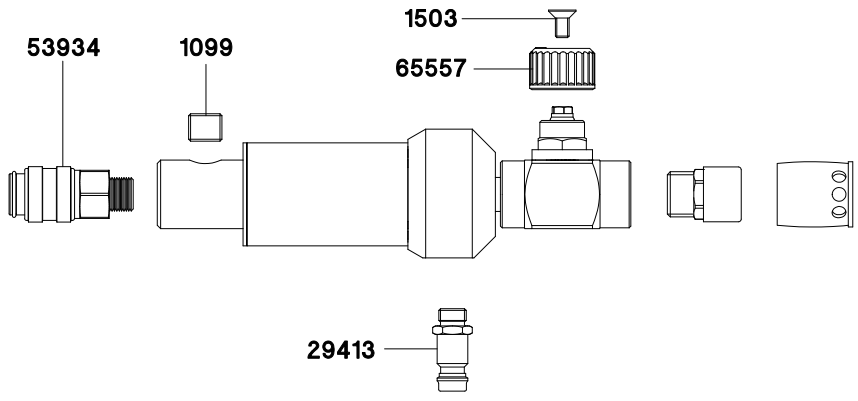

Alle Preise sind unverbindliche Preisempfehlungen. Irrtümer, technische Änderungen und Druckfehler vorbehalten.

SATA® air star® F

Filtermaske für kurzfristige Lackierarbeiten bei kurzer Einsatzdauer.

SATA air star F		Euro	
224683	SATA air star F - Nur für den Vertrieb in Deutschland und Österreich	**89,00 (2)**	
224691	SATA air star F in Hygienebox	**109,00 (2)**	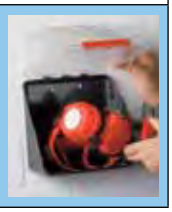

Zubehör		Euro	
91553	Hygienebox für SATA air star F	**34,60 (4)**	
134965	SATA Halbmasken cleaner (Verpackungseinheit 10 Stück)	**23,10 (4)**	
135020	SATA Halbmasken cleaner (Verpackungseinheit 50 Stück)	**95,30 (4)**	

Ersatzteile für SATA air star F		Euro	
134262	Vorfilter (Verpackungseinheit 10 Stück) für SATA air star F	**10,40 (4)**	
134239	Vorfilter (Verpackungseinheit 50 Stück) für SATA air star F	**35,30 (4)**	
134296	Spezialfilter A2:P3 R D (1 Paar) für SATA air star F	**43,60 (4)**	
134312	Spezialfilter A2:P3 R D (3 Paar) für SATA air star F	**109,70 (4)**	
134304	Spezialfilter A2:P3 R D (6 Paar) für SATA air star F	**208,60 (4)**	
134247	Vorfilterhalter, rot (Verpackungseinheit 2 Stück) und Vorfilter (Verpackungseinheit 10 Stück) für SATA air star F	**14,10 (4)**	

Alle Preise sind unverbindliche Preisempfehlungen. Irrtümer, technische Änderungen und Druckfehler vorbehalten.

Ersatzteile SATA® air star® F

Art. Nr./Bez.	Euro
134239 Vorfilter (Verpackungseinheit 50 Stück)	**35,30 (4)**
134247 Vorfilterhalter, rot (Verpackungseinheit 2 Stück) und Vorfilter (Verpackungseinheit 10 Stück)	**14,10 (4)**
134254 Kopfband mit Kopfspinne und Yoke	**29,30 (4)**
134262 Vorfilter (Verpackungseinheit 10 Stück)	**10,40 (4)**
134270 Aus- und Einatemmembranen (Verpackungseinheit 5 Stück bzw. 10 Stück)	**49,30 (4)**
134296 Spezialfilter A2:P3 R D (1 Paar)	**43,60 (4)**
134312 Spezialfilter A2:P3 R D (3 Paar)	**109,70 (4)**
134304 Spezialfilter A2:P3 R D (6 Paar)	**208,60 (4)**

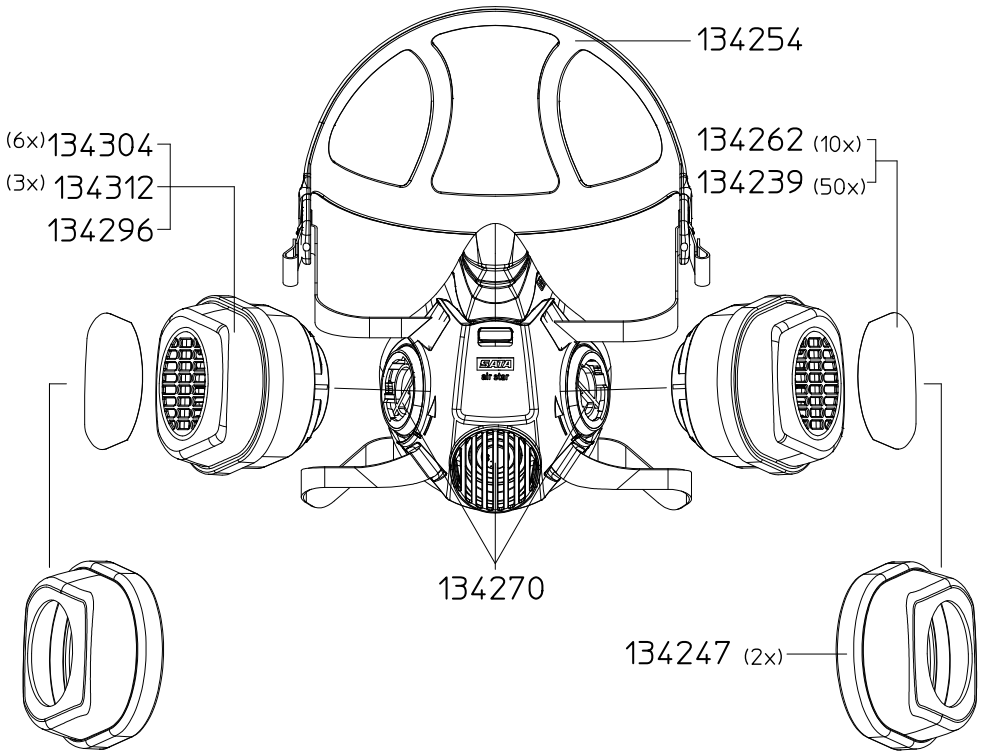

Alle Preise sind unverbindliche Preisempfehlungen. Irrtümer, technische Änderungen und Druckfehler vorbehalten.

filter 484
SATA

Filtertechnik

SATA® filter 100 prep™/101 prep™/103 prep™

SATA filter 100 prep/101 prep/103 prep	
Technische Daten	Lufteingang: G 1/2" Innengewinde
	Luftausgang: 1/4" Außengewinde
	Max. Eingangsbetriebsüberdruck: 10,0 bar
	Max. Abgangsbetriebsüberdruck: 10,0 bar
	Luftdurchsatz bei 6,0 bar: 800 Nl/min
	Max. Umgebungstemperatur: 50 °C

Ausführungen		Euro	
224485	SATA filter 100 prep 2-stufiger Sinterfilter/Feinfilter, Druckregler, Abgangshahn (1/4" Außengewinde) - Nur für den Vertrieb in Deutschland und Österreich	**613,00 (1)**	
157412	SATA filter 101 prep 1-stufiger Aktivkohlefilter zur Nachrüstung von SATA filter 100 prep auf filter 103 prep	**280,00 (5)**	
157420	SATA filter 103 prep 3-stufiger Sinterfilter/Feinfilter/Aktivkohlefilter, Druckregler, Abgangshahn (1/4" Außengewinde)	**706,00 (5)**	

Alle Preise sind unverbindliche Preisempfehlungen. Irrtümer, technische Änderungen und Druckfehler vorbehalten.

Ersatzteile SATA® filter 103 prep™

Art. Nr./Bez.	Euro
15511 Automatisches Kondensat-Ablassventil	**69,60 (3)**
19158 Manometer 0-10 bar, 50 mm	**32,10 (4)**
22137 Zyklonabscheider	**59,30 (3)**
22160 Sinterfilter	**46,50 (3)**
24521 Ableitkörper mit O-Ring	**15,90 (3)**
148239 Druckregelventil	**179,70 (3)**
148270 Feinfilterpatrone	**107,60 (3)**
157362 Aktivkohlepatrone	**136,60 (3)**
148189 Filterhülse, gebohrt und beschichtet	**51,70 (3)**
148197 Filterhülse, bearbeitet und beschichtet	**51,30 (3)**

SATA filter 103 prep
 # 157420

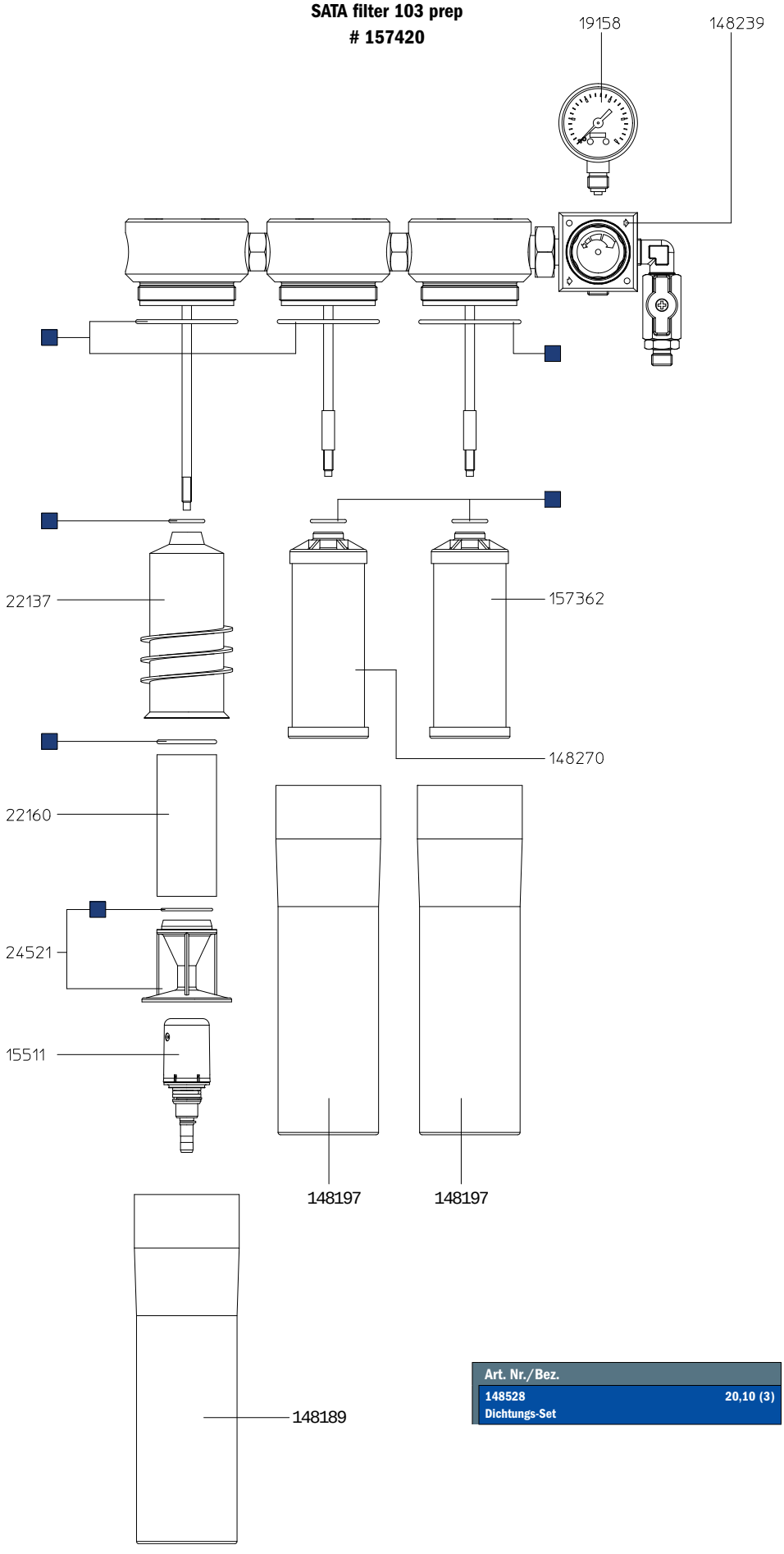

Art. Nr./Bez.	
148528 Dichtungs-Set	20,10 (3)

Alle Preise sind unverbindliche Preisempfehlungen. Irrtümer, technische Änderungen und Druckfehler vorbehalten.

SATA® filter 414™/424™/434™/464™

SATA filter 414/424/434/464

Technische Daten	
	Lufteingang: G 1/2" Innengewinde
	Luftausgang: 1/4 "Außengewinde
	Max. Eingangsbetriebsüberdruck: 15,0 bar
	Max. Abgangsbetriebsüberdruck: 10,0 bar
	Luftdurchsatz bei 6,0 bar: 3.600 Nl/min
	Max. Umgebungstemperatur: 120 °C
	Max. Umgebungstemperatur bei Aktivkohle: 60 °C

Druckregler/Wasserabscheider		Euro	
92288	SATA Druckminderer 420 mit Manometer 0-10 bar Luftein- und ausgang G 1/2" (Innengewinde)	**372,00 (1)**	
92213	SATA filter 414 1-stufiger Sinterfilter ohne Druckregler, mit Abgangsmodul (2x 1/4" Außengewinde)	**480,00 (1)**	
92254	SATA filter 414 L 1-stufiger Sinterfilter ohne Druckregler, für Leitungseinbau (G 1/2" Innengewinde)	**380,00 (1)**	
92221	SATA filter 424 1-stufiger Sinterfilter, Druckregler, Abgangsmodul (2 x 1/4" Außengewinde)	**568,00 (1)**	
92262	SATA filter 424 L 1-stufiger Sinterfilter, Druckregler, für Leitungseinbau (G 1/2" Innengewinde)	**456,00 (1)**	
Feinfilter		**Euro**	
92239	SATA filter 434 1-stufiger Feinfilter ohne Druckregler, mit Abgangsmodul (2 x 1/4" Außengewinde)	**504,00 (1)**	
92270	SATA filter 434 L 1-stufiger Feinfilter ohne Druckregler, für Leitungseinbau (G 1/2" Innengewinde)	**408,00 (1)**	
Aktivkohlefilter zur Nachrüstung von SATA filter 444		**Euro**	
141473	SATA filter 464 1-stufiger Aktivkohlefilter zur Nachrüstung von SATA filter 444 auf filter 484	**434,00 (4)**	
92247	SATA filter 464 1-stufiger Aktivkohlefilter ohne Druckregler, mit Abgangsmodul (2 x 1/4" Außengewinde)	**526,00 (5)**	

Alle Preise sind unverbindliche Preisempfehlungen. Irrtümer, technische Änderungen und Druckfehler vorbehalten.

Ersatzteile SATA® filter 424™/464™

SATA filter 424

Art. Nr./Bez.	Euro
2923 Druckfeder	7,30 (3)
2949 Membrane	34,00 (3)
15511 Automatisches Kondensat-Ablassventil	69,60 (3)
22046 Manometer 0-10 bar, 50 mm	29,30 (3)
22137 Zyklonabscheider	59,30 (3)
22160 Sinterfilter	46,50 (3)
23804 Druckventil	72,10 (3)
24471 Kunststoffmutter mit 2 O-Ringen	11,80 (3)
24489 Gewindestange mit Druckventilkopf	47,50 (3)
24521 Ableitkörper mit O-Ring	15,90 (3)
24554 Filterhülse mit automatischem Ablassventil	124,90 (3)
80457 Spindel	32,70 (4)
83113 Befestigungsmutter	8,00 (3)
95851 Senkschraube M 5 x 16	1,00 (3)
96883 Druckeinstellschraube	3,80 (3)
158808 Abgangsleiste 2x 1/4" (Außengewinde)	103,30 (4)

SATA filter 464

Art. Nr./Bez.	Euro
24562 Adapter, kpl. mit O-Ring	9,70 (3)
73890 Gewindestange	5,70 (3)
85373 Aktivkohlepatrone	164,80 (3)
158808 Abgangsleiste 2x 1/4" (Außengewinde)	103,30 (4)

SATA filter 424
 # 92221

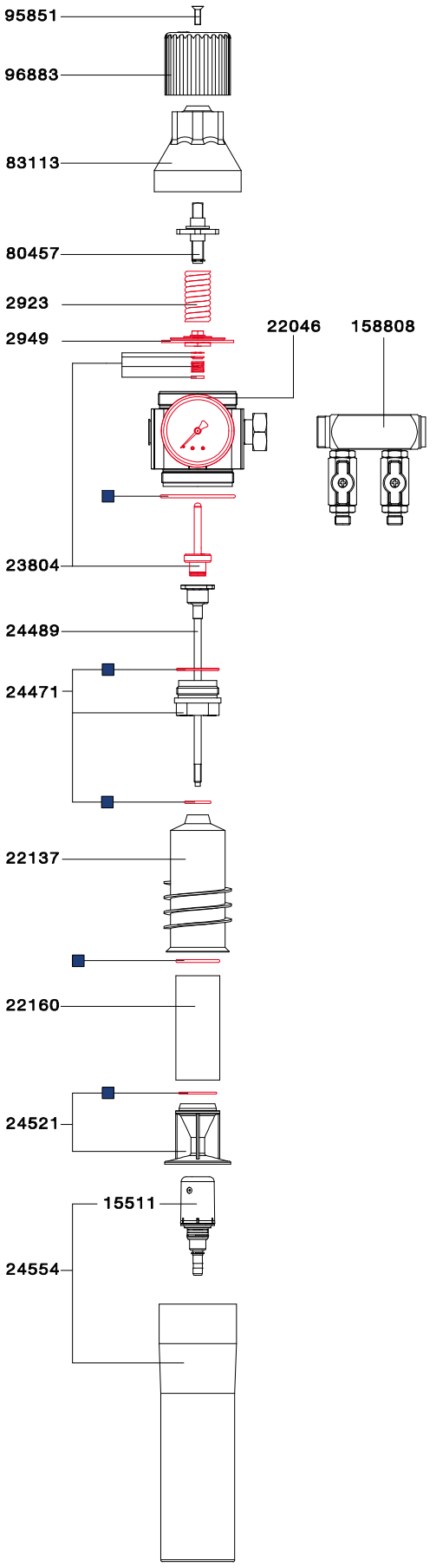

SATA filter 464
 # 92247

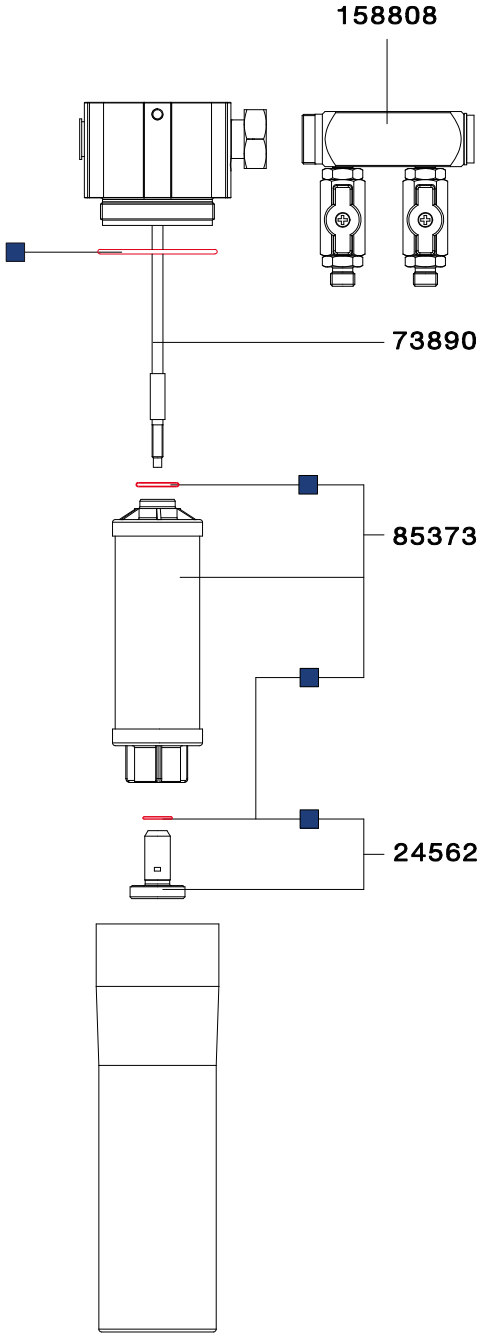

Art. Nr./Bez.	Euro
94979 Serviceeinheit	108,70 (3)
96750 Dichtungs-Set	27,10 (3)

Alle Preise sind unverbindliche Preisempfehlungen. Irrtümer, technische Änderungen und Druckfehler vorbehalten.

SATA® filter 444™/474™/484™

SATA filter 400	
Technische Daten	Lufteingang: G 1/2" Innengewinde
	Luftausgang: 1/4" Außengewinde
	Max. Eingangsbetriebsüberdruck: 15,0 bar
	Max. Abgangsbetriebsüberdruck: 10,0 bar
	Luftdurchsatz bei 6,0 bar: 3.600 Nl/min
	Max. Umgebungstemperatur: 120 °C
	Max. Umgebungstemperatur bei Aktivkohle: 60 °C

Kombinationsfilter		Euro	
224469	SATA filter 444 2-stufiger Sinterfilter/Feinfilter, Druckregler, Abgangsmodul (2 x 1/4" Außengewinde) - Nur für den Vertrieb in Deutschland und Österreich	**983,00 (1)**	
92833	SATA filter 444 mit Tragerahmen 2-stufiger Sinterfilter/Feinfilter, Druckregler, Abgangsmodul (2 x 1/4" Außengewinde)	**1.193,00 (1)**	
92304	SATA filter 444 L 2-stufiger Sinterfilter/Feinfilter, Druckregler, für Leitungseinbau (G 1/2" Innengewinde)	**879,00 (1)**	
92312	SATA filter 474 2-stufiger Feinfilter/Aktivkohle, ohne Druckregler, mit Abgangsmodul (2 x 1/4" Außengewinde)	**785,00 (5)**	
224477	SATA filter 484 3-stufiger Sinterfilter/Feinfilter/Aktivkohle, Druckregler, Abgangsmodul (2 x 1/4" Außengewinde) - Nur für den Vertrieb in Deutschland und Österreich	**1.129,00 (5)**	
129619	SATA filter 484 mit Tragerahmen 3-stufiger Sinterfilter/Feinfilter/Aktivkohle, Druckregler, Abgangsmodul (2 x 1/4" Außengewinde)	**1.342,00 (5)**	
173195	SATA filter 484 mobil 3-stufiger Sinter-/Fein-/Aktivkohle, Druckregler, Abgangsmodul (mit 2x Schnellkupplung) sowie 13 mm Druckluftschlauch im Trolley	**1.669,00 (5)**	

Alle Preise sind unverbindliche Preisempfehlungen. Irrtümer, technische Änderungen und Druckfehler vorbehalten.

Ersatzteile SATA® filter 444™/474™/484™

Art. Nr./Bez.	Euro
2923 Druckfeder	7,30 (3)
2949 Membrane	34,00 (3)
15511 Automatisches Kondensat-Ablassventil	69,60 (3)
22046 Manometer 0-10 bar, 50 mm	29,30 (3)
22137 Zyklonabscheider	59,30 (3)
22160 Sinterfilter	46,50 (3)
23804 Druckventil	72,10 (3)
24471 Kunststoffmutter mit 2 O-Ringen	11,80 (3)
24489 Gewindestange mit Druckventilkopf	47,50 (3)
24521 Ableitkörper mit O-Ring	15,90 (3)
24554 Filterhülse mit automatischem Ablassventil	124,90 (3)
24562 Adapter, kpl. mit O-Ring	9,70 (3)
73890 Gewindestange	5,70 (3)
78360 Dichtung	2,50 (4)
80457 Spindel	32,70 (4)
81810 Feinfilterpatrone	131,80 (3)
83113 Befestigungsmutter	8,00 (3)
84871 Filterhülse	57,00 (3)
85373 Aktivkohlepatrone	164,80 (3)
95851 Senkschraube M 5 x 16	1,00 (3)
96883 Druckeinstellschraube	3,80 (3)
158808 Abgangsleiste 2x 1/4" (Außengewinde)	103,30 (4)

SATA filter 484
 # 224477

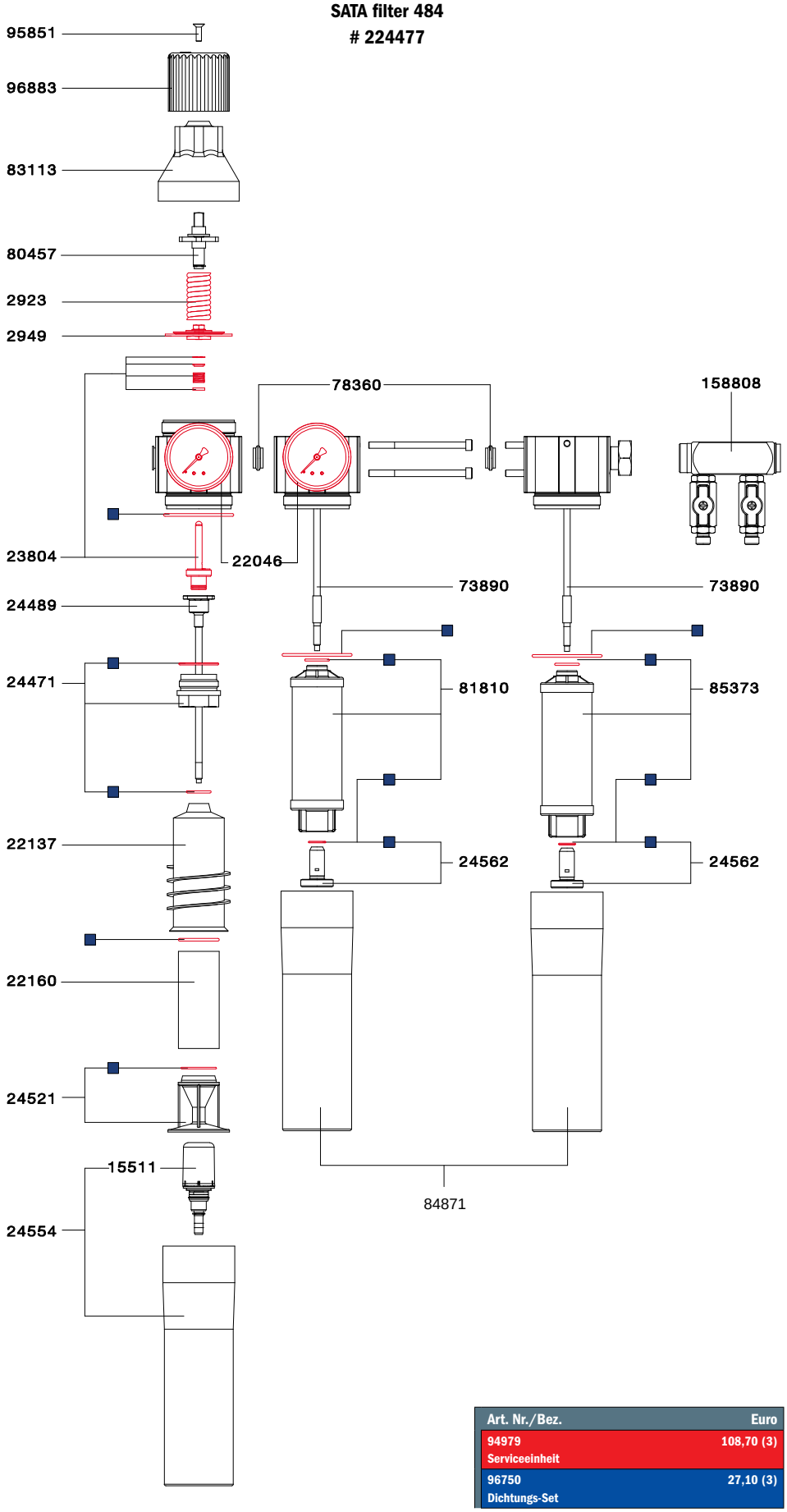

Art. Nr./Bez.	Euro
94979 Serviceeinheit	108,70 (3)
96750 Dichtungs-Set	27,10 (3)

Alle Preise sind unverbindliche Preisempfehlungen. Irrtümer, technische Änderungen und Druckfehler vorbehalten.

Zubehör für SATA® Filterbaureihe

Filterpatronen		Euro	
22160	Sinterfilter für SATA Filterbaureihen 100, 200, 300 und 400	**46,50 (3)**	
81810	Feinfilterpatrone für SATA Filterbaureihen 200, 300 und 400	**131,80 (3)**	
85373	Aktivkohlepatrone für SATA Filterbaureihen 200, 300 und 400	**164,80 (3)**	
148270	Feinfilterpatrone für SATA Filterbaureihe 100 prep	**107,60 (3)**	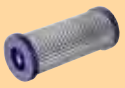
157362	Aktivkohlepatrone für SATA Filterbaureihe 100 prep	**136,60 (3)**	
138933	Service-Set für SATA Filterbaureihe 400: Box zur Wandmontage mit Feinfilterpatrone und Aktivkohle-patrone	**269,30 (3)**	
206151	SATA filter timer für Sinterfilter (1 Stück)	**3,20 (3)**	
214270	SATA sixpack mit #81810 (VPE 2 Stk.) und #85373 (VPE 4 Stk.) für SATA filter 484	**764,90 (3)**	
Filterzubehör		**Euro**	
13599	SATA Schnellkupplung G 1/4" (Innengewinde)	**17,10 (1)**	
158824	Abgangsleiste für Erweiterung mit 2 Kugelhähne für SATA Filterbaureihe 400	**115,70 (4)**	
10934	Kugelhahn (Teflon) 1/2" (Außengewinde) für Lufteingang SATA Filterbaureihen 100, 300, 400 und Reinigungsgeräte	**79,30 (3)**	
9878	SATA mini filter 1/4" (Außengewinde)"	**73,70 (3)**	
Druckluftqualitätskontrolle		**Euro**	
156299	SATA air tester Spritzluft-Schnelltester	**40,10 (4)**	
7096	SATA air check set Druckluft-Testgerät für optimale Druckluft	**350,70 (5)**	
7666	Membranen (Verpackungseinheit 10 Stück) für SATA air check set	**61,40 (4)**	
133587	SATA Service-Tacho für die Lackierkabine, A3, deutsch / englisch	**–**	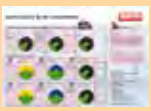
215053	SATA filter cover (Verpackungseinheit 4 Stück) für alle SATA Filterbaureihen	**53,30 (3)**	

Alle Preise sind unverbindliche Preisempfehlungen. Irrtümer, technische Änderungen und Druckfehler vorbehalten.

Zubehör

SATA multi clean 2
SATA
SATA clean®
- the turbo c
SATA
SATA® clean RCS™
- compact -
SATA
SATA® clean RCS
- micro -

SATA® mini set™ 2

SATA mini set 2	
Technische Daten	Luftein- und ausgang: 1/4" Aussengewinde
	Materialausgang: 1/4" Aussengewinde
	Max. Materialdruck im Behälter: 2,5 bar
	Gewicht: 2,4 kg
	Behälter und Deckel aus Aluminium / Ansaugrohr aus Kupfer

Art. Nr.	Ausführungen	Euro	
120840	SATA mini set 2, Materialdruckbehälter 2 Ltr., Einfachdruckminderer	**472,00 (5)**	
56408	SATA mini set 2 mit SATAjet 3000 K RP Düse 1,1 Materialrohr, Materialfilter 60 msh, Schlauchpaar 1,5 m, Einfachdruckminderer	**1.022,00 (5)**	
83444	SATA mini set 2 mit SATAjet 3000 K HVLP Düse 1,2, Materialrohr, Materialfilter 60 msh, Schlauchpaar 1,5 m, Einfachdruckminderer	**1.035,00 (5)**	

Zubehör für SATA mini set 2		Euro	
5868	Schultergurt für SATA mini set 2	**69,50 (4)**	
19869	SATA Schlauchpaar 9 x 9mm, 1,5 m lang, G 3/8" und G 1/4" (Mat.), G 1/4" (Luft) (Innengewinde) für SATA mini set 2	**65,30 (4)**	

SATA Trennmittel-Sprühsystem		Euro	
187740	SATA Trennmittel-Sprühsystem mit SATAminijet 1000 K RP Düse 0,3, 2 l Behälter, Doppeldruckminderer, max. Betriebsdruck 2,5 bar, Schlauchpaar 3 m	**1.098,00 (5)**	
187708	SATA Schlauchpaar 6 x 6 mm, 3 m lang, G 1/4" (Innengewinde) (Mat. und Luft) für SATA mini set 2	**115,40 (4)**	
187450	SATAminijet 1000 K RP Düse 0,3 Materialanschluss 1/4" (Außengewinde)	**386,00 (1)**	
187419	SATA Materialrohr G 1/4" (Innengewinde) - 1/4" (Außengewinde)	**65,20 (1)**	
187690	SATA Materialfilter 60 msh, 1/4" (Außengewinde)	**123,40 (1)**	
57232	2,0 l Druckbehälter, kpl. mit Tragegriff und Doppeldruckminderer	**616,00 (5)**	

Schläuche und Schlauchpaare siehe Seite 124 und 125.

Alle Preise sind unverbindliche Preisempfehlungen. Irrtümer, technische Änderungen und Druckfehler vorbehalten.

Ersatzteile SATA® mini set™ 2

Art. Nr./Bez.	Euro
17384 Druckminderer mit Manometer 0-4 bar, Sicherheitsventil 2,5 bar	**315,20 (4)**
20677 Verschleissteil-Set für Druckregelventil	**45,70 (4)**
23085 Sicherheitsventil PN 2,5, G 1/4" Außengewinde	**68,00 (4)**
50195 Sieb (Verpackungseinheit 2 Stück)	**17,10 (3)**
62075 Manometer 0-4 bar, 50 mm, rote Markierung bei 2,5 bar	**28,10 (4)**
88484 Rückschlagventil	**71,80 (4)**
120733 Verschlussschraube (Verpackungseinheit 2 Stück)	**16,70 (4)**
120717 2,0 l Druckbehälter, ohne Deckel	**192,90 (4)**
120725 Saugrohr	**29,60 (4)**
120758 Tragegriff, kpl.	**119,60 (4)**
120808 Dichtungsring (Verpackungseinheit 4 Stück)	**17,50 (4)**
120816 Druckablassschraube (Verpackungseinheit 2 Stück)	**38,00 (4)**
122481 2,0 l Druckbehälter, kpl. mit Tragegriff, ohne Armaturen	**372,40 (4)**
149617 Überwurfmutter	**3,40 (4)**
153775 Schraubdeckel	**67,40 (4)**
158204 Anschlussnippel	**25,00 (4)**

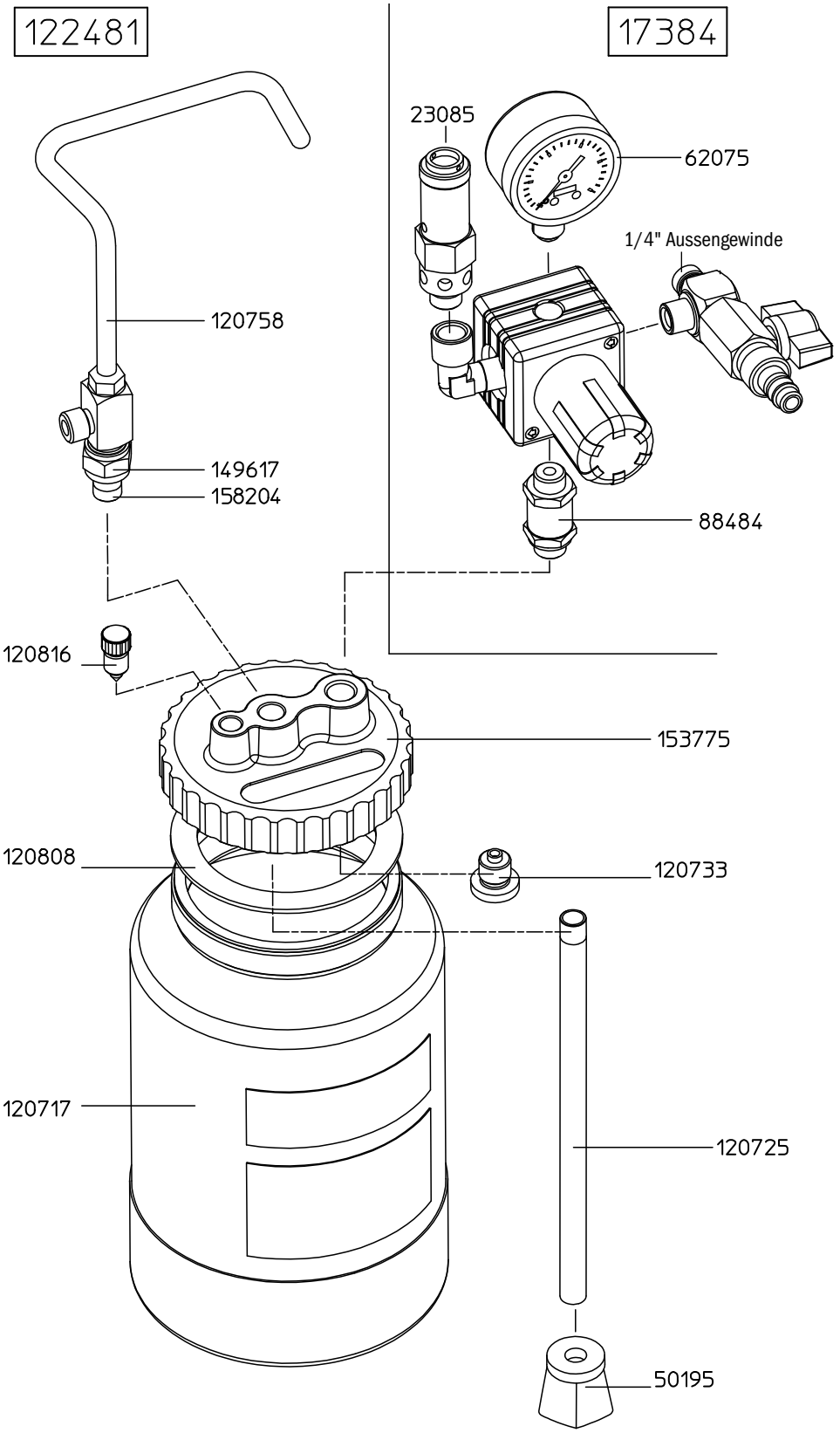

Alle Preise sind unverbindliche Preisempfehlungen. Irrtümer, technische Änderungen und Druckfehler vorbehalten.

SATA® paint set™ 10

SATA paint set 10	
Technische Daten	Luftein- und ausgang: 1/4" Aussengewinde | Materialausgang: 1/2" Aussengewinde
	Max. Materialdruck im Behälter: 3 bar
	Gesamt-/ Deckelgewicht: 8 kg/ab 3,9 kg
	Innenhöhe / -weite: 268 mm/ø 217mm
	Behälter aus Edelstahl und Deckel beschichtet

Art. Nr.	Ausstattung						
	Einfachdruckmin-derer	Doppeldruckmin-derer	Einsatztopf	Handrührwerk	Druckluftrührwerk mit Getriebe		
SATA paint set 10 mit ...							**Euro**
14662	x						**942,00 (5)**
201079	x		x				**1.133,00 (5)**
199257	x			x			**1.073,00 (5)**
14654	x		x	x			**1.151,00 (5)**
14647		x					**1.017,00 (5)**
201087		x	x				**1.207,00 (5)**
199265		x		x			**1.169,00 (5)**
199273		x			x		**2.745,00 (5)**
14639		x	x	x			**1.231,00 (5)**
14373	Optional (nicht nachrüstbar): 2. Pistolenanschluss (Luft und Material) für SATA paint set 10 - Edelstahlausführung mit Kugelhahn aus Teflon						**143,50 (5)**
SATAjet 3000 K RP, Düse 1,1, Farbzulaufrohr, Materialfilter 60 msh, Schlauchpaar 9x9 I.W. 6 m							**Euro**
16782		x					**1.882,00 (5)**

Zubehör			Euro
47530	Einsatztopf, Edelstahl für SATA paint set 10		**190,50 (5)**
138917	Mehrpreis für Steigrohr, Hahn und Winkel aus Edelstahl für SATA paint set 10		**265,90 (5)**

Alle Preise sind unverbindliche Preisempfehlungen. Irrtümer, technische Änderungen und Druckfehler vorbehalten.

Ersatzteile SATA® paint set™ 10

Art. Nr./Bez.	Euro
17376 Rohrmutter, G 1/4" Innengewinde, vernickelt	3,30 (4)
18937 Manometer 0-4 bar, 50 mm, rote Markierung bei 3 bar	28,30 (4)
18945 Sicherheitsventil PN 3, 1/4" Außengewinde	68,30 (4)
18952 Kugelhahn (Teflon) 3/8" (Außengewinde) x 1/2" (Außengewinde) Materialabgang	57,00 (4)
19000 Tragegriff, kpl.	41,50 (4)
19018 Doppeldruckminderer, kpl. mit Manometer und Sicherheitsventil 3,0 bar	410,20 (4)
19026 Einfachdruckminderer, kpl.	267,30 (4)
19034 Augenschraube	10,00 (4)
19042 Unterlagscheibe 13, verzinkt	3,20 (4)
19158 Manometer 0-10 bar, 50 mm	32,10 (4)
19166 Luftablasshahn, kpl., 3/8" (Außengewinde)	19,20 (4)
22129 Kugelhahn (Teflon), kpl., 3/8" x 1/4" (Außengewinde)	55,10 (3)
24281 Deckel, schwarz RILSAN beschichtet, mit Drucklaschen und T-Stück	217,70 (4)
24315 Kugelgriff M 12	33,90 (4)
25890 Dichtring, Kupfer 13x18x1	1,80 (4)
27573 Sicherungsring 12x1, verzinkt	3,20 (4)
27631 Kugelhahn (Teflon) 1/4" (Außengewinde) x G 1/4" (Innengewinde)	46,10 (3)
72561 Bolzen	8,80 (4)
72769 Dichtring, EPDM-Profilschnur grün	36,20 (4)
79863 Sechskantmutter G 3/8" (Innengewinde), Edelstahl	22,20 (4)
88484 Rückschlagventil	71,80 (4)
20677 Verschleissteil-Set für Druckregelventil	45,70 (4)

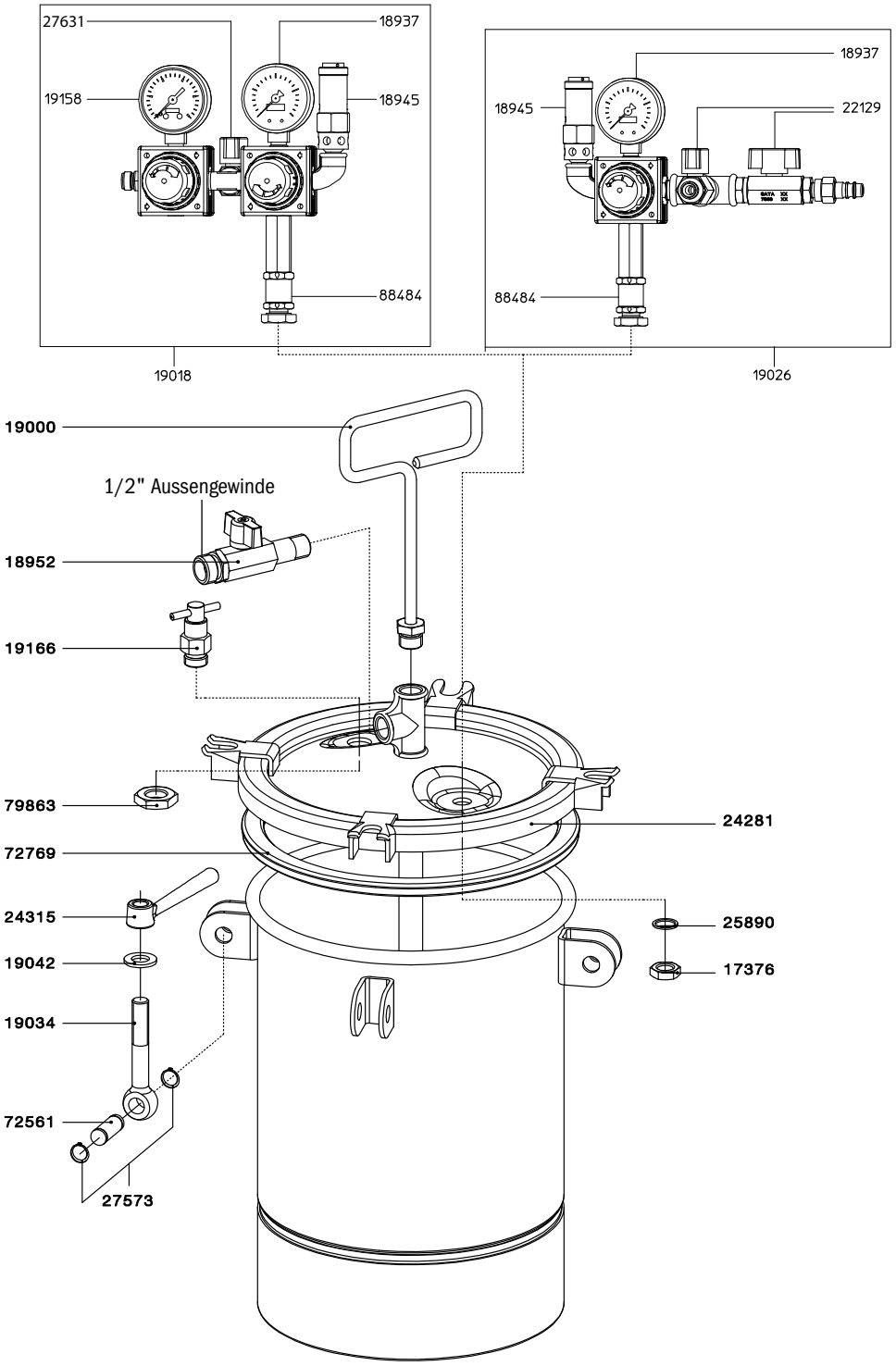

Alle Preise sind unverbindliche Preisempfehlungen. Irrtümer, technische Änderungen und Druckfehler vorbehalten.

SATA® Materialdruckbehälter 24 l / 48 l

SATA FDG 24N / SATA FDG 48N

Technische Daten	
Behälter und Deckel aus Edelstahl	Luftein- und ausgang: 1/4" Aussengewinde | Materialausgang: 1/2" Aussengewinde
	Max. Materialdruck im Behälter: SATA FDG 24: 6 bar | SATA FDG 48: 4 bar
	Gesamt-/ Deckelgewicht: SATA FDG 24: 24 kg/ab 6,9 kg | SATA FDG 48: 31 kg/ab 8,6 kg
	Innenhöhe / -weite: SATA FDG 24: 369mm/ø 297mm | SATA FDG 48: 486mm/ø 362mm

Art. Nr.	Ausstattung						
	Einfachdruckminderer	Doppeldruckminderer	Einsatztopf	Handrührwerk	Druckluftrührwerk mit Getriebe	Elektrorührwerk	
SATA FDG 24N mit ...							**Euro**
177725	x		Optional (nicht nachrüstbar, bei Bestellung bitte um Rücksprache)				**1.870,00 (5)**
177733	x			x			**2.033,00 (5)**
177758	x				x		**3.300,00 (5)**
177766	x					x	**3.232,00 (5)**
177774		x					**1.951,00 (5)**
177782		x		x			**2.115,00 (5)**
177808		x			x		**3.381,00 (5)**
177816		x				x	**3.312,00 (5)**
181990	Optional (nicht nachrüstbar): 2. Pistolenanschluss (Luft und Material), Edelstahlausführung für SATA FDG 24 N				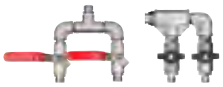		**287,70 (5)**
SATA FDG 24U mit ...							**Euro**
186189	x						**1.945,00 (5)**
195370		x					**2.013,00 (5)**
SATA FDG 48N mit ...							**Euro**
177824	x		Optional (nicht nachrüstbar, bei Bestellung bitte um Rücksprache)				**2.059,00 (5)**
177832	x			x			**2.222,00 (5)**
177857	x				x		**3.482,00 (5)**
177865	x					x	**3.416,00 (5)**
177873		x					**2.141,00 (5)**
177881		x		x			**2.303,00 (5)**
177907		x			x		**3.566,00 (5)**
177915		x				x	**3.496,00 (5)**
177923	Optional (nicht nachrüstbar): 2. Pistolenanschluss (Luft und Material), Edelstahlausführung für SATA FDG 48 N						**287,70 (5)**

Zubehör			Euro
31302	Einsatztopf, Edelstahl für SATA FDG 24 N		**302,80 (5)**
47639	Einsatztopf, Edelstahl für SATA FDG 48 N		**381,50 (5)**
14332	Fahrwerk, kpl. für SATA FDG 48 N		**577,90 (5)**
46037	Fahrwerk, kpl. für SATA FDG 24 N und SGE		**358,50 (5)**

Alle Preise sind unverbindliche Preisempfehlungen. Irrtümer, technische Änderungen und Druckfehler vorbehalten.

Ersatzteile SATA® Materialdruckbehälter 24 l / 48 l

SATA FDG 24 N

Art. Nr./Bez.	
3525 Handrührwerk, kpl., Edelstahlausführung	**173,50 (5)**
9472 Dichtring, EPDM-Profilschnur grün	**41,20 (4)**
12294 Materialabgang, Edelstahl, 1/2" Außengewinde	**106,10 (4)**
19158 Manometer 0-10 bar, 50 mm	**32,10 (4)**
19166 Luftablasshahn, kpl., 3/8" (Außengewinde)	**19,20 (4)**
19174 Deckel für Einfüllstutzen	**35,30 (4)**
19182 Dichtung für Einfüllstutzendeckel	**6,10 (4)**
19216 Einfachdruckminderer, kpl. mit Manometer und Sicherheitsventil, max. Druck 6,0 bar	**273,00 (4)**
19224 Doppeldruckminderer, kpl. mit Manometer und Sicherheitsventil 6,0 bar	**428,40 (4)**
19232 Stopfbuchse (Verpackungseinheit 3 Stück) für Handrührwerk	**9,70 (4)**
19380 Sicherheitsventil PN 6, 3/8" Außengewinde	**90,40 (4)**
22269 O-Ring	**3,80 (3)**
31302 Einsatztopf, Edelstahl	**302,80 (5)**

SATA FDG 48 N

Art. Nr./Bez.	
3913 Handrührwerk, kpl., Edelstahlausführung	**236,90 (5)**
12294 Materialabgang, Edelstahl, 1/2" Außengewinde	**106,10 (4)**
12880 Doppeldruckminderer, kpl. mit Manometer und Sicherheitsventil 4,0 bar	**439,40 (4)**
12922 Einfachdruckminderer, kpl. mit Manometer und Sicherheitsventil, max. Druck 4,0 bar	**280,70 (4)**
18960 Manometer 0-6 bar, 50 mm, rote Markierung bei 4 bar	**31,30 (4)**
19158 Manometer 0-10 bar, 50 mm	**32,10 (4)**
19166 Luftablasshahn, kpl., 3/8" (Außengewinde)	**19,20 (4)**
19174 Deckel für Einfüllstutzen	**35,30 (4)**
19182 Dichtung für Einfüllstutzendeckel	**6,10 (4)**
19232 Stopfbuchse (Verpackungseinheit 3 Stück) für Handrührwerk	**9,70 (4)**
19349 Sicherheitsventil PN 4, 3/8" Außengewinde	**89,90 (4)**
22269 O-Ring	**3,80 (3)**
47639 Einsatztopf, Edelstahl	**381,50 (5)**
173989 Dichtring, EPDM-Profilschnur grün	**48,70 (4)**

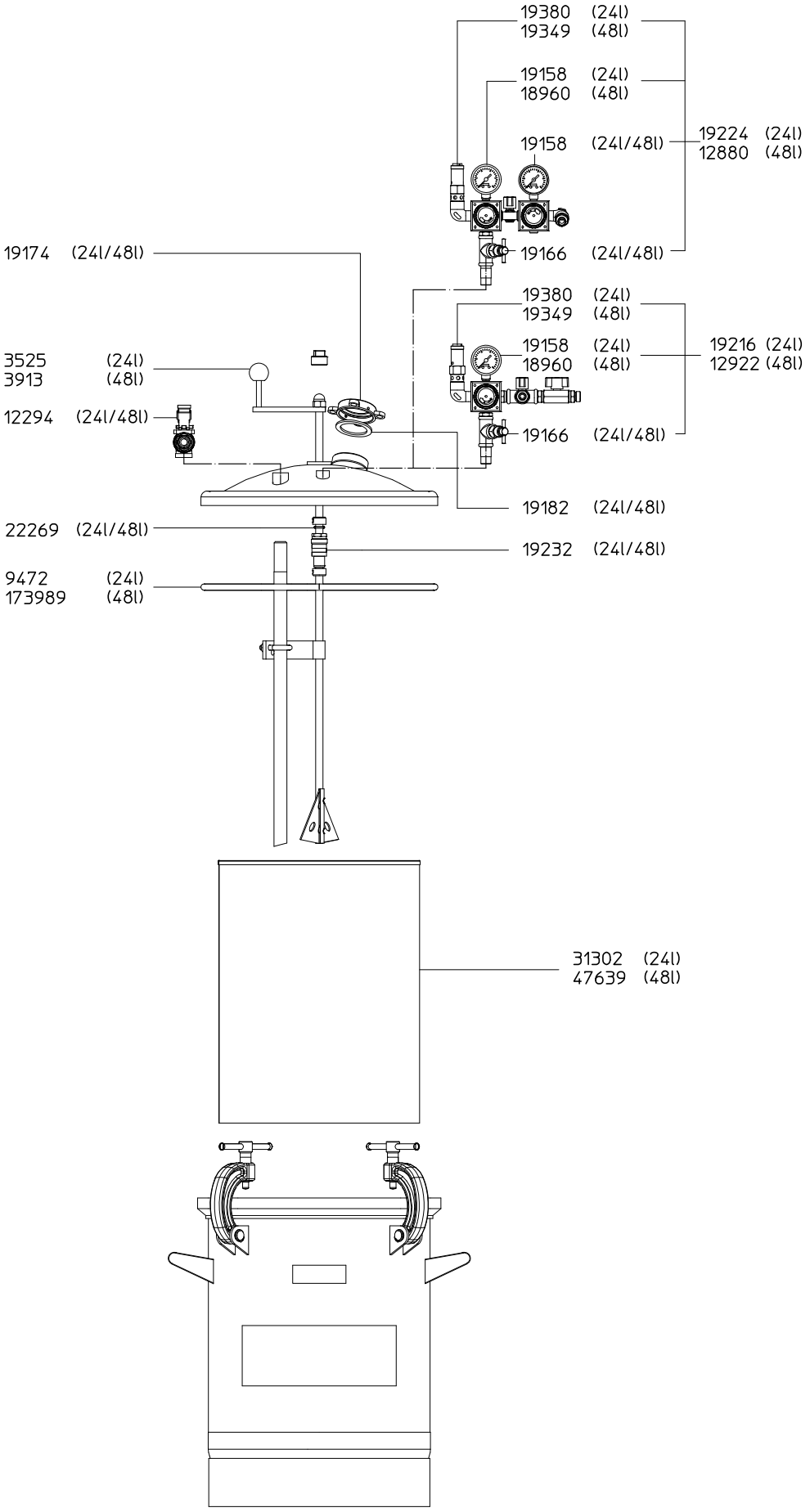

Alle Preise sind unverbindliche Preisempfehlungen. Irrtümer, technische Änderungen und Druckfehler vorbehalten.

SATA® vario top spray™

SATA vario top spray		
Technische Daten	Übersetzungsverhältnis: 1:1	
	Materialüberdruck: 8,0 bar	
	Material Volumenstrom (bei 220 DH): 32 l/min.	
	Lufteingangsdruck min.: 1,0 bar	
	Lufteingangsdruck max.: 8,0 bar	
	Materialausführung und Gewicht ohne Anbauteile:	Aluminium: 6 kg Edelstahl: 12 kg

Ausführungen - Aluminium		Euro	
81661	SATA vario top spray S, Doppelmembran-Pumpe 1:1, mit Standfuss, Materialfeindruckregler, Saugrohr und 1 Pistolenanschluss, ohne Pistole und Schläuche	**2.804,00 (5)**	
61507	SATA vario top spray W, Doppelmembran-Pumpe 1:1 zur Wandmontage, mit Materialfeindruckregler, Saugrohr und 1 Pistolenanschluss, ohne Pistole und Schläuche	**2.807,00 (5)**	
61515	SATA vario top spray F, Doppelmembran-Pumpe 1:1, fahrbar, mit Materialfeindruckregler, Saugrohr und 1 Pistolenanschluss, ohne Pistole und Schläuche	**3.128,00 (5)**	
63974	SATA vario top spray F, Doppelmembran-Pumpe 1:1, fahrbar, mit Materialfeindruckregler, Saugrohr und 2. Pistolenanschluss, ohne Pistole und Schläuche	**3.334,00 (5)**	
138941	SATA vario top spray FFB, Doppelmembran-Pumpe 1:1, fahrbar, mit Fallbehälter, Materialfeindruckregler, ohne Saugrohr, 1 Pistolenanschluss, ohne Pistole und Schläuche	**3.327,00 (5)**	
62745	SATA vario top spray FFB, Doppelmembran-Pumpe 1:1, fahrbar, mit Fallbehälter, Materialfeindruckregler, Saugrohr, 1 Pistolenanschluss, ohne Pistole und Schläuche	**3.542,00 (5)**	
Ausführungen - Pumpe und materialführende Teile in Edelstahl		**Euro**	
81406	SATA vario top spray S, Doppelmembran-Pumpe 1:1, Edelstahlausführung, Standfuss, Materialfeindruckregler, Saugrohr und 1 Pistolenanschluss, ohne Pistole und Schläuche	**3.509,00 (5)**	
72678	SATA vario top spray W, Doppelmembran-Pumpe 1:1, Edelstahlausführung, zur Wandmontage, mit Materialfeindruckregler, Saugrohr und 1 Pistolenanschluss, ohne Pistole und Schläuche	**3.512,00 (5)**	
72694	SATA vario top spray F, Doppelmembran-Pumpe 1:1, Edelstahlausführung, fahrbar, mit Materialfeindruckregler, Saugrohr und 1 Pistolenanschluss, ohne Pistole und Schläuche	**3.832,00 (5)**	
138958	SATA vario top spray FFB, Doppelmembran-Pumpe 1:1, Edelstahlausführung, fahrbar, mit Fallbehälter, Materialfeindruckregler, ohne Saugrohr und 1 Pistolenanschluss, ohne Pistole und Schläuche	**4.030,00 (5)**	
95109	SATA vario top spray FFB, Doppelmembran-Pumpe 1:1, Edelstahlausführung, fahrbar, mit Fallbehälter, Materialfeindruckregler, Saugrohr und 1 Pistolenanschluss, ohne Pistole und Schläuche	**4.247,00 (5)**	

Schläuche und Schlauchpaare siehe Seite 124 und 125.

Alle Preise sind unverbindliche Preisempfehlungen. Irrtümer, technische Änderungen und Druckfehler vorbehalten.

Ersatzteile SATA® vario top spray™

Art. Nr./Bez.	Euro
17483 Fahrwerk, kpl.	**383,00 (4)**
19158 Manometer 0-10 bar, 50 mm	**32,10 (4)**
19851 Siebstrumpf (Verpackungseinheit 10 Stück)	**16,40 (4)**
23986 Luftanschluss für zweite Pistole, kpl.	**153,80 (4)**
24240 Einfachdruckminderer, kpl. mit Manometer 0-10 bar	**145,70 (4)**
74187 Saugglocke, kpl., Wasserlackausführung	**136,90 (4)**
81604 Flügelgriff	**7,70 (4)**
82107 Doppeldruckminderer kpl. mit Manometer 0 -10 bar	**270,80 (4)**
149716 Fallbehälter 6 l mit Deckel	**136,70 (4)**
149732 Behälterstutzen	**54,40 (4)**
149740 Dichtung für Fallbehälter	**8,90 (4)**
149948 Flachsieb 20 mesh (Verpackungseinheit 2 Stück)	**19,90 (4)**
156026 Manometer 0-6 bar, 50 mm, G 1/4	**31,30 (4)**
29918 Sprengring für Saugglocke	**9,80 (4)**

	Standard	Edelstahl
1	61192 **1.401,00 (5)** Doppelmembran-Pumpe 1:1, beschichtete Ausführung, Materialanschluss M 25 x 1,5 Außengewinde, Lufteingang 1/4" (Außengewinde), Erdungskabel	88641 **1.937,00 (5)** Doppelmembran-Pumpe 1:1, Edelstahlausführung, Materialanschluss M 25 x 1,5 Außengewinde, Lufteingang 1/4" (Außengewinde), ohne Erdungskabel
2	24422 **706,30 (4)** Materialfeindruckregler, kpl., Handknebel, 1 Pistolenanschluss	25338 **1.008,40 (5)** Materialfeindruckregler, kpl., Handknebel, 1 Pistolenanschluss, Edelstahl
3	72918 **63,40 (4)** Materialanschluss für zweite Pistole, kpl. an Materialfeindruckregler	57570 **215,40 (5)** Materialanschluss für zweite Pistole, Edelstahl, kpl. an Materialfeindruckregler
4	62232 **77,10 (4)** Saugschlauch, kpl.	45047 **134,30 (5)** Saugschlauch, kpl., Anschlüsse Edelstahl
5	73866 **103,00 (4)** Saugrohr mit Saugglocke und Siebeinsatz	74203 **184,10 (5)** Saugrohr, kpl., Edelstahl
6	79921 **97,20 (4)** Saugrohr, kpl. mit Saugglocke und Siebeinsatz	80879 **138,20 (5)** Saugrohr, kpl., Edelstahl
7	74245 **19,90 (4)** Siebeinheit MW 1,0, Wasserlackausführung	
	74237 **20,50 (4)** Siebeinheit MW 0,5, Wasserlackausführung	
8	41384 **8,50 (4)** Gewindenippel 1/2" (Außengewinde), vernickelt	82941 **28,70 (5)** Doppelnippel 1/2" Außengewinde, Edelstahl
9	41368 **6,10 (4)** Winkel G 1/2" (Innengewinde), verzinkt	56564 **27,10 (5)** Winkel 90°, Edelstahl
10	82909 **278,70 (4)** Umbausatz für Fallbehälter	74211 **587,70 (5)** Umbausatz für Fallbehälter, Edelstahlausführung
11	37986 **756,40 (5)** Anbausatz Fallbehälter Kunststoff 6 l, kpl. mit Dreiwegekugelhahn und Halterung	37226 **1.050,10 (5)** Anbausatz Fallbehälter Kunststoff 6 l Wasserlackausführung, kpl. mit Dreiwegekugelhahn und Halterung

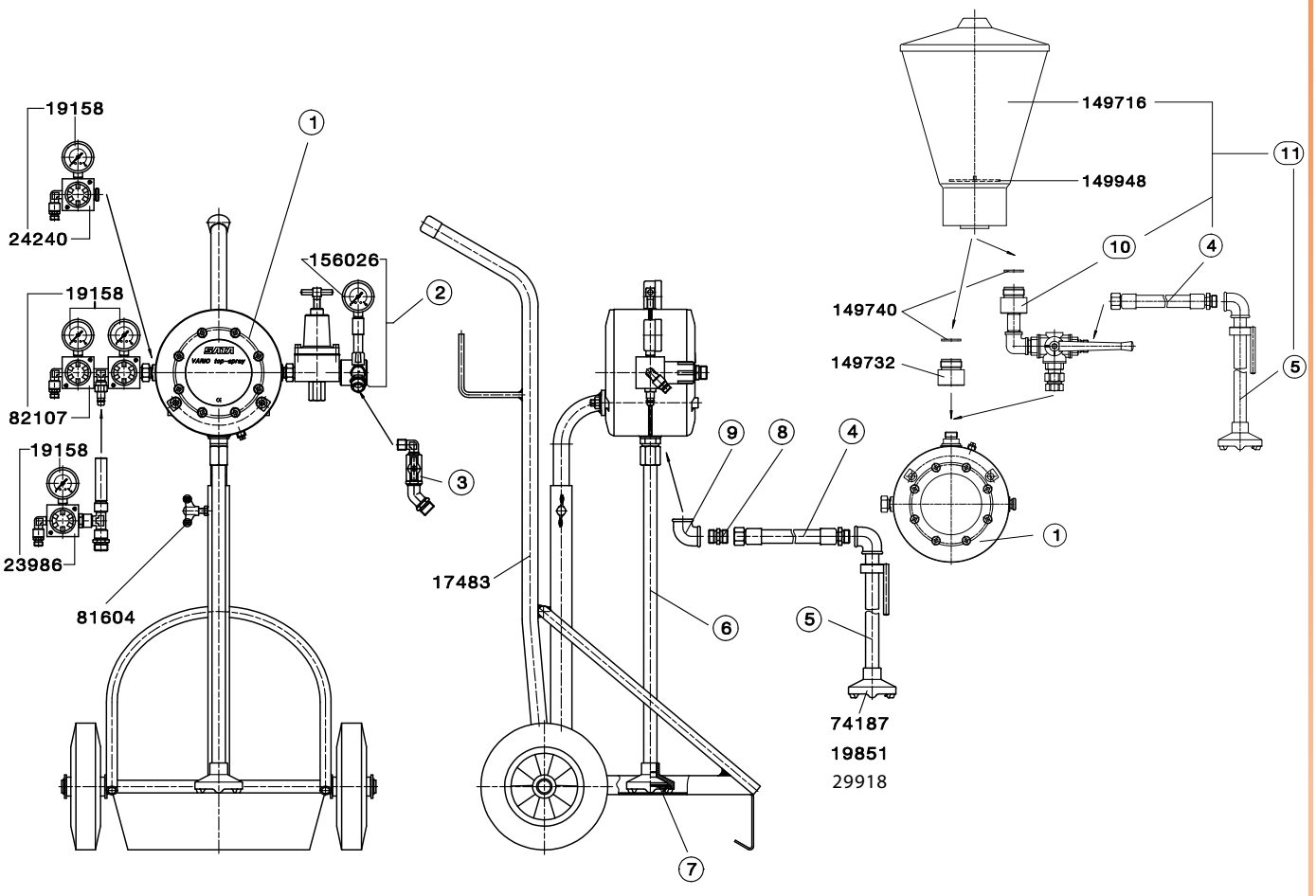

Alle Preise sind unverbindliche Preisempfehlungen. Irrtümer, technische Änderungen und Druckfehler vorbehalten.

Ersatzteile SATA® vario top spray™ Pumpen

Art. Nr./Bez.	Euro	Set
45195 Dichtungs-Set	**129,40 (4)**	1
60012 Reparatur-Set Membrane (Verpackungseinheit 2 Stück)	**240,10 (4)**	2
60038 Reparatur-Set Steuerung	**257,60 (4)**	3
60228 Reparatur-Set Ventile	**159,00 (4)**	4
60301 Reparatur-Set Mitnehmerstange	**75,00 (4)**	5
60657 Reparatur-Set Mitnehmer	**79,00 (4)**	6

Wir empfehlen Ihnen immer die oben aufgeführten Dichtungs- und Reparatursets zu verwenden und alle funktionsrelevanten Dichtungen und Baugruppen zu ersetzen.

Einzelteile der Dichtungs- und Reparatursets:

Art. Nr./Bez.	im Set enthalten:
16709 Dichtung	4
46763 O-Ring	1 3 5
46821 O-Ring	1 3 5
47092 O-Ring	1
47209 Formdichtung	1 3
47514 Dichtring	1 3 5
48454 Flachdichtung	1 6
49585 O-Ring	1
51466 Mitnehmer, kpl.	6
62257 Kugel	4
62265 Formmembrane	2
62273 Kugelführung	4
62281 Ventilsitz	4
62299 Profildichtung	1 2 3 4 5 6
62307 O-Ring	1 4
62943 O-Ring	1 6
63479 Flachschieber	3
63487 Mitnehmerstange, kpl.	5
63495 Schiebersitz	3

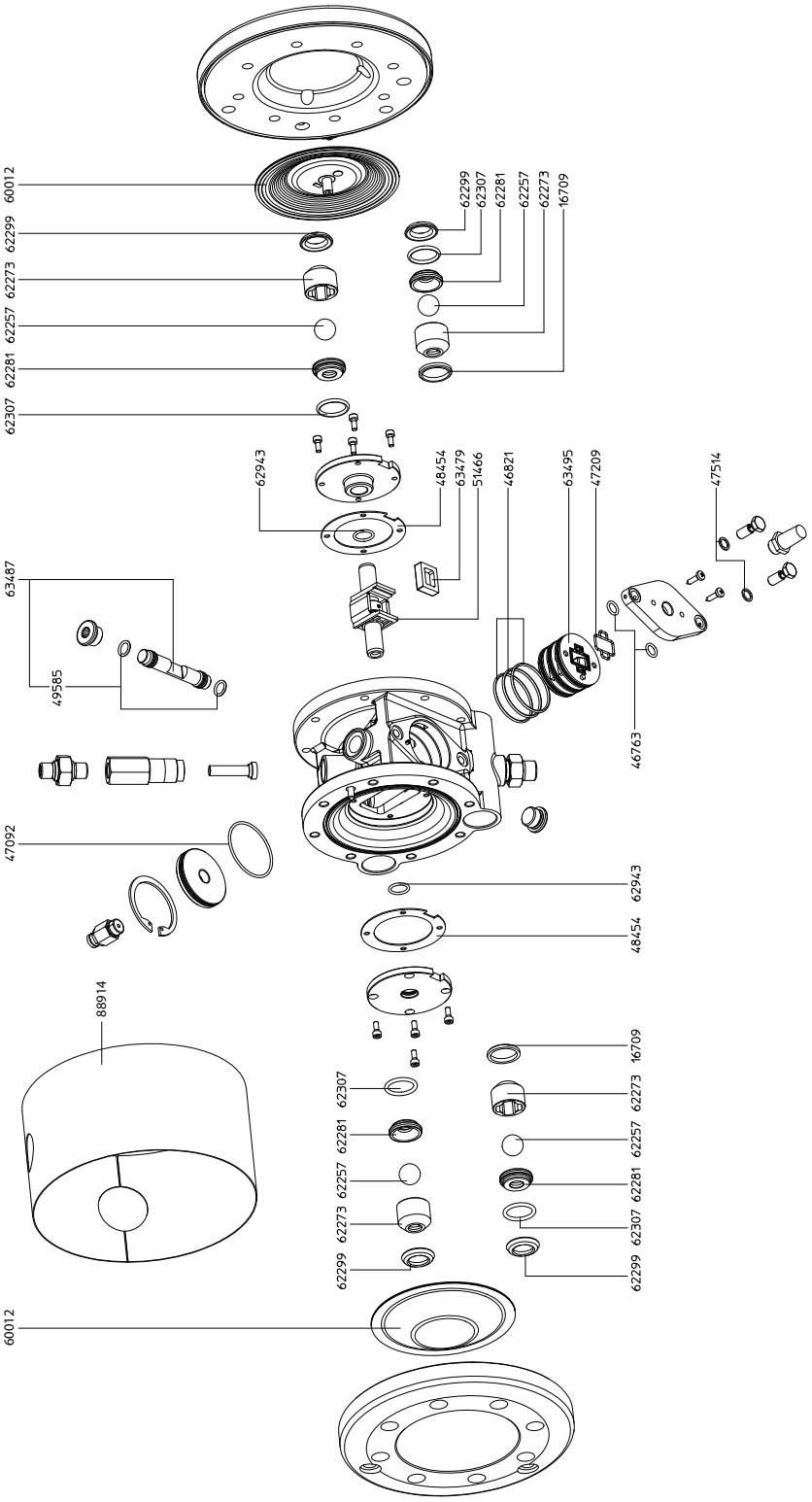

Alle Preise sind unverbindliche Preisempfehlungen. Irrtümer, technische Änderungen und Druckfehler vorbehalten.

Ersatzteile Materialfeindruckregler

Art. Nr./Bez.	Euro
7989 Kugelhahn (Teflon) G 3/8" (Innengewinde)	**49,70 (3)**
21998 Druckplatte	**11,40 (3)**
22376 Druckschraube	**17,20 (3)**
78766 Überwurfmutter für Kugelhahn	**7,60 (4)**
78774 Einlegeteil für Materialfeindruckregler SATA vario top spray	**21,70 (4)**
78824 Druckfeder für Materialfeindruckregler SATA vario top spray	**16,30 (4)**
78832 Stössel für Materialfeindruckregler SATA vario top spray	**19,00 (4)**
80283 Membrane	**64,10 (4)**
80291 Stössel-Set, kpl.	**106,60 (4)**
156026 Manometer 0-6 bar, 50 mm, G 1/4	**31,30 (4)**

Standardausführung

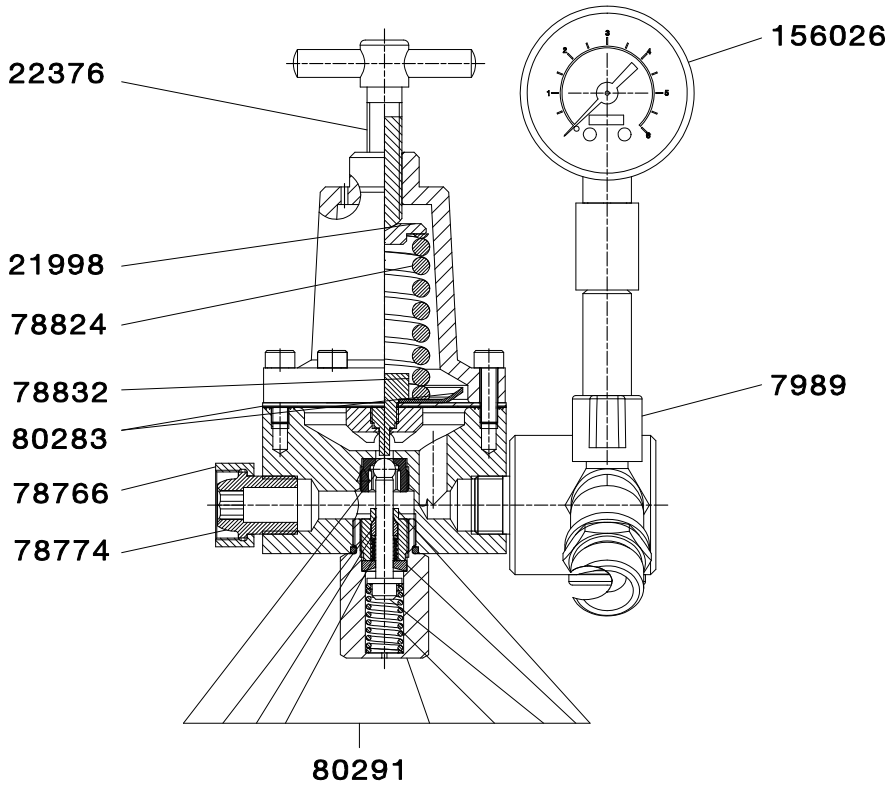

Edelstahlausführung

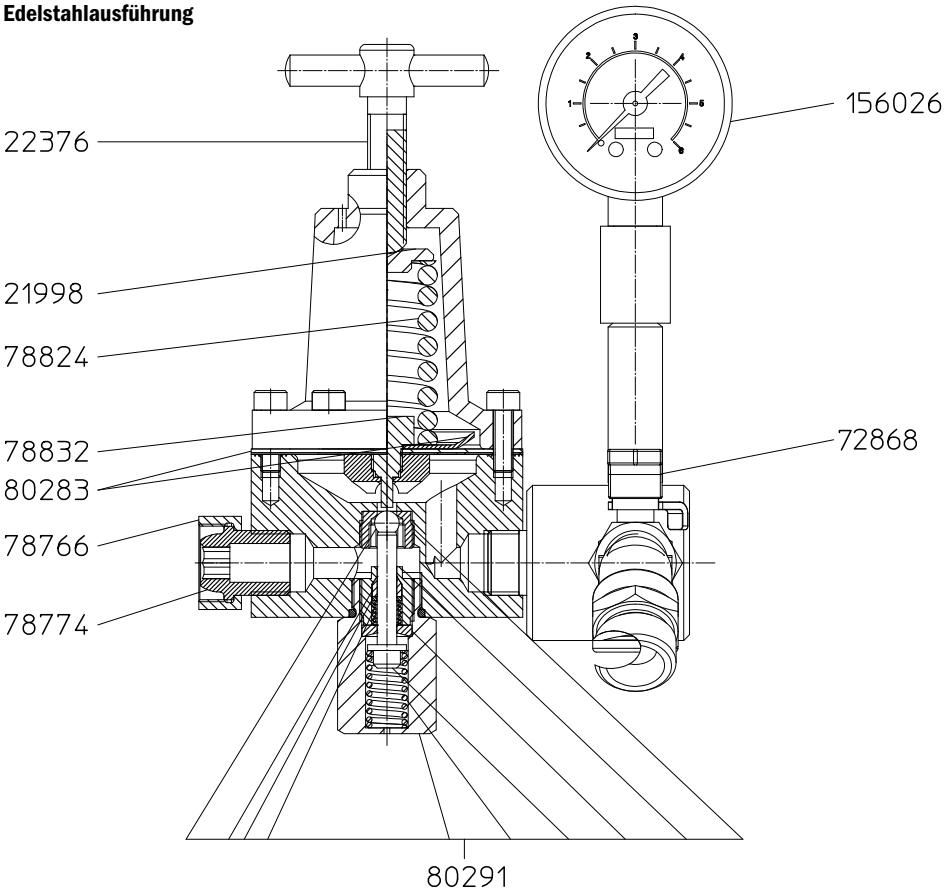

Alle Preise sind unverbindliche Preisempfehlungen. Irrtümer, technische Änderungen und Druckfehler vorbehalten.

SATA® modulus™

SATA modulus Kolbenpumpensystem

modular – flexibel – individuell

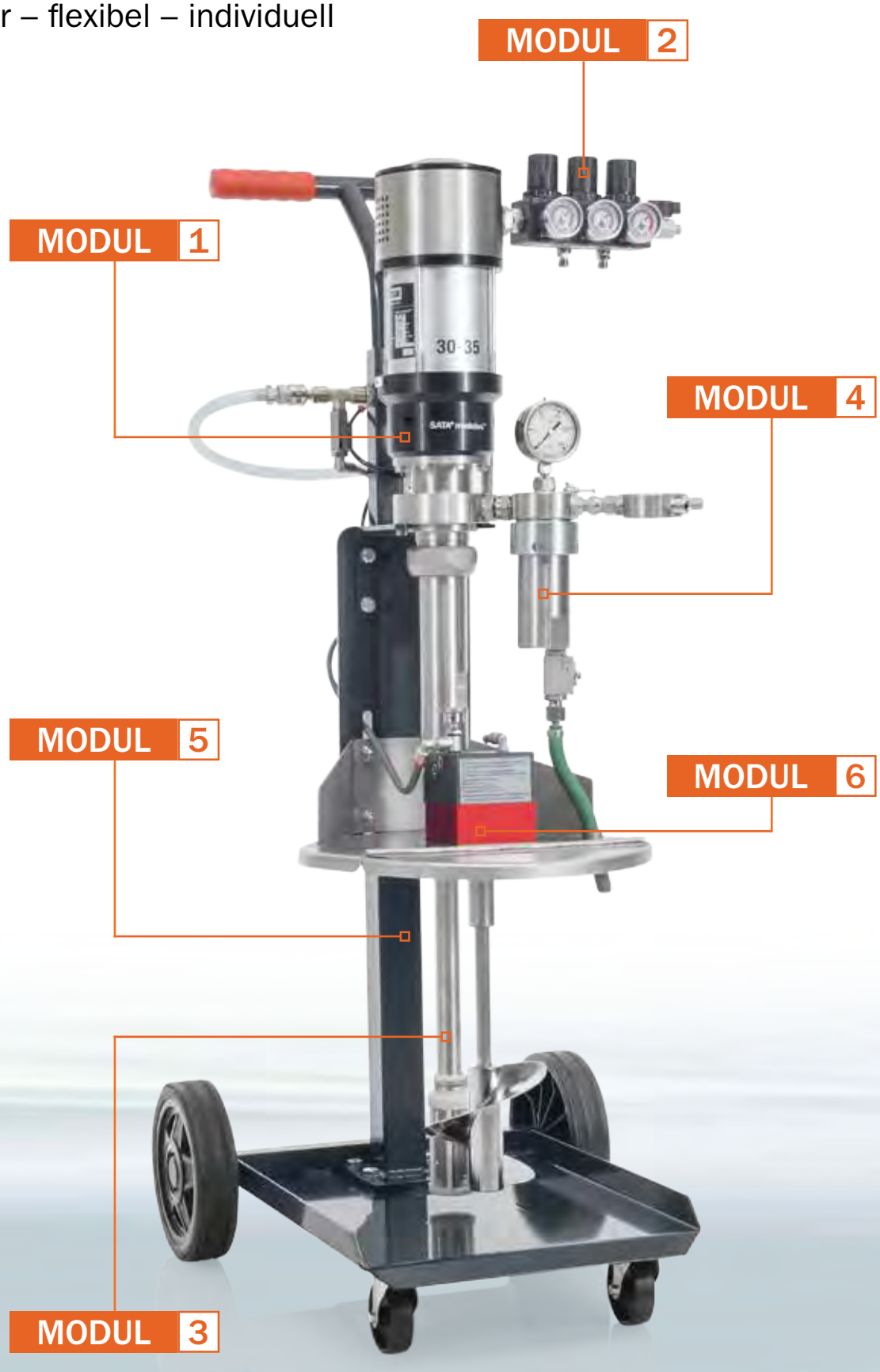

Alle Preise sind unverbindliche Preisempfehlungen. Irrtümer, technische Änderungen und Druckfehler vorbehalten.

SATA® modulus™

Modulares Kolbenpumpensystem für Applikationen im Hochdruckverfahren

Das SATA modulus Kolbenpumpensystem besteht aus einem Pumpen-, Luft-, Material-, Filter-, Träger- und Erweiterungsmodul. Dieses wird durch ein Schlauchpaar sowie einer Lackierpistole ergänzt. Der Anwender verfügt somit über ein individuell konfigurierbares Gesamtpaket aus einer Hand. Außerdem lässt sich die Pumpe an veränderte Aufgabenstellungen mit geringem Aufwand anpassen.

Bei Applikationen im Hochdruckverfahren erfordern unterschiedliche Materialien und Viskositäten ein hohes Maß an Variabilität – sowohl von der Lackierpistole, als auch vom Fördersystem.

Erreicht wird das bei der SATA modulus durch die modulare Bauweise mit über 10.000 möglichen Varianten. Durch das Baukastensystem lässt sich eine Pumpe individuell zusammenstellen, die je nach Anforderung optimale Arbeitsbedingungen schafft.

Optional können einzelne Bausteine mit geringem Aufwand nachgerüstet werden und sind untereinander kompatibel. Die pulsationsfreie Materialförderung gewährleistet einen konstanten Materialfluss und somit eine gleichmäßige Beschichtung.

Gerne erstellt Ihr SATA-Fachhändler gemeinsam mit Ihnen eine auf Ihre Anforderungen abgestimmte Konfiguration und unterbreitet Ihnen ein verbindliches Angebot.

MODUL 1

Pumpenmodul

Die wartungsarme Pumpe mit einem Übersetzungsverhältnis von 30:1 und maximalen Materialdruck von ca. 240 bar. Vier verschiedene Fördervolumina

- 20 ccm
- 35 ccm
- 50 ccm
- 80 ccm

pro Doppelhub

MODUL 2

Luftmodul

Es stehen Luftarmaturen wahlweise für den Anschluss von ein oder zwei Lackierpistolen zur Verfügung.

MODUL 3

Materialmodul

Für die Materialzuführung kann zwischen Saugrohr, Saugschlauch und Fallbehälter gewählt werden.

MODUL 4

Filtermodul

Der Hochdruckfilter wird mit entsprechenden Filterfeinheiten auf die jeweiligen Materialien abgestimmt.

MODUL 5

Trägermodul

Als Trägermodule stehen Wandhalterung, Standfuß und unterschiedliche Fahrwerke zur Auswahl.

MODUL 6

Erweiterungsmodul

Über das Erweiterungsmodul kann die SATA modulus beliebig angepasst werden. So wird die Pumpe beispielsweise mittels Behälterdeckel, Rührwerk und Materialumlauf exakt auf die Anforderungen des Anwenders abgestimmt.

Schlauchpaare

Mit den flexiblen Schlauchpaaren in unterschiedlichen Längen ist eine angenehme Handhabung gewährleistet.

Lackierpistole

Das umfangreiche Düsenspektrum und die bewährte Düsentechnologie der SATAjet 4800 K spray mix erlaubt einen hohen Auftragswirkungsgrad bei gleichzeitig perfekter Oberflächenqualität. Somit ist sie in Kombination mit der SATA modulus für nahezu alle Einsatzbereiche der Hochdruckapplikation hervorragend geeignet.

Alle Preise sind unverbindliche Preisempfehlungen. Irrtümer, technische Änderungen und Druckfehler vorbehalten.

Abstrahltechnik / Ausblasepistolen

Abstrahltechnik		Euro	
17335	SATA Abstrahlpistole mit Hartmetall-Strahlrohr und Kunststoff-Hängebecher	**241,00 (1)**	
39172	SATA Abstrahlset: Abstrahlpistole mit Hartmetall-Strahlrohr und Kunststoff-Hängebecher, HMO-Kopfschutzhaube und Handschuhe	**350,00 (1)**	
38166	SATA Strahlset SGE, kpl. mit Fahrwerk, SGE-Pistole mit Hartmetall-Strahlrohr, HMO-Kopfschutzhaube und Behälter ohne Strahlmittel	**648,00 (5)**	

Ausblasepistolen		Euro	
15156	SATA blow gun Ausblasepistole mit Normaldüse	**56,00 (1)**	
26070	Luftdüse für SATA blow gun Ausblasepistole	**7,10 (3)**	
15180	SATA blow gun Ausblasepistole mit geräuscharmer Düse und Schnellkupplungsnippel	**67,00 (1)**	
77586	Geräuscharme Düse für SATA blow gun Ausblasepistole	**19,20 (3)**	
15214	SATA blow gun Ausblasepistole mit Multidüse und Schnellkupplungsnippel	**65,00 (1)**	
26047	Multidüse für SATA blow gun Ausblasepistole	**30,90 (3)**	
133306	SATA turbo blow, Ausblasedüse mit Schnellkupplungsnippel	**25,20 (1)**	

Alle Preise sind unverbindliche Preisempfehlungen. Irrtümer, technische Änderungen und Druckfehler vorbehalten.

Ersatzteile Abstrahltechnik

Art. Nr./Bez.	Euro
12831 Sechskantmutter M 14 x 1,5, vernickelt	6,90 (3)
17699 SATA HMO-Kopfschutzhaube	54,00 (4)
21154 Strahlrohr mit Hartmetalleinsatz	106,20 (3)
21220 Schlaucholive mit 1/4" (Außengewinde)	10,00 (4)
21444 Kunststoff-Hängebecher 0,6 l, ohne Deckel	23,80 (3)
21451 Kunststoff-Deckel für 0,6 l Kunststoff-Hängebecher	13,40 (3)
27631 Kugelhahn (Teflon) 1/4" (Außengewinde) x G 1/4" (Innengewinde)	46,10 (3)
27722 SGE-Luftschlauch 10 m lang, 9 mm	89,80 (4)
27730 SGE-Materialschlauch 5 m lang, 6 mm, mit Steigrohr	82,70 (4)
27755 SGE-Steigrohr, allein	40,80 (4)
33696 Deckel, kpl.	13,00 (4)
38141 SATA SGE-Pistole mit Hartmetall-Strahlrohr	193,00 (4)
64394 Kunststoffscheibe (5 Stück)	9,80 (4)
64402 Glasscheibe (5 Stück)	27,40 (4)
36194 SGE-Strahlmittelbehälter	41,20 (4)

 # 17335

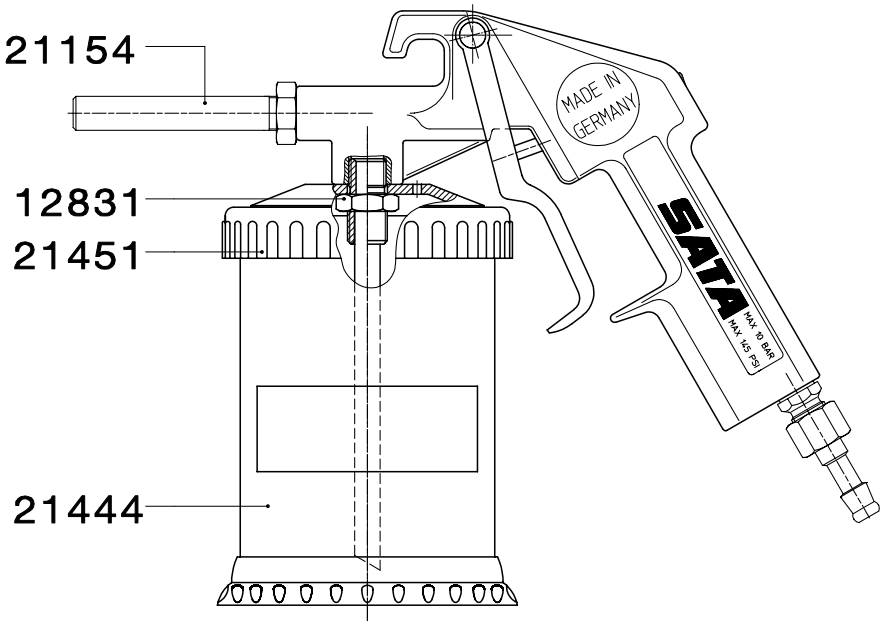

 # 38166

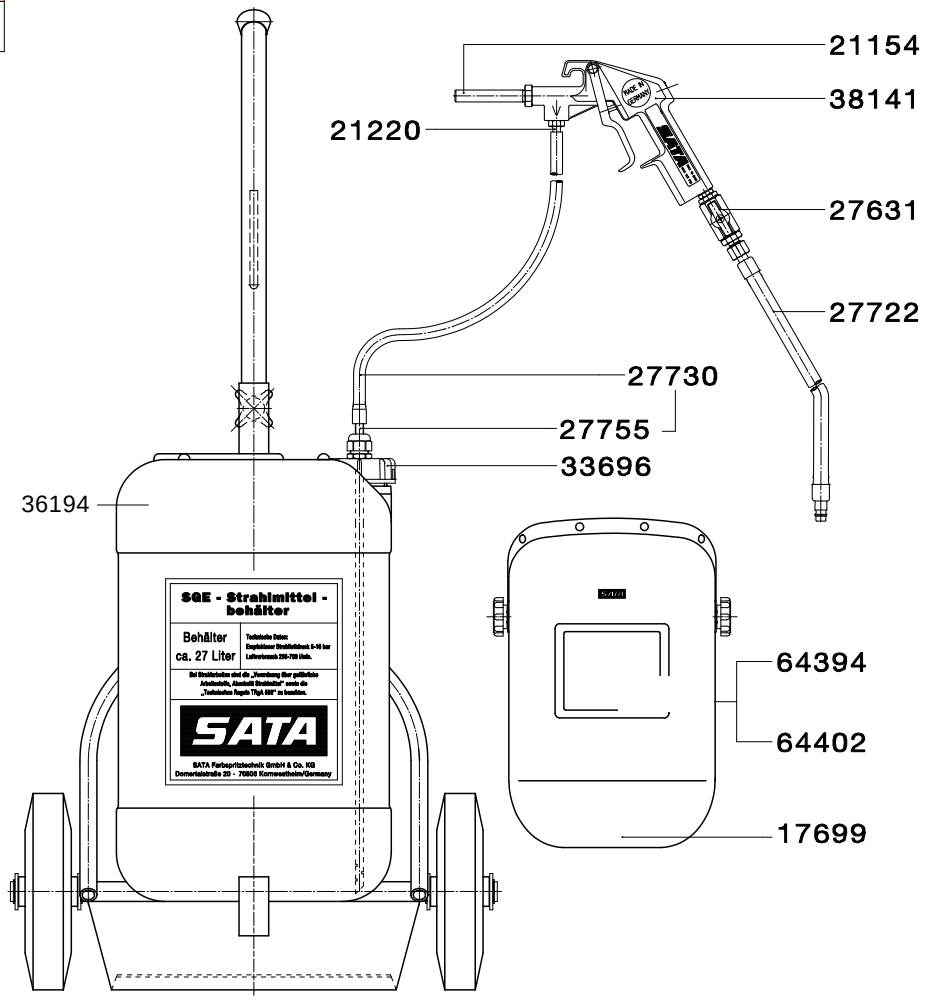

Alle Preise sind unverbindliche Preisempfehlungen. Irrtümer, technische Änderungen und Druckfehler vorbehalten.

Korrosionsschutz

Hohlraumkonservierung		Euro	
9795	SATA HRS Druckbecherpistole mit 1,0 l Becher (max. 10 bar), ohne Mengenregulierung, flexibler Nylon- und Hakensonde (16113 und 16139) sowie starrer Türsonde (16071)	**330,00 (5)**	
12658	SATA HRS Druckbecherpistole mit 1,0 l Becher (max. 10 bar), Mengenregulierung, ohne Sonden	**217,00 (5)**	
11072	SATA HRS Druckbecherpistole mit 1,0 l Becher (max. 10 bar), ohne Mengenregulierung, ohne Sonden	**207,00 (5)**	
77347	SATA HRS E Druckbecherpistole mit 1,5 l Becher (max. 10 bar), Mengenregulierung, ohne Sonden	**308,00 (5)**	
172882	SATA HRS E Druckbecherpistole mit 1,5 l Becher (max. 10 bar), für Hohlraumkonservierung und Unterbodenschutz aus Einwegdosen, mit Mengenregulierung, Hakensonde 16139 und Nylonsonde 11874 sowie Rundstrahldüse 25486	**394,00 (5)**	
207290	SATA HRS E Druckbecherpistole mit 1,5 l Becher (max. 10 bar), für Hohlraumkonservierung und Unterbodenschutz aus Einwegdosen, mit Mengenregulierung, Hakensonde 16139 und Nylonsonde 16113 sowie Rundstrahldüse 25486	**394,00 (5)**	
16071	Starre Türsonde, Stahl 1100 mm lang, Ø 8 mm, mit Radialdüse 360° Radialstrahl und nach vorne sprühend	**57,00 (5)**	
196832	Türsonde, Stahl 150 mm Arbeitslänge, Ø 8 mm, mit Radialdüse 360° und nach vorne sprühend, mit flexiblem Führungsschlauch 1000 mm	**81,10 (5)**	
16105	Nylonsonde, flexibel 1500 mm lang, Ø 6 mm, mit Radialdüse 360° Radialstrahl	**36,80 (5)**	
16113	Nylonsonde, flexibel 1300 mm lang, Ø 8 mm mit Radialdüse 360° Radialstrahl und nach vorne sprühend	**36,80 (5)**	
1058826	Nylonsonde, flexibel 3000 mm lang, Ø 8 mm, mit Radialdüse 360° Radialstrahl und nach vorne sprühend	**64,80 (5)**	
11866	Venturi-Hakensonde Ø 5 mm, mit flexiblem Führungsschlauch, Venturi-Sprührohr, für Hohlraum- und Flächenapplikation	**40,10 (5)**	
206904	Venturi-Hakensonde Ø 5 mm, Hakendüse kpl. in 300 mm Länge, mit flexiblem Führungsschlauch, Venturi-Sprührohr, für Hohlraum- und Flächenapplikation	**57,10 (5)**	
11874	Nylonsonde, flexibel 1500 mm lang, Ø 6 mm, mit Radialdüse 360° Radialstrahl, schräg nach vorne und hinten sprühend	**38,00 (5)**	
51185	Nylonsonde, halbstarr 1500 mm lang, Ø 6 mm, mit Radialdüse 360° Radialstrahl und schräg nach vorne und hinten sprühend	**39,00 (5)**	
16139	Venturi-Hakensonde Ø 7 mm, mit flexiblem Führungsschlauch, Venturi Sprührohr, für Hohlraum- und Flächenapplikation	**62,70 (5)**	
24372	Hakensonde Ø 5 mm, mit flexiblem Führungsschlauch, Hakenflachdüse, für Hohlraum- und Flächenapplikation	**35,50 (5)**	
25486	Rundstrahldüse für Flächenapplikation und Unterbodenschutz	**11,90 (4)**	
198762	Rundstrahldüse für Flächenapplikation mit flexiblem Führungsschlauch für Unterbodenschutz	**73,20 (5)**	
8359	SATA Materialkupplung mit freiem Durchlass für Sonden	**23,40 (4)**	
16048	SATA Schnellkupplungsnippel 1/4" (Außengewinde) für Sonden	**7,30 (4)**	
Fasspumpenanlage für Hohlraumkonservierung		**Euro**	
14555	SATA HKU 60 l Fasspumpenanlage kpl., bestehend aus Kolbenpumpe 1:3 mit Schlauchpaar 10 m, SATAjet 1000 KK Pistole, Nylon-, Tür- und Hakensonde	**2.118,00 (5)**	
34389	SATA HKU 200 l Fasspumpenanlage kpl., bestehend aus Kolbenpumpe 1:3 mit Schlauchpaar 10 m, SATAjet 1000 KK Pistole, Nylon-, Tür- und Hakensonde	**2.127,00 (5)**	
Technische Daten, Zubehör und Ersatzteile auf Anfrage.			
153700	SATAjet 1000 KK RP Düse 1,5 mit Farbrohr, 1/4" (Außengewinde) mit Kupplung (Art. Nr. 8359)	**474,00 (1)**	
Unterbodenschutz		**Euro**	
12740	SATA UBE Saugbecherpistole für die Verarbeitung von Unterbodenschutz aus Einwegdosen	**116,00 (1)**	
Fasspumpenanlage für Unterbodenschutz		**Euro**	
128561	SATA spray mix Unterbodenschutz-Anlage 1:22, Schlauchpaar 10 m, SATAjet 3000 K spray mix Pistole Düse 3350, für 60/200 ltr. Fass	**3.718,00 (5)**	

Alle Preise sind unverbindliche Preisempfehlungen. Irrtümer, technische Änderungen und Druckfehler vorbehalten.

Ersatzteile SATA® HRS™

Art. Nr./Bez.	Euro
182 Gegenmutter	4,50 (3)
208 Farbreguliermutter	7,00 (3)
3426 Sicherungsscheibe 4, Edelstahl	2,40 (3)
8300 Saugrohr	10,00 (4)
8318 Dichtungsring	5,00 (4)
8359 SATA Materialkupplung mit freiem Durchlass für Sonden	23,40 (4)
10322 Führungshülse, kpl.	16,30 (4)
11437 Abschlussschraube	5,10 (3)
11445 Druckfeder für Luftkolben	2,70 (3)
11460 Luftkolben	5,80 (3)
11494 Nockenstange, kpl. mit O-Ring	9,60 (4)
11502 Farbnadel 1,5 kpl.	18,90 (4)
11510 Mischkappe	42,50 (4)
11544 Druckfeder für Farbnadel	2,70 (4)
12591 Bügelbolzen	5,80 (3)
15438 Farbnadelpackung	14,90 (3)
38034 Farbnadel komplett	20,60 (4)
41806 1,0 l Alu-Druckbecher, max. Betriebsdruck 10 bar, kpl. mit Gewindering	70,40 (4)
53082 O-Ring	2,70 (3)
68890 Einströmventilventil	18,70 (4)
133983 Luftanschlussstück 1/4" (Außengewinde)	10,70 (3)
157305 Abzugsbügel, neues Modell von 2009	11,40 (3)

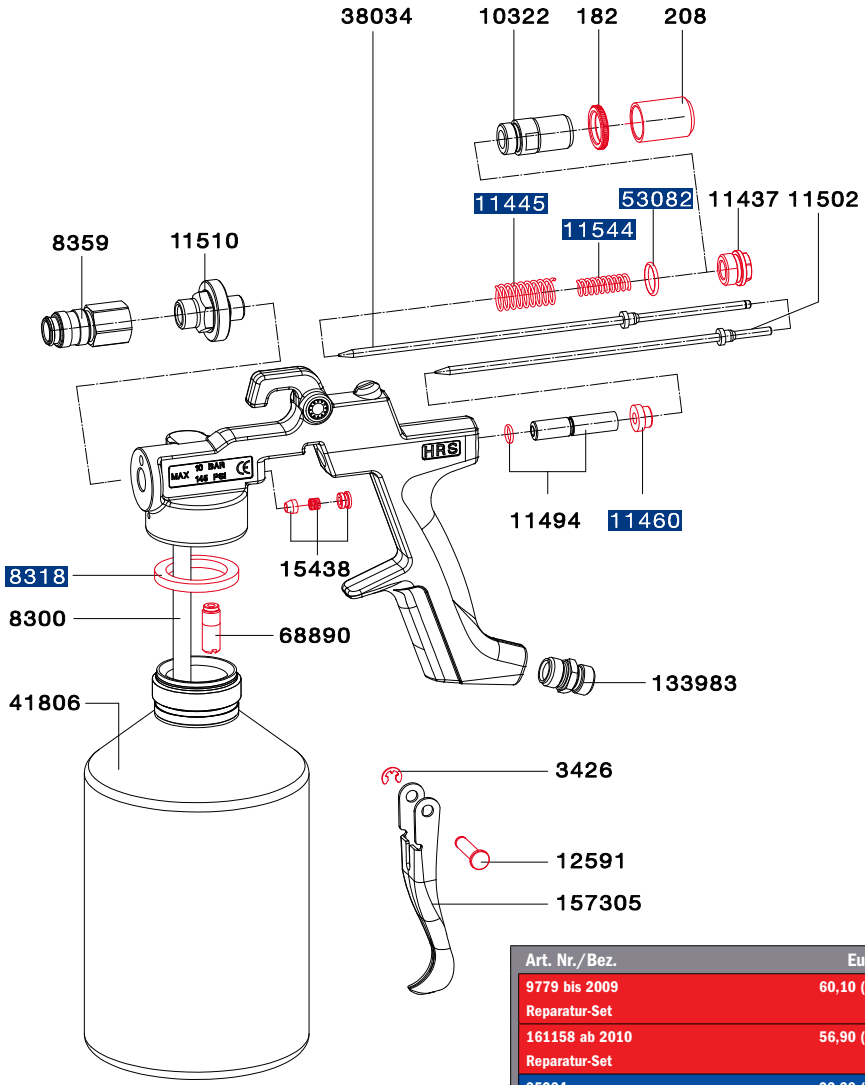

Art. Nr./Bez.	Euro
9779 bis 2009 Reparatur-Set	60,10 (4)
161158 ab 2010 Reparatur-Set	56,90 (4)
35204 Verschleissteil-Set	23,30 (5)

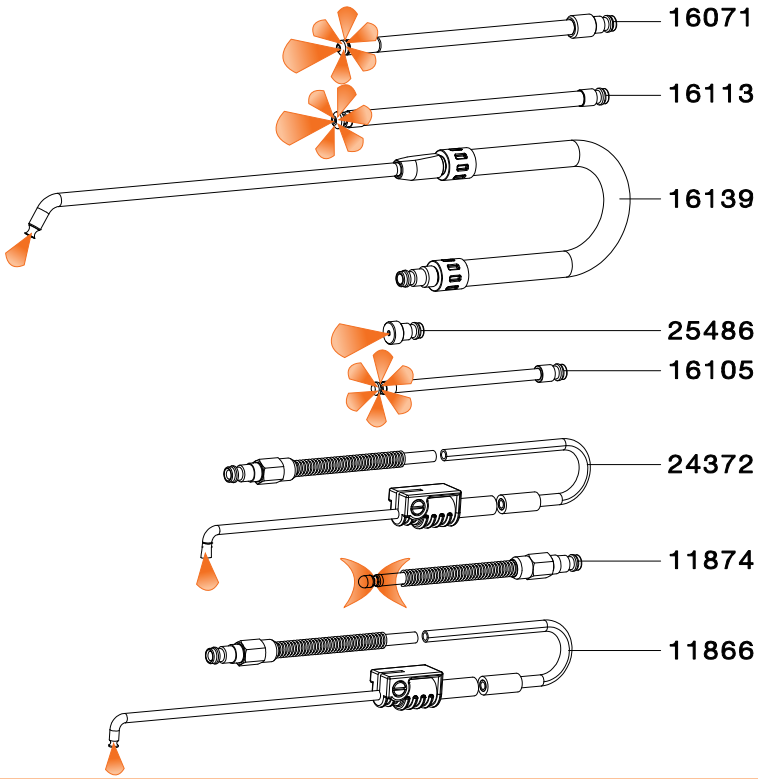

Alle Preise sind unverbindliche Preisempfehlungen. Irrtümer, technische Änderungen und Druckfehler vorbehalten.

SATA Reinigungsgeräte

	Zwischenreinigung			Endreinigung
Ausführungen	**SATA clean RCS**	**SATA clean RCS compact**	**SATA clean RCS micro**	**SATA multi clean 2**
Art. Nr.	145581	192518	202564	38257
Euro	**1.273,00 (5)**	**889,00 (5)**	**593,00 (5)**	**3.231,00 (5)**
Technische Daten				
Abmessungen (B x H x T) in mm	310 x 705 x 225	310 x 465 x 225	185 x 465 x 205	660 x 1000 x 380
Leergewicht	10 kg	7 kg	4 kg	30 kg
Eingangsdruck	6,0 bar - 8,0 bar	4,0 bar	4,0 bar	5,0 bar - 6,0 bar
Luftverbrauch	135 Nl pro Reinigung inkl. Trocknung			270 Nl pro Reinigung
Luftanschluss	1/2" Außen- oder G 1/4" Innengewinde	1/4" Aussengewinde		G 1/4" Innengewinde
Reinigungsmittelbehälter	2x RPS-Becher; alternativ: Externe Reinigungsmittel-Ansaugung und Rückführung für 2 Großgebinde nachrüstbar (Art. Nr. 189472)	2 Behälter (nicht im Lieferumfang enthalten)		2 Behälter à 15 Liter
Dauer der Reinigung	ca. 25 sek			max. 3 min
Spülmenge pro Reinigungsvorgang	ca. 140 ml			max. 200 ml
Reinigungsmittelart	Wasser, Lösemittel - oder Kombi-Reiniger			Wasser, Lösemittel - oder Kombi-Reiniger
Externe Reinigungsmittel-Ansaugung und Rückführung für Großgebinde	○	●	●	●
Manuelle Reinigung	●	●	●	●
Automatische Reinigung mit Zeitsteuerung	–	–	–	●
Integrierte Trocknung	●	●	●	–
Freiblasvorrichtung	●	●	●	●
Anzahl Reinigungs-/Trocknungskammern	2	2	1	1
Aufstellort	Lackierkabine	auch im Mischraum/Vorraum zur Lackierkabine		Mischraum/Vorraum zur Lackierkabine
Kein Abkuppeln der Pistole zur Reinigung erforderlich	●	–	–	–
Anschluß für Abluft	●	●	●	●

● Standard | ○ Optional | – Nicht vorhanden/Nicht erforderlich

Alle Preise sind unverbindliche Preisempfehlungen. Irrtümer, technische Änderungen und Druckfehler vorbehalten.

SATA® clean RCS™ (compact, micro), SATA® multi clean™ 2

Zubehör und Ersatzteile SATA clean RCS						
		SATA clean RCS	SATA clean RCS compact	SATA clean RCS micro		
Empfohlenes Anschluss-Zubehör (abhängig vom Ort der Montage)					**Euro**	
10934	Kugelhahn (Teflon) 1/2" (Außengewinde) für Lufteingang	x	–	–	**79,30 (3)**	
146514	SATA Druckluftschlauch, blau, 13 mm, 0,5 m lang, G 1/2" (Innengewinde), ein Anschluss lose beigelegt	x	–	–	**65,30 (4)**	
13870	SATA Lackierluftschlauch, blau, 9 mm, 1,2 m lang mit Schnellkupplung, rot und Nippel	x	x	x	**44,40 (4)**	
53090	SATA Lackierluftschlauch, blau, 9 mm, 10 m lang mit Schnellkupplung, rot und Nippel	x	x	x	**128,80 (4)**	
13581	SATA Schnellkupplung G 3/8" (Innengewinde)	x	–	–	**17,10 (1)**	
13623	SATA Schnellkupplung 1/4" (Außengewinde)	x	–	–	**18,10 (1)**	
192633	Flexibles Rohr, Alu, 5 m lang, zur Absaugung von Lösemittelddämpfen	x	x	x	**196,70 (4)**	
Sonstiges Zubehör/Ersatzteile					**Euro**	
9886	SATA Universal-Pistolenhalter	x	x	–	**20,60 (3)**	
192195	SATA Universal-Pistolen- und Schlauchhalter	x	x	–	**43,50 (3)**	
6981	SATA Schnellkupplungsnippel G 1/4" (Innengewinde)	–	x	x	**35,90 (1)**	
53942	Nippel 1/4" (Außengewinde)	x	–	–	**7,30 (1)**	
189472	Externe Reinigungsmittel-Ansaugung und Rückführung	x	x	x	**16,60 (4)**	
146985	Reparatur-Set	x	x	x	**21,20 (4)**	
146993	Spritzschutz mit Befestigungsniete (je 5 Stück)	x	x	x	**25,60 (4)**	
147082	Erdungskabel, 3 m, 4 mm²	x	x	x	**18,70 (4)**	
153965	Schlauch, transparent, 8 mm, 0,095 mm lang (Verpackungseinheit 2 Stück)	x	x	x	**2,20 (4)**	

Zubehör und Ersatzteile SATA multi clean 2		
21188	Druckminderer mit Manometer 0-10 bar	**124,80 (4)**
26815	Flexibles Rohr, Alu, 5 m lang, zur Absaugung von Lösemitteldämpfen	**191,30 (4)**

38042	Filtermatte	**19,00 (4)**
40840	Halterung für Becherdeckel	**37,00 (4)**
48330	Blasknopf mit Ventil, kpl.	**71,40 (4)**
40907	Federspangen (Verpackungseinheit 3 Stück)	**21,20 (4)**
49072	Reinigungsmittelbehälter mit Deckel	**16,50 (4)**

Alle Preise sind unverbindliche Preisempfehlungen. Irrtümer, technische Änderungen und Druckfehler vorbehalten.

SATA® trueSun™

SATA trueSun	
Technische Daten	Akku Betriebsdauer: 60 – 70 Min.
	Gewicht: ca. 470 g
	Ladezeit: 50 Min

Ausführungen		Euro	
1006411	SATA trueSun inkl. Ladegerät und Akku, EU	**708,00 (5)**	
1013094	Aufbewahrungskoffer SATA trueSun, inkl. Schaumstoffeinlage	**50,70 (5)**	
1013151	Schaumstoffeinlage mit Noppeneinlage für Aufbewahrungskoffer SATA trueSun	**24,60 (5)**	

Ersatzteile	Euro
1012096 Stoßschutz	**17,50 (5)**
1010082 Akku	**132,40 (5)**
1012137 Schutzscheibe / Falls Schutzfolie vorhanden, bitte vor Nutzung entfernen!	**20,00 (5)**
1007154 Ladegerät EU	**102,80 (5)**

Alle Preise sind unverbindliche Preisempfehlungen. Irrtümer, technische Änderungen und Druckfehler vorbehalten.

SATA® dry jet 2™

SATA dry jet	
Technische Daten	Luftverbrauch: 270 Nl/min
	Eingangsdruck: 2,5 bar
	Max. Eingangsdruck: 12,0 bar

Ausführungen		Euro	
217489	SATA dry jet 2 Trockenblaspistole	**231,00 (1)**	

SATA dry jet Stativ (Trockenhöhe: 30 - 190 cm)		Euro	
223008	SATA dry jet 2 Stativ mit höhenverstellbarer Halterung, 2 Trockenblaspistolen	**845,00 (5)**	
84145	Höhenverlängerung, ca. 120 cm, Edelstahl für SATA dry jet Stativ	**98,80 (5)**	
86140	Erweiterung um eine Trockenblaspistole, Verbreiterung: 40cm für SATA dry jet 2 Stativ	**316,50 (5)**	

Zubehör und Ersatzteile	Euro
82198 SATA dry jet Stativ, ohne Pistolen	**530,00 (5)**
83840 Standfuß, kpl.	**177,00 (4)**
84145 Höhenverlängerung, ca. 120 cm, Edelstahl	**98,80 (5)**
86140 Erweiterung um eine Trockenblaspistole, Verbreiterung: 40cm	**316,50 (5)**
86165 Umrüstsatz, verstellbare Ausführung	**98,70 (5)**
123786 Kreuzstück, kpl.	**50,80 (3)**
222125 Ersatz-Flachsieb 125 µm, pastellblau (Verpackungseinheit 10 Stück)	**15,20 (3)**
222232 Filterhalter	**33,40 (3)**
223834 Breitstrahldüse	**37,10 (3)**

SATA dry jet 2
Art. Nr. 217489

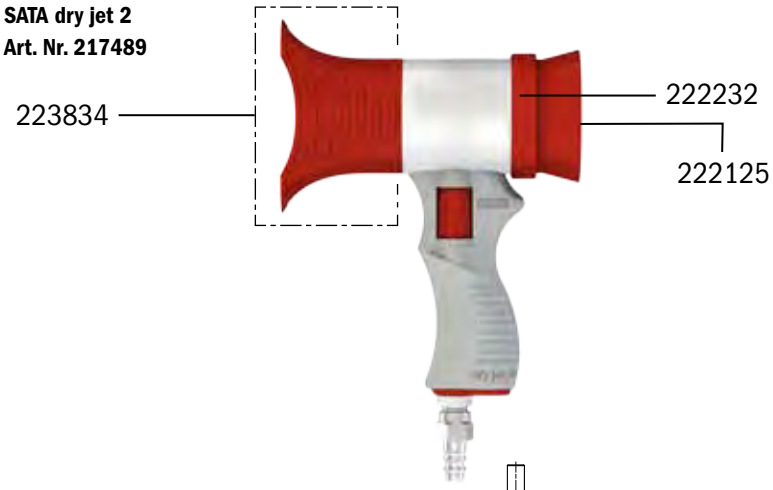

SATA dry jet Stativ
Art. Nr. 223008
Abb. ohne SATA dry jet Pistolen

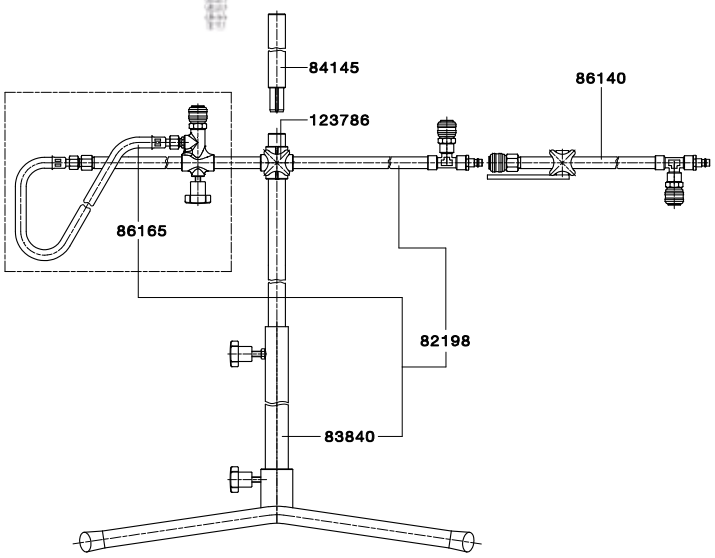

Alle Preise sind unverbindliche Preisempfehlungen. Irrtümer, technische Änderungen und Druckfehler vorbehalten.

SATA® Schläuche Teil I

Atemluftschläuche, montiert*		Euro
49080	SATA Sicherheits-Druckluftschlauch 10 mm, 6 m lang für SATA Atemschutzsysteme	**287,50 (4)**
176792	SATA Sicherheits-Druckluftschlauch 10 mm, 10 m lang für SATA Atemschutzsysteme	**395,50 (4)**
180851	SATA Sicherheits-Druckluftschlauch 10 mm, 40 m lang für SATA Atemschutzsysteme	**1.112,80 (4)**

Lackierluftschläuche, montiert*		Euro
37655	SATA Lackierluftschlauch, blau, 9 mm, 6 m lang mit Schnellkupplung, rot und Nippel	**104,70 (4)**
195420	SATA Lackierluftschlauch, blau, 9 mm, 7,5 m lang mit Schnellkupplung, rot und Nippel	**113,80 (4)**
53090	SATA Lackierluftschlauch, blau, 9 mm, 10 m lang mit Schnellkupplung, rot und Nippel	**128,80 (4)**
189068	SATA Lackierluftschlauch, blau, 9 mm, 15 m mit Schnellkupplung, rot und Nippel	**159,10 (4)**
9902	SATA Lackierluftschlauch, blau, 9 mm, 10 m lang, G 1/4" (Innengewinde)	**101,00 (4)**
51300	SATA Lackierluftschlauch, blau, 13 mm, 10 m lang G 1/2" (Innengewinde) für SATA vario top spray und FDG mit 2. Pistolenabgang	**193,20 (4)**
4754	SATA Lackierluftschlauch, blau, 6 mm, 10 m lang mit Schnellkupplung und Nippel	**116,20 (4)**
13870	SATA Lackierluftschlauch, blau, 9 mm, 1,2 m lang mit Schnellkupplung, rot und Nippel	**44,40 (4)**

Luftschläuche für Designpistolen**		Euro
54353	SATA PVC-Luftschlauch, durchsichtig, 2 m lang mit Mini-Schnellkupplung, Nippel mit G 1/4" (Innengewinde) und Schnellkupplungsnippel für SATAminijet 4400 B, minijet 3000 B und jet 20 B	**49,20 (4)**
32987	SATA PVC-Luftschlauch, durchsichtig, 3 m lang mit G 1/4" (Innengewinde), Mini-Schnellkupplung und Nippel für SATA-jet 20 B)	**43,90 (4)**
134791	SATA Gewebe-Luftschlauch, 2,5 m lang mit G 1/4" (Innengewinde), Mini-Schnellkupplung für SATAgraph 1/ 2/ 3 (jet 20 B)	**63,30 (4)**

Schlauchpaare für SATA Materialdruckbehälter und SATA vario top spray*		Euro
147520	SATA Schlauchpaar 9 x 9 mm, 6 m lang, mit Überzugsgeflecht, G 3/8" und G 1/2" (Mat.), G 1/4" (Luft) (Innengewinde) für SATA FDG und vario top spray	**209,90 (4)**
147512	SATA Schlauchpaar 9 x 9 mm, 10 m lang, mit Überzugsgeflecht, G 3/8" und G 1/2" (Mat.), G 1/4" (Luft) (Innengewinde) für SATA FDG und vario top spray	**285,70 (4)**
147504	SATA Schlauchpaar 9 x 9 mm, 15 m lang, mit Überzugsgeflecht, G 3/8" und G 1/2" (Mat.), G 1/4" (Luft) (Innengewinde) für SATA FDG und vario top spray	**387,40 (4)**
19869	SATA Schlauchpaar 9 x 9mm, 1,5 m lang, G 3/8" und G 1/4" (Mat.), G 1/4" (Luft) (Innengewinde) für SATA mini set 2	**65,30 (4)**
77834	SATA Schlauchpaar 9 x 9 mm, 6 m lang, mit Überzugsgeflecht, G 3/8" und G 1/2" (Mat., Anschlüsse Edelstahl), G 1/4" (Luft) (Innengewinde) für SATA FDG und vario top spray	**240,50 (4)**
77842	SATA Schlauchpaar 9 x 9 mm, 10 m lang, mit Überzugsgeflecht, G 3/8" und G 1/2" (Mat., Anschlüsse Edelstahl), G 1/4" (Luft) (Innengewinde) für SATA FDG und vario top spray	**322,10 (4)**
77859	SATA Schlauchpaar 9 x 9 mm, 15 m lang, mit Überzugsgeflecht, G 3/8" und G 1/2" (Mat., Anschlüsse Edelstahl), G 1/4" (Luft) (Innengewinde) für SATA FDG und vario top spray	**395,60 (4)**
3293	SATA Schlauchpaar 9 x 9 mm, 6 m lang, G 3/8" und G 1/2" (Mat.), G 1/4" (Luft) (Innengewinde) für Industrielacke und Kleber	**274,30 (4)**
15453	SATA Schlauchpaar 9 x 9 mm, 10 m lang, G 3/8" und G 1/2" (Mat.), G 1/4" (Luft) (Innengewinde) für Industrielacke und Kleber	**371,30 (4)**
97014	SATA Schlauchpaar 9 x 9 mm, 15 m lang, G 3/8" und G 1/2" (Mat.), G 1/4" (Luft) (Innengewinde) für Industrielacke und Kleber	**523,50 (4)**
160994	Überzugsgewebegeflecht, 5,5 m lang für SATA Schlauchpaare	**43,60 (4)**
161000	Überzugsgewebegeflecht, 9,5 m lang für SATA Schlauchpaare	**70,40 (4)**
161018	Überzugsgewebegeflecht, 14,5 m lang für SATA Schlauchpaare	**114,90 (4)**
7047	Schlauchklemme (10 Stück) für Luft- und Materialschläuche, 9 mm	**29,60 (3)**

Alle Preise sind unverbindliche Preisempfehlungen. Irrtümer, technische Änderungen und Druckfehler vorbehalten.

SATA® Schläuche Teil II und Schnellkupplungen

Schlauchpaare für SATA Materialdruckbehälter und SATAminijet 1000 K		Euro
187708	SATA Schlauchpaar 6 x 6 mm, 3 m lang, G 1/4" (Innengewinde) (Mat. und Luft) für SATA mini set 2	**115,40 (4)**
187716	SATA Schlauchpaar 6 x 6 mm, 6 m lang, G 1/4" und G 1/2" (Mat.), G 1/4" (Luft) (Innengewinde) für SATA FDG / SATA vario top spray	**193,40 (4)**
187724	SATA Schlauchpaar 6 x 6 mm, 10 m lang, G 1/4" und G 1/2" (Mat.), G 1/4" (Luft) (Innengewinde) für SATA FDG / SATA vario top spray	**254,10 (4)**
187732	SATA Schlauchpaar 6 x 6 mm, 15 m lang, G 1/4" und G 1/2" (Mat.), G 1/4" (Luft) (Innengewinde) für SATA FDG / SATA vario top spray	**335,80 (4)**

Schlauchpaare und Duoschläuche für SATA spray mix Anlagen*		Euro
19984	SATA Schlauchpaar, 6 x 4 mm, 5 m lang, G 1/4" (Innengewinde) (Material und Luft) für SATA spray mix	**217,00 (4)**
19992	SATA Schlauchpaar, 6 x 4 mm, 10 m lang, G 1/4" (Innengewinde) (Material und Luft) für SATA spray mix	**347,60 (4)**
20008	SATA Schlauchpaar, 6 x 4 mm, 15 m lang, G 1/4" (Innengewinde) (Material und Luft) für SATA spray mix	**457,20 (4)**
1006099	SATA Schlauchpaar, 6 x 4 mm, 15 m lang, Materialanschluss M16x1,5 (Innengewinde), Luftanschluss G1/4" (Innengewinde) für SATA spray mix	**450,80 (4)**
1006081	SATA Schlauchpaar, 6 x 4 mm, 10 m lang, Materialanschluss M16x1,5 (Innengewinde), Luftanschluss G1/4" (Innengewinde) für SATA spray mix	**342,80 (4)**
1006106	SATA Schlauchpaar, 6 x 4 mm, 5 m lang, Materialanschluss M16x1,5 (Innengewinde), Luftanschluss G1/4" (Innengewinde) für SATA spray mix	**217,00 (4)**
97022	SATA spray mix Duoschlauch, 6 x 6 mm, 7,5 m lang, G 1/4" (Innengewinde) (Material und Luft) für SATA spray mix	**129,60 (4)**
97030	SATA Duoschlauch, 6 x 6 mm, 15 m lang, G 1/4" (Innengewinde) (Material und Luft) für SATA spray mix	**183,90 (4)**

Schlauchpaare für Trennmittelsystem* (Auslauf 2019)		Euro
64659	SATA Schlauchpaar 4 x 6 mm, 3 m lang, lösemittelfest für Trennmittelpistole SATAminijet 3000 B T	**105,70 (4)**
64998	SATA Schlauchpaar 4 x 6 mm, 3 m lang, nicht lösemittelfest für Trennmittelpistole SATAminijet 3000 B T	**106,80 (4)**

Lackierluftschläuche, unmontiert*		Euro
50252	SATA Lackierluftschlauch, blau, 9 mm, 6 m lang	**57,00 (4)**
50591	SATA Lackierluftschlauch, blau, 9 mm, 10 m lang	**87,80 (4)**
50641	SATA Lackierluftschlauch, blau, 9 mm, 15 m lang	**124,60 (4)**

Materialschläuche, unmontiert*		Euro
49155	SATA Materialschlauch, grün, 9 mm, 6 m lang	**104,30 (4)**
49999	SATA Materialschlauch, grün, 9 mm, 10 m lang	**138,10 (4)**
50161	SATA Materialschlauch, grün, 9 mm, 15 m lang	**204,60 (4)**

* SATA Schläuche sind elektrisch leitfähig, Widerstand < 1MΩ und frei von lackstörenden Substanzen

** SATA Schläuche sind frei von lackstörenden Substanzen

Einzelteile für Schnellkupplungssystem		Euro
6981	SATA Schnellkupplungsnippel G 1/4" (Innengewinde) (Verpackungseinheit 5 Stück)	**35,90 (1)**
7237	SATA Schnellkupplung, rot mit Schlaucholive 9mm und Schnellkupplungsnippel G 1/4" (Innengewinde) (je 2 Stück)	**67,10 (1)**
13615	SATA Schnellkupplung 1/2" (Außengewinde)	**18,10 (1)**
13649	SATA Schnellkupplung mit Schlaucholive 6 mm	**18,10 (1)**
13631	SATA Schnellkupplung, rot, mit Schlaucholive 9 mm	**35,50 (1)**
13623	SATA Schnellkupplung 1/4" (Außengewinde)	**18,10 (1)**
13599	SATA Schnellkupplung G 1/4" (Innengewinde)	**17,10 (1)**
13607	SATA Schnellkupplung 3/8" (Außengewinde)	**18,10 (1)**
13581	SATA Schnellkupplung G 3/8" (Innengewinde)	**17,10 (1)**
13565	Schlaucholive, 6mm mit Schnellkupplungsnippel	**5,90 (1)**
13557	Schlaucholive, 9mm mit Schnellkupplungsnippel	**5,90 (1)**
13524	Nippel 1/8" (Außengewinde) für SATA Schnellkupplung	**7,10 (1)**
53942	Nippel 1/4" (Außengewinde) für SATA ASS, UBE und Ausblasepistole	**7,30 (1)**
13508	Nippel 3/8" (Außengewinde) für SATA Schnellkupplung	**8,50 (1)**
13516	Nippel G 3/8" (Innengewinde) für SATA Schnellkupplung	**7,10 (1)**

Alle Preise sind unverbindliche Preisempfehlungen. Irrtümer, technische Änderungen und Druckfehler vorbehalten.

SATA® Lackieranzüge

SATA suit race		Euro	
184267	SATA suit race, Größe S (42/44) 98% Polyester 2% Carbon	**194,00 (5)**	
184275	SATA suit race, Größe M (46/48), 98% Polyester 2% Carbon	**191,90 (5)**	
184283	SATA suit race, Größe L (50/52) 98% Polyester 2% Carbon	**189,20 (5)**	
184291	SATA suit race, Größe XL (54/56), 98% Polyester 2% Carbon	**194,00 (5)**	
184309	SATA suit race, Größe XXL (58/60), 98% Polyester 2% Carbon	**191,90 (5)**	
SATA suit space		**Euro**	
212035	SATA suit space, Größe S (42/44)	**114,90 (5)**	
212043	SATA suit space, Größe M (46/48)	**114,90 (5)**	
212050	SATA suit space, Größe L (50/52)	**114,90 (5)**	
212068	SATA suit space, Größe XL (54/56)	**114,90 (5)**	
212076	SATA suit space, Größe XXL (58/60)	**114,90 (5)**	
SATA suit grey		**Euro**	
221416	SATA suit grey, Größe M (48/50)	**39,00 (5)**	
143255	SATA suit grey, Größe L (50/52)	**39,00 (5)**	
5470	SATA suit grey, Größe XL (54/56)	**39,00 (5)**	
221440	SATA suit grey, Größe XXL (58/60)	**39,00 (5)**	
SATA suit white		**Euro**	
221432	SATA suit white, Größe M (46/48)	**39,00 (5)**	
129460	SATA suit white, Größe L (50/52)	**39,00 (5)**	
129445	SATA suit white XL (54/56)	**39,00 (5)**	
221424	SATA suit white, Größe XXL (58/60)	**39,00 (5)**	

Alle Preise sind unverbindliche Preisempfehlungen. Irrtümer, technische Änderungen und Druckfehler vorbehalten.

SATA® Loyalty Program

coins & more

Mit dem SATA Loyalty Program belohnt SATA treue Kunden bestimmter Produkte (derzeit alle RPS-Bechersysteme) durch Loyalty Coins, die dann in hochwertige Prämien eingetauscht werden können.

Teilnehmen können Sie als Käufer von Prämienprodukten oder als Mitarbeiter eines kaufenden Unternehmens mit Sitz in einem Land in dem das Programm angeboten wird mit Einverständnis des Unternehmens nach Maßgabe der in den Teilnahmebedingungen aufgeführten Bedingungen. Das Sammeln von Punkten erfolgt über das Scannen eines auf bestimmten prämienberechtigten Produkten aufgebrachten QR-Codes.

In jedem RPS Karton befindet sich auf der Deckelinnenseite ein QR-Code mit dem Coinwert. Laden Sie die SATA Loyalty App herunter, füllen Sie die Nutzerinformationen aus, scannen und sammeln Sie die SATA Coins. Diese können Sie dann für attraktive Prämien einlösen.

1. App laden & anmelden

2. QR-Code einscannen & Coins sammeln

3. Prämien einlösen

Mit jedem Becher punkten!

Beim Kauf eines SATA RPS Kartons mit **40 Bechern** (SATA RPS 0,3 l, SATA RPS 0,9 l) erhalten Sie **40 Coins**, beim Kauf eines SATA RPS Kartons mit **60 Bechern** (SATA RPS 0,3 l minijet, SATA RPS 0,6 l, SATA RPS 0,6 l UV) erhalten Sie **60 Coins** und beim Kauf eines Kartons mit **100 Bechern** (SATA RPS 0,3 l XL) erhalten Sie 100 Coins.

Weitere Informationen: www.sata.com/loyalty

SATA setzt Maßstäbe

... bei Lackierpistolen, Bechersystemen, Atemschutzsystemen und Druckluftfiltern.

Durch enge Zusammenarbeit mit Lackierern aus Handwerk und Industrie sowie mit den entwicklungs- und anwendungstechnischen Abteilungen der führenden Lackhersteller schaffen wir Produkte von höchstem Gebrauchswert. **"SATA-Qualität" ist unter Lackierern ein Begriff**: denn Zuverlässigkeit, Robustheit und Ergonomie der Produkte sind bei SATA eine Selbstverständlichkeit.

Gemeinsam mit unseren kompetenten Vertriebspartnern im In- und Ausland stellen wir einen **leistungsfähigen Kundendienst** sicher.

In Deutschland und vielen anderen Ländern der Welt ist SATA ein **führender Lackierpistolen-Hersteller**. Dieser Erfolg ist für uns Verpflichtung.

SATA GmbH & Co. KG
Domertalstraße 20
70806 Kornwestheim
Deutschland
Tel. +49 7154 811-100
Fax +49 7154 811-196
E-Mail: info@sata.com
www.sata.com

Irrtümer und Änderungen vorbehalten. SATA, SATAjet, das SATA-Logo und/oder andere hier im Inhalt erwähnte SATA Produkte sind entweder registrierte Marken oder Marken der SATA GmbH & Co. KG in den USA und/oder anderen Ländern.

3076-191025-2-236489